VUE A

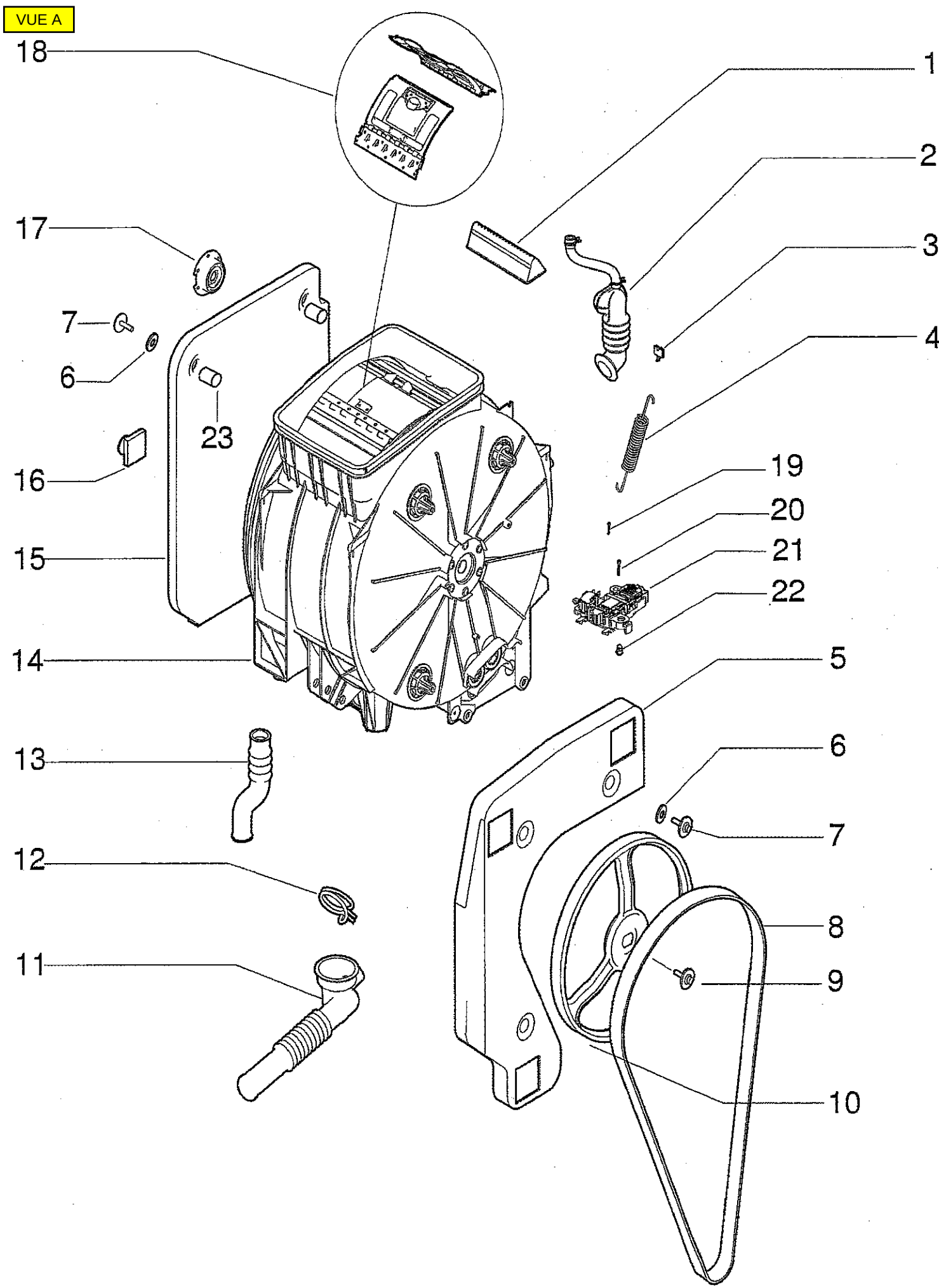

VUE B

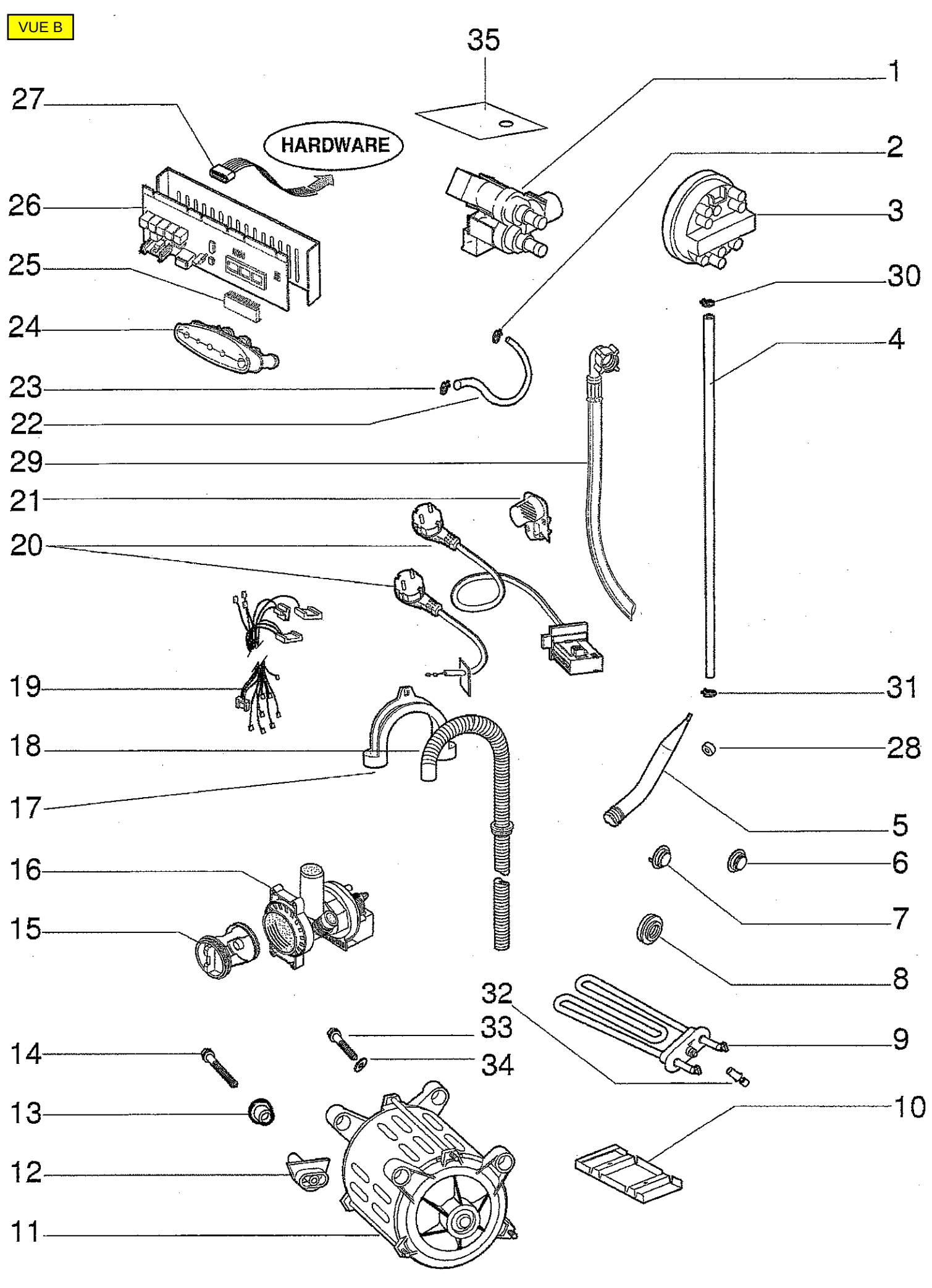
35
1
27
HARDWARE
2
26
3
25
30
24
4
23
22
29
21
20
19
31
18
28
17
5
16
6
15
7
8
32
33
9
14
34
13
10
12
11

VUE C

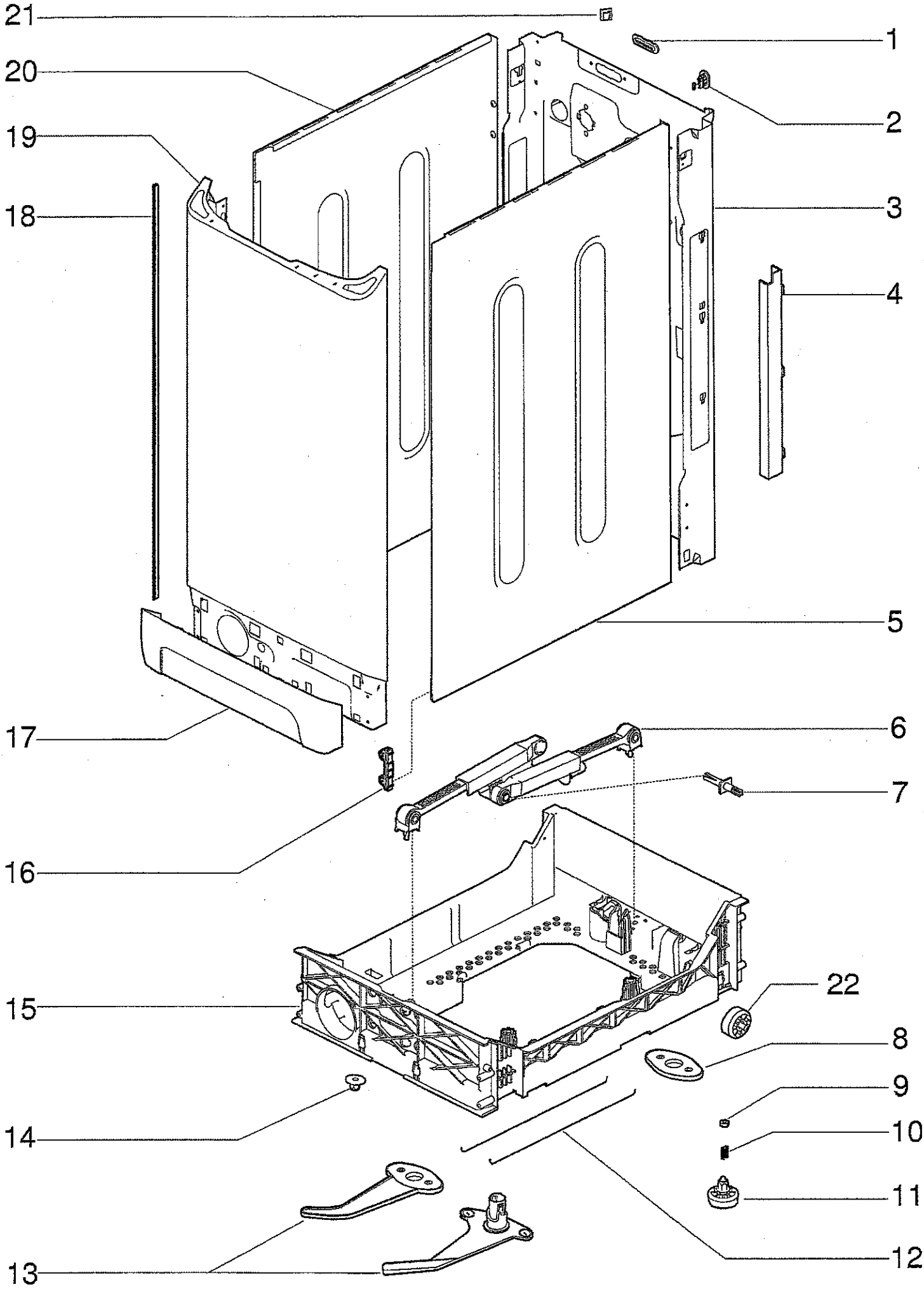

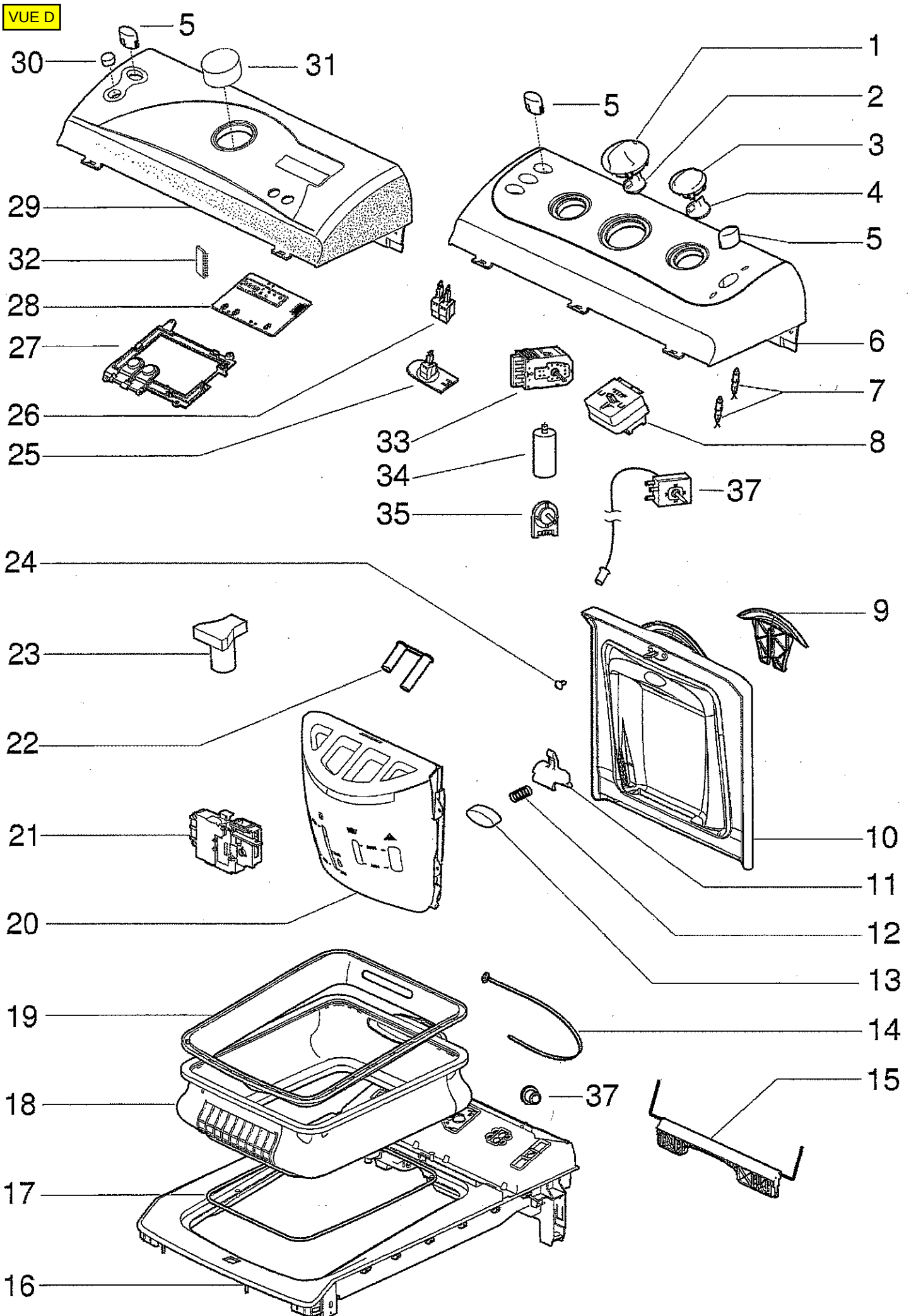
VUE D
5
30
31
29
32
28
27
26
25
1
2
3
4
5
6
7
8
33
34
35
37
24
23
22
21
20
9
10
11
12
13
19
14
18
37
15
17
16