VUE A

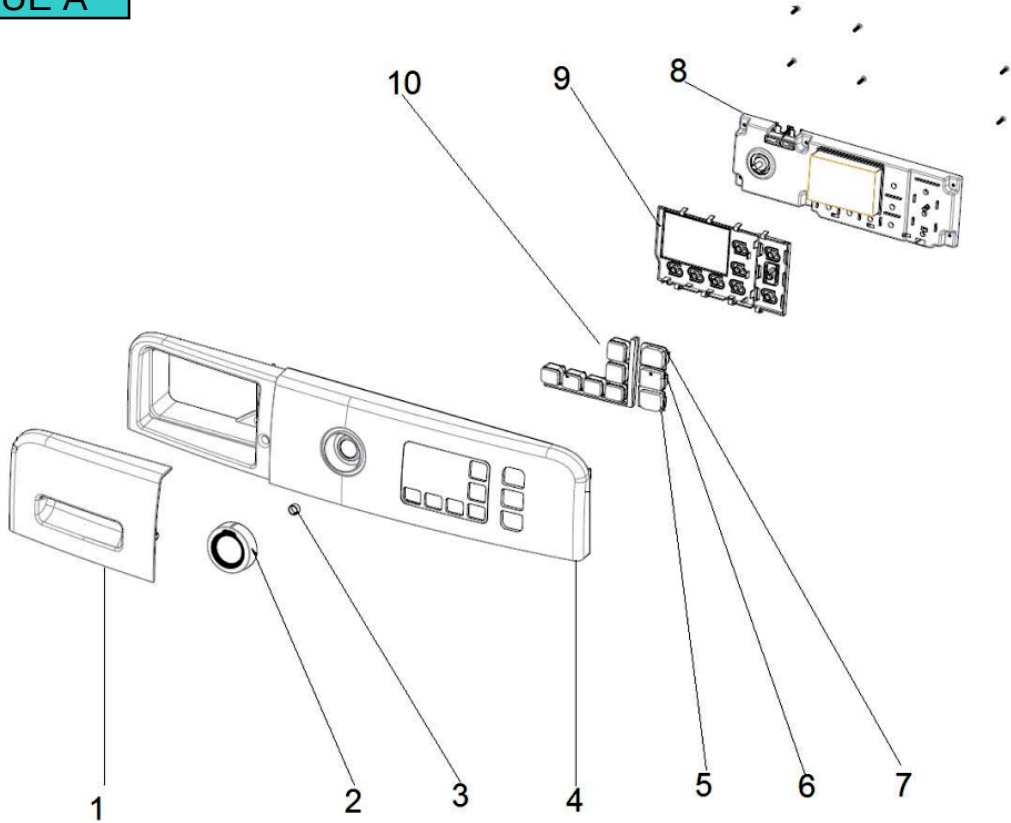

VUE B

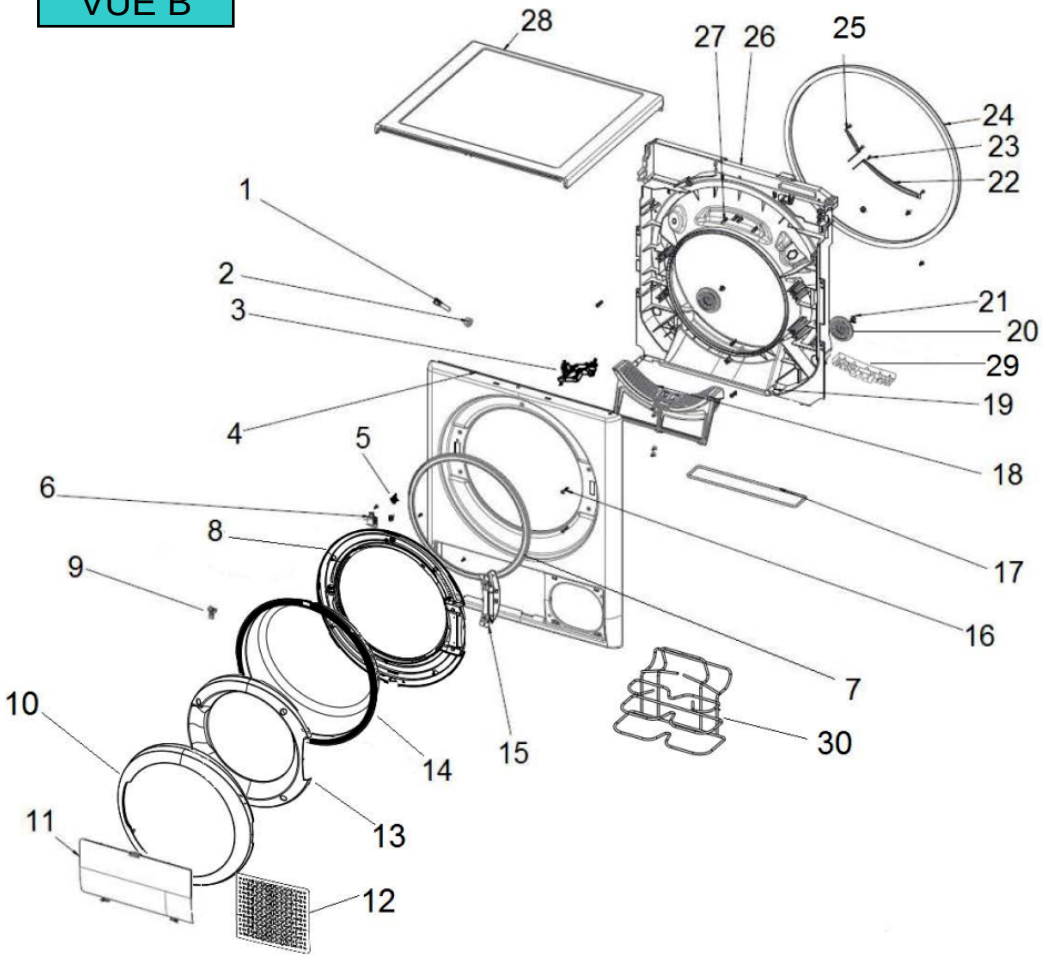
28
27
26
25
24
23
22
1
2
3
21
20
29
19
4
18
5
6
17
8
9
16
7
30
10
15
14
13
11
12

VUE C

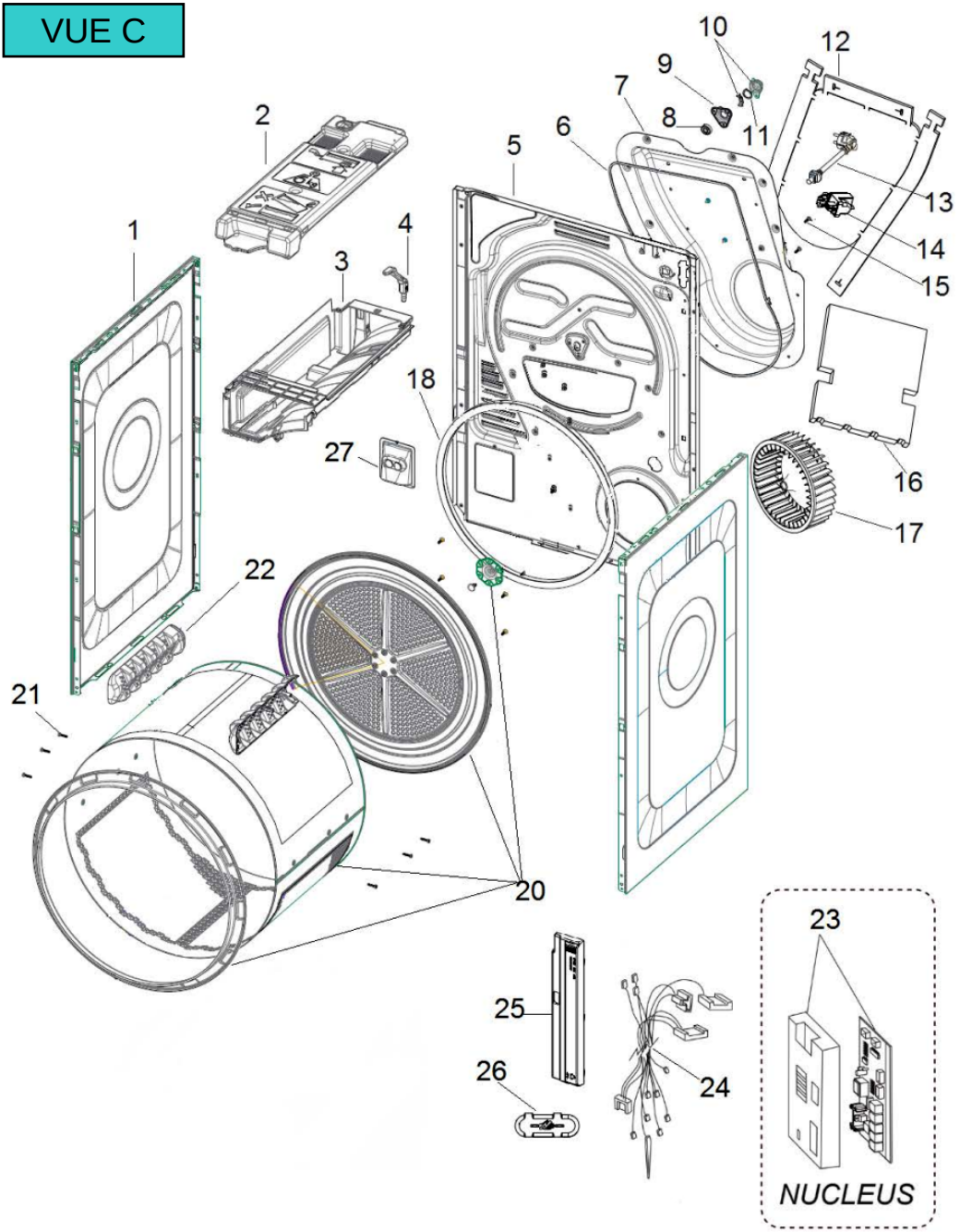
1
2
3
4
5
6
7
8
9
10
11
12
13
14
15
16
17
18
20
21
22
23
24
25
26
27
NUCLEUS
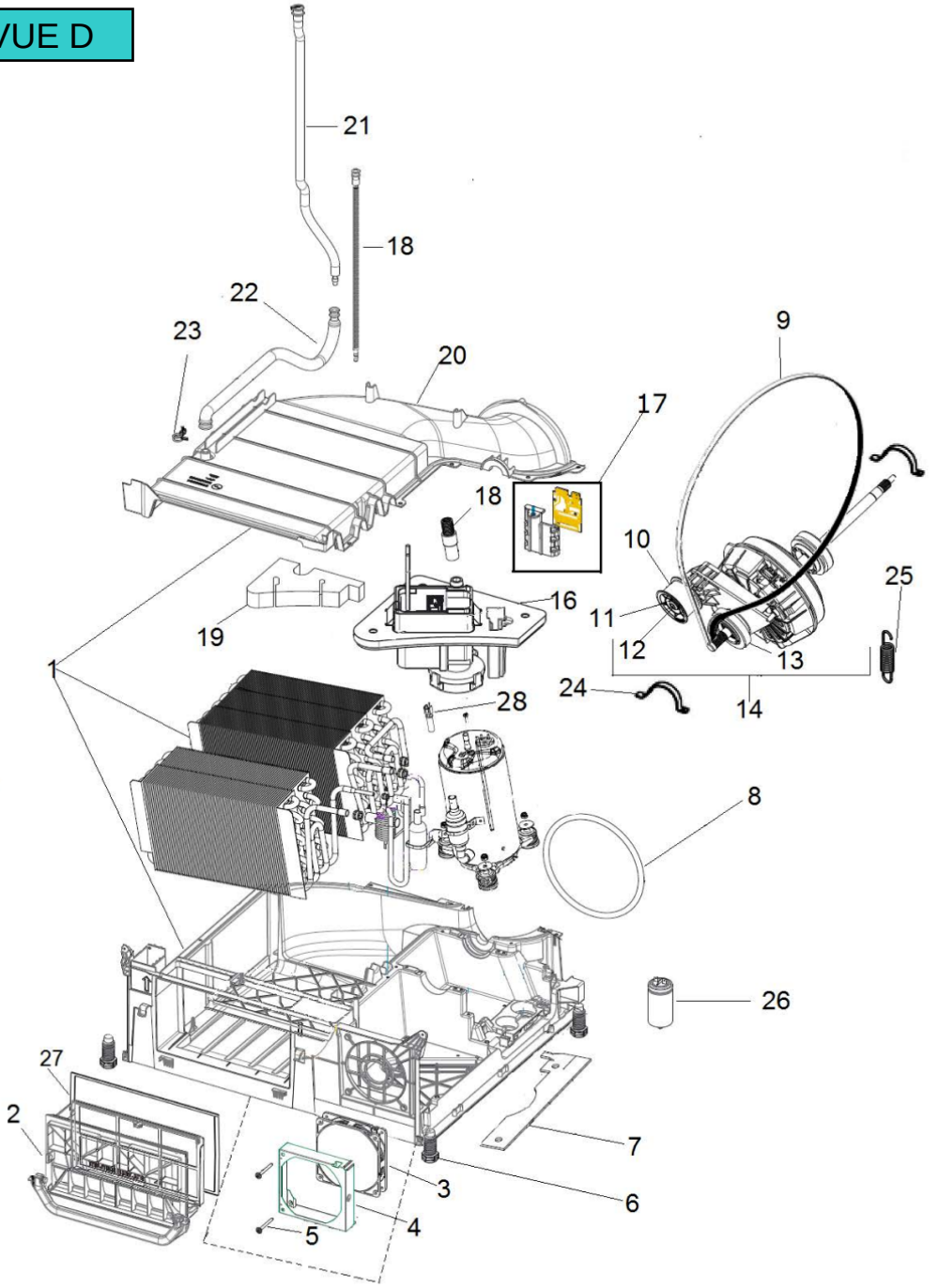
VUE D