VUE A

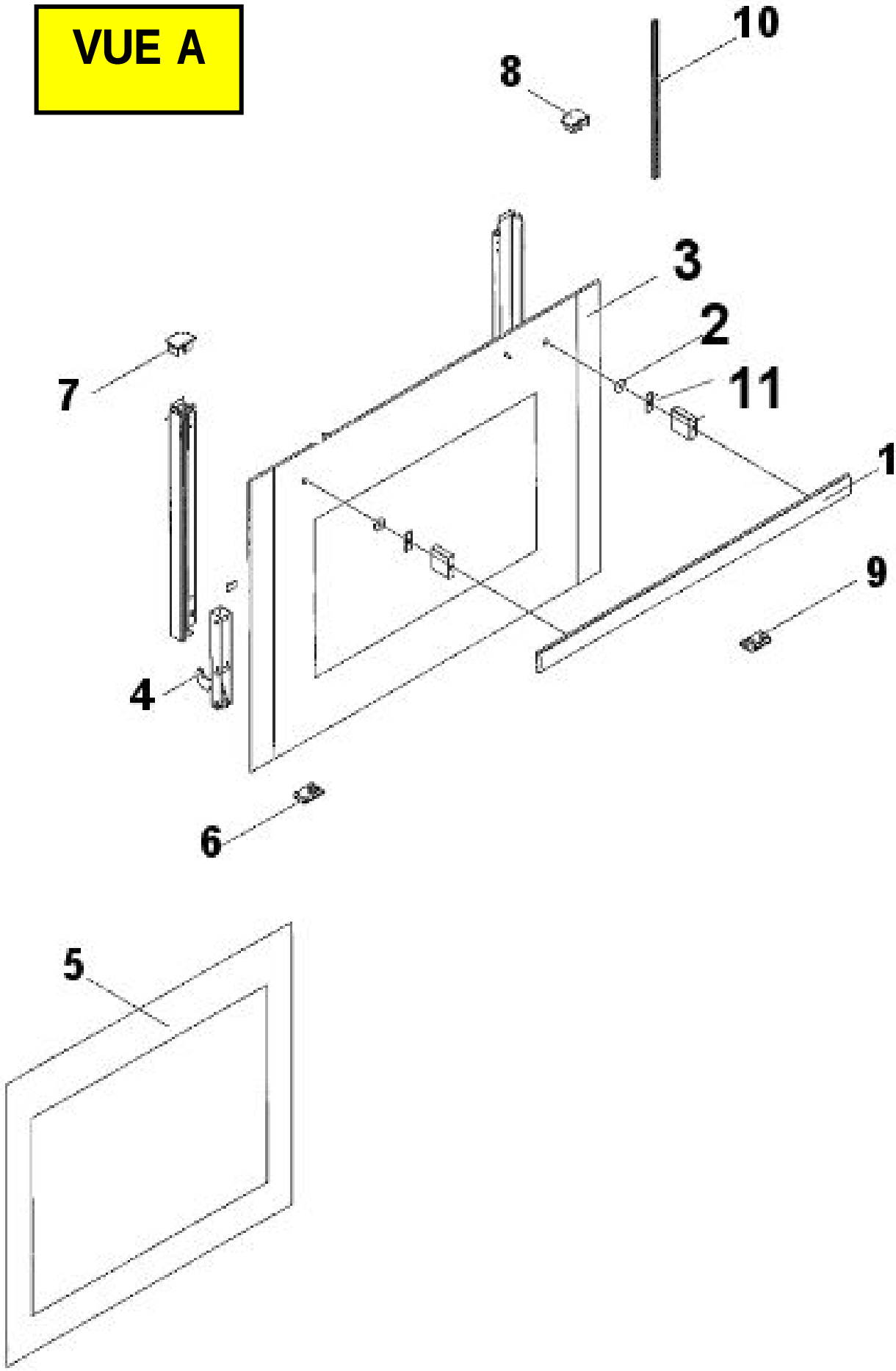

VUE B

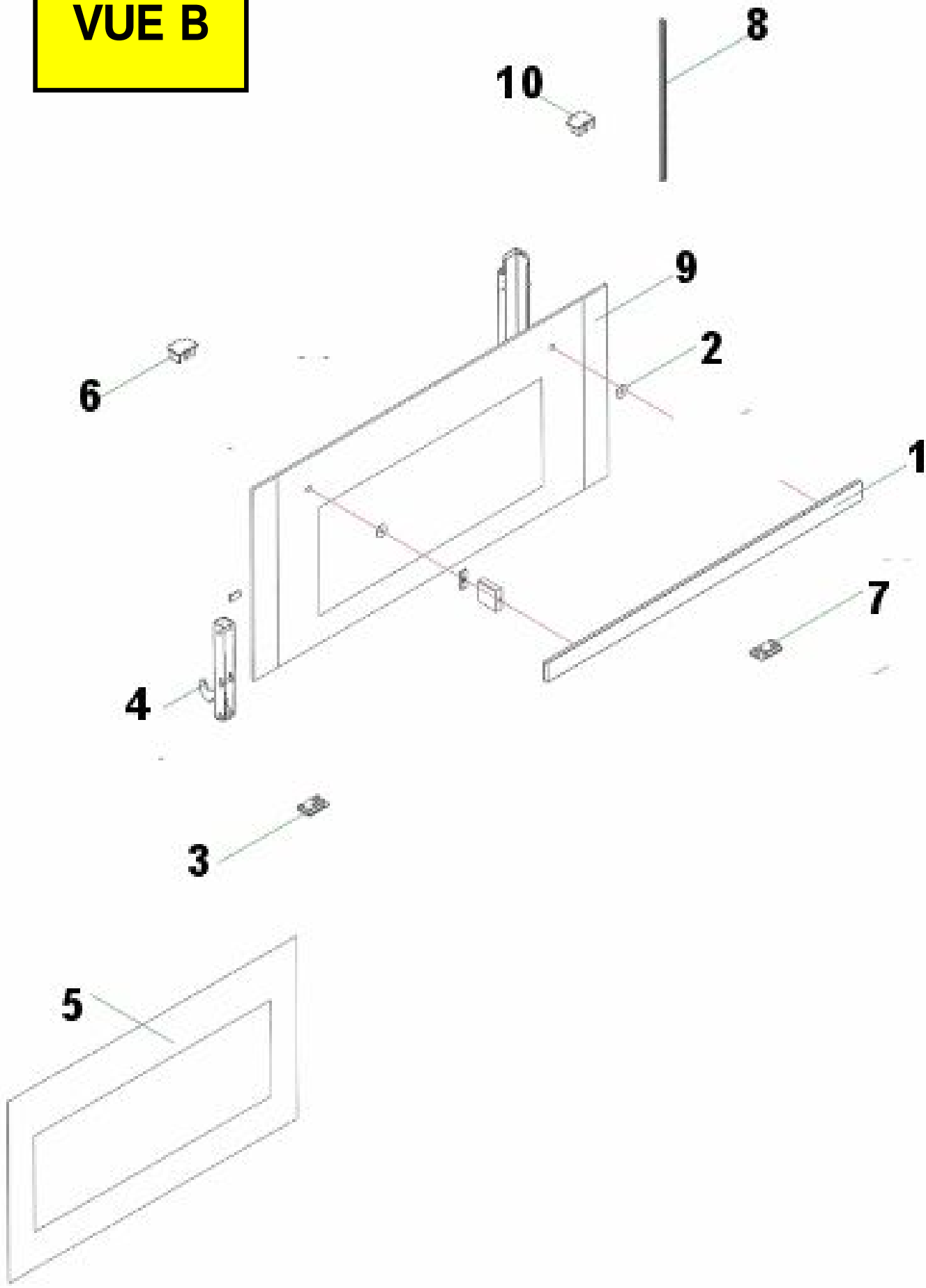

VUE C

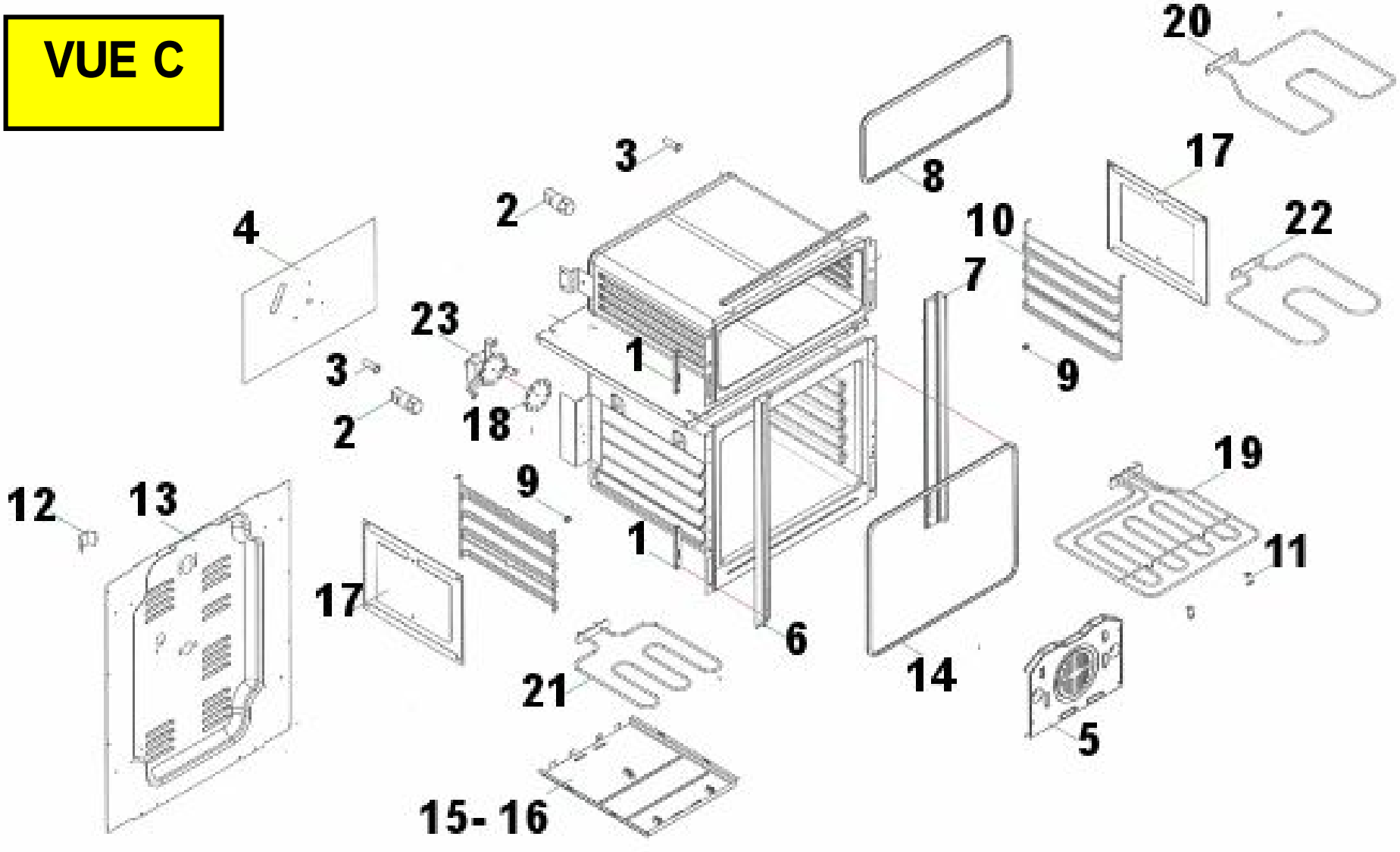

VUE D

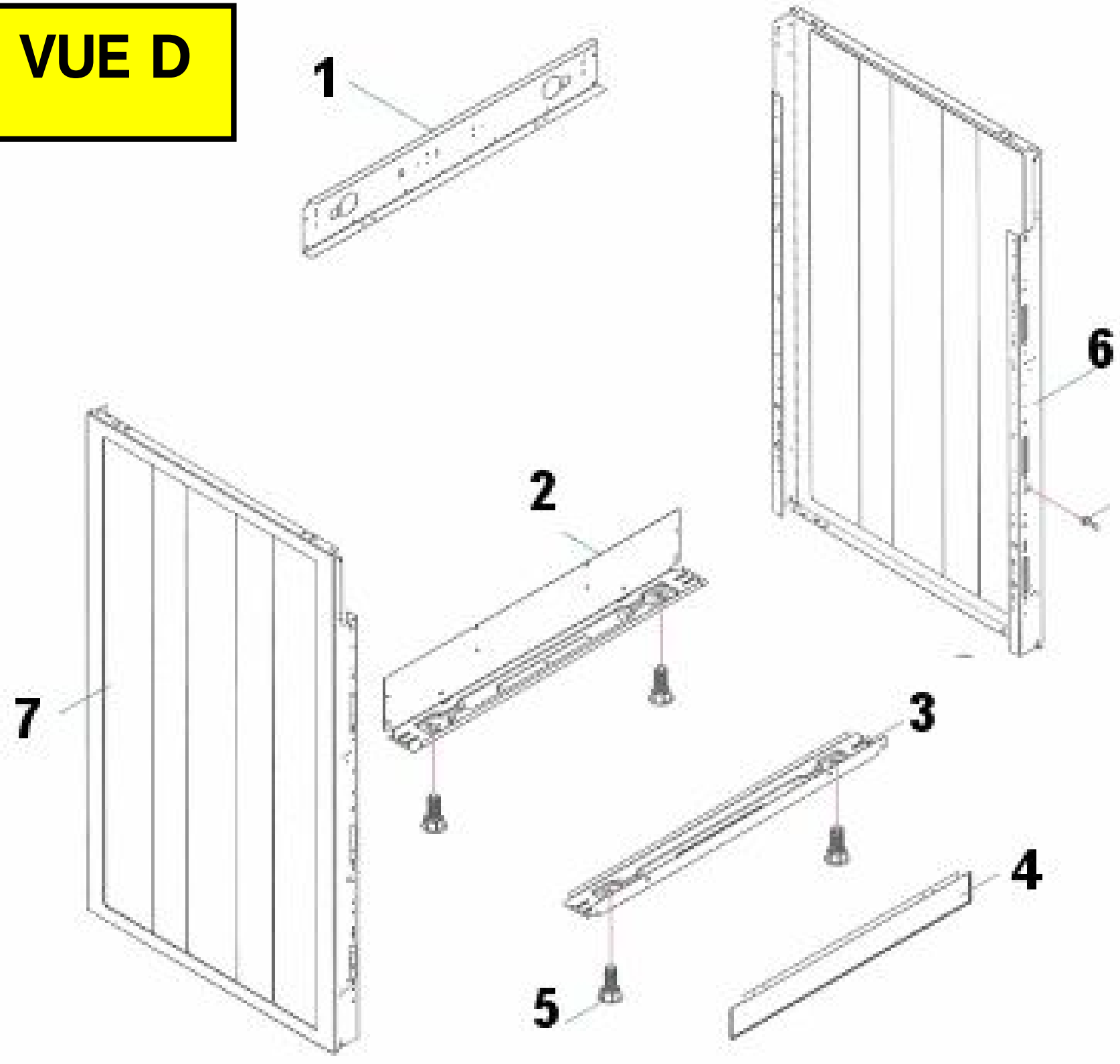

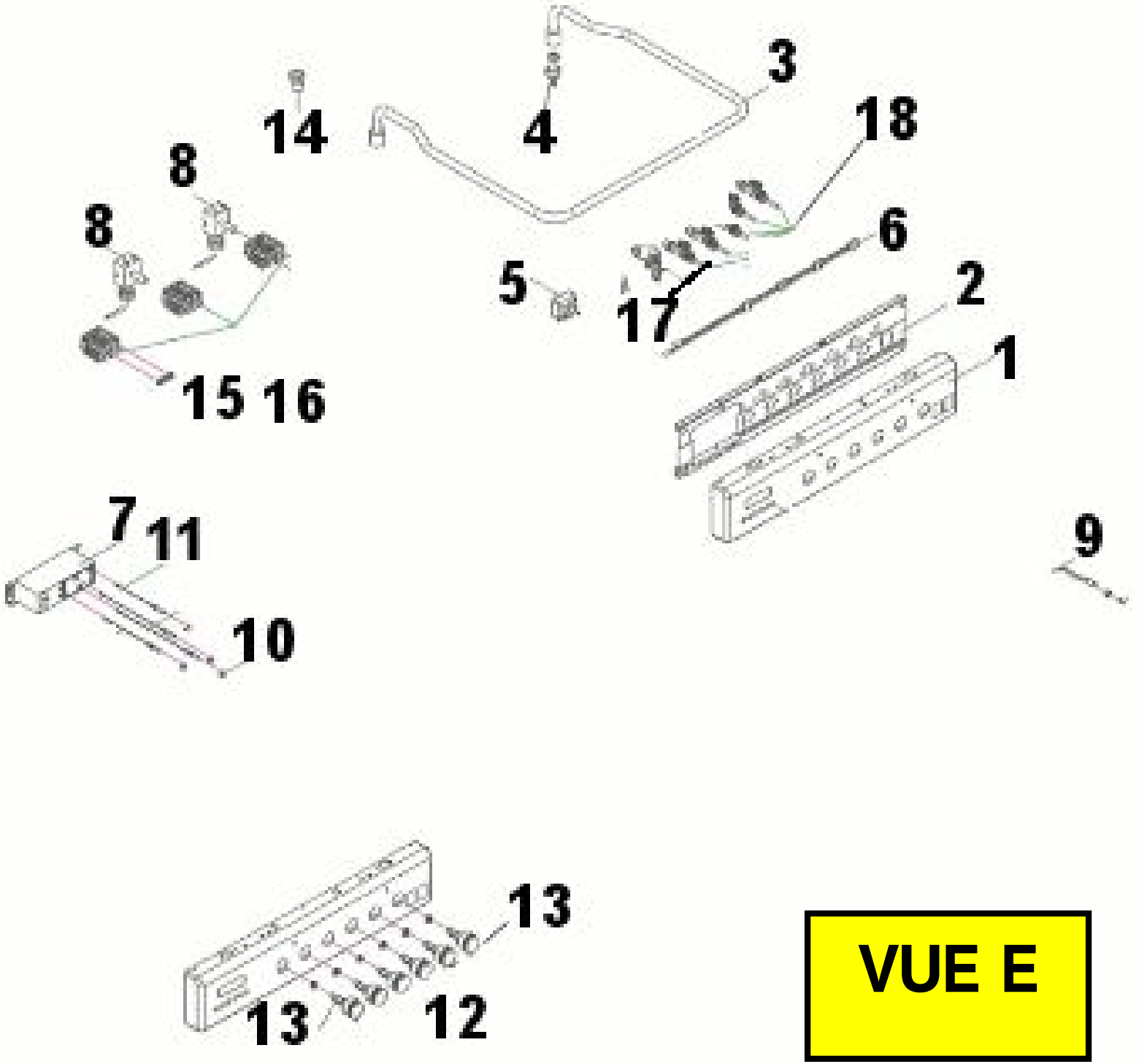

VUE E

VUE F

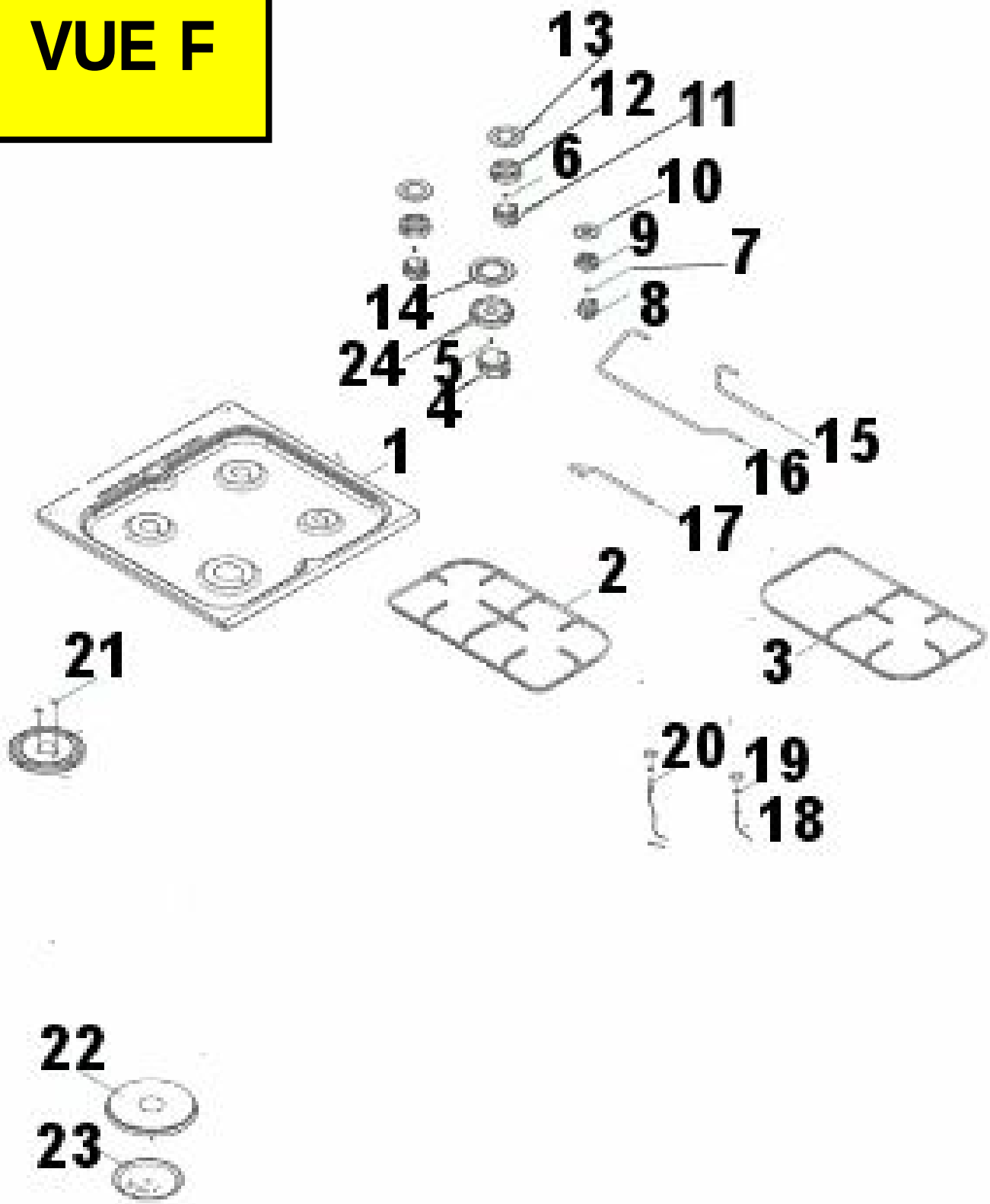

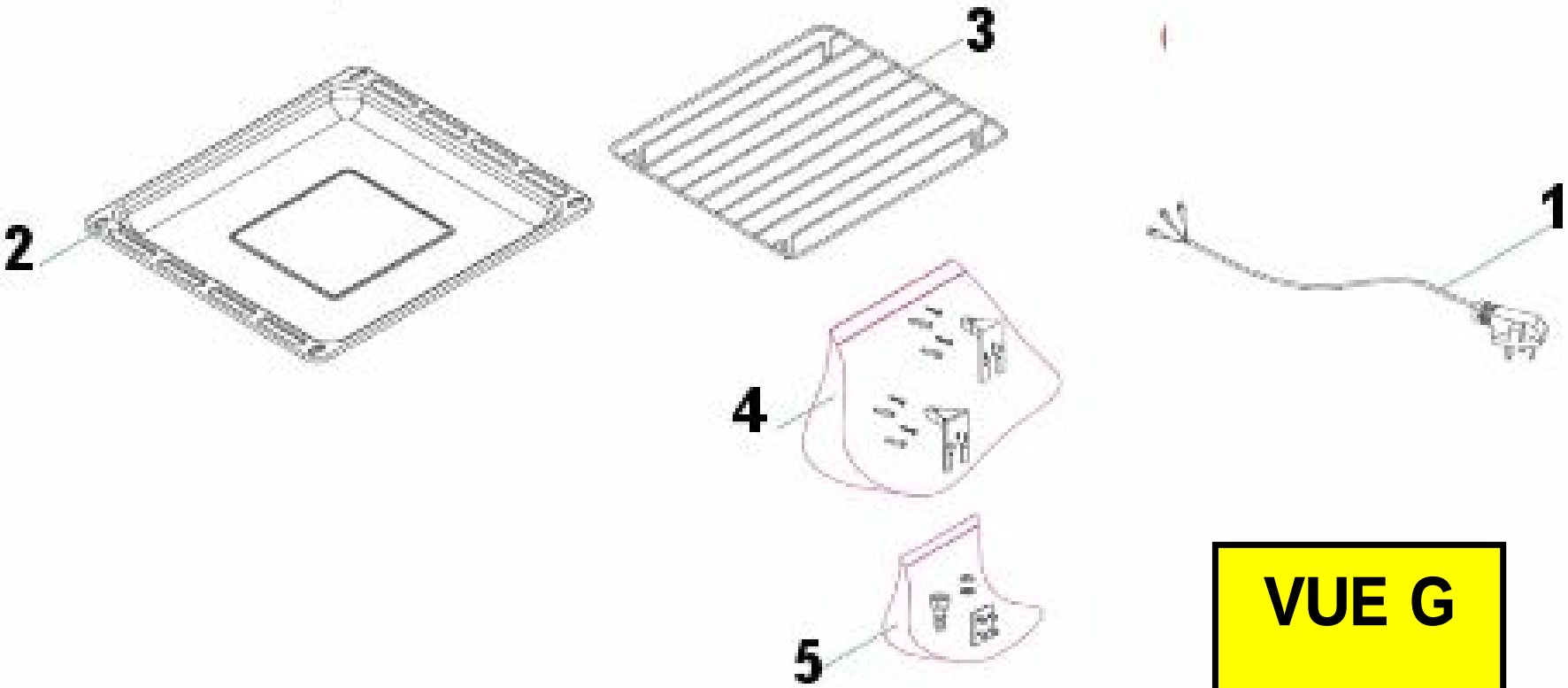
3
2
1
4
5
VUE G