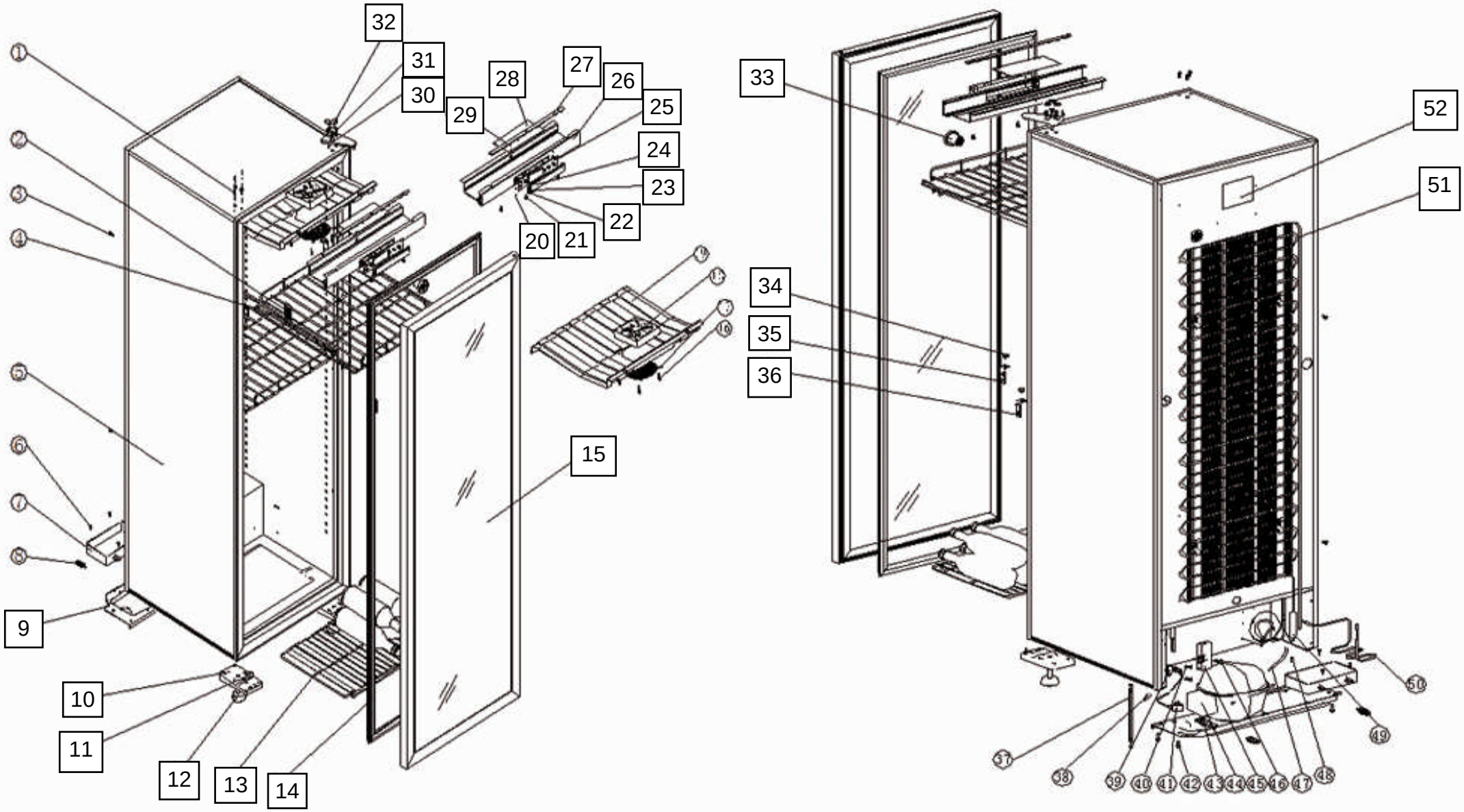
32
31
30
29
28
27
26
25
24
23
22
21
20
33
52
51
34
35
36
15
9
10
11
12
13
14