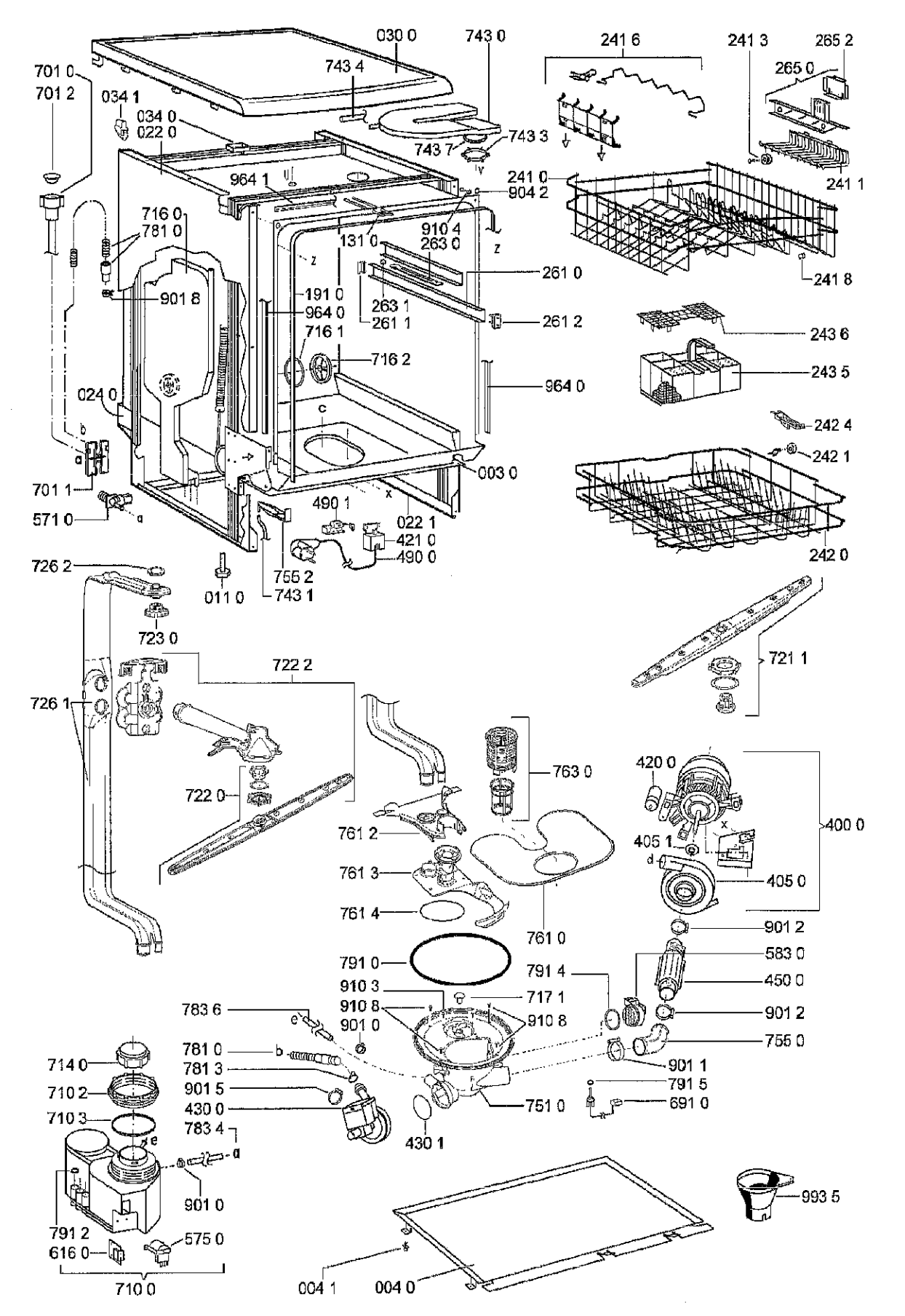
030 0
743 0
241 6
241 3
265 2
265 0
743 4
701 0
701 2
034 1
034 0
022 0
743 3
743 7
964 1
904 2
241 0
241 1
716 0
781 0
910 4
263 0
131 0
261 0
241 8
901 8
191 0
964 0
263 1
261 1
261 2
243 6
716 1
716 2
243 5
964 0
024 0
242 4
242 1
003 0
701 1
571 0
490 1
022 1
421 0
490 0
242 0
726 2
755 2
743 1
011 0
723 0
721 1
722 2
726 1
722 0
763 0
420 0
400 0
761 2
405 1
761 3
405 0
761 4
761 0
901 2
791 0
583 0
791 4
450 0
910 3
717 1
783 6
910 8
901 2
901 0
910 8
755 0
781 0
714 0
781 3
901 1
710 2
901 5
791 5
430 0
751 0
691 0
710 3
783 4
430 1
901 0
993 5
791 2
575 0
616 0
710 0
004 1
004 0

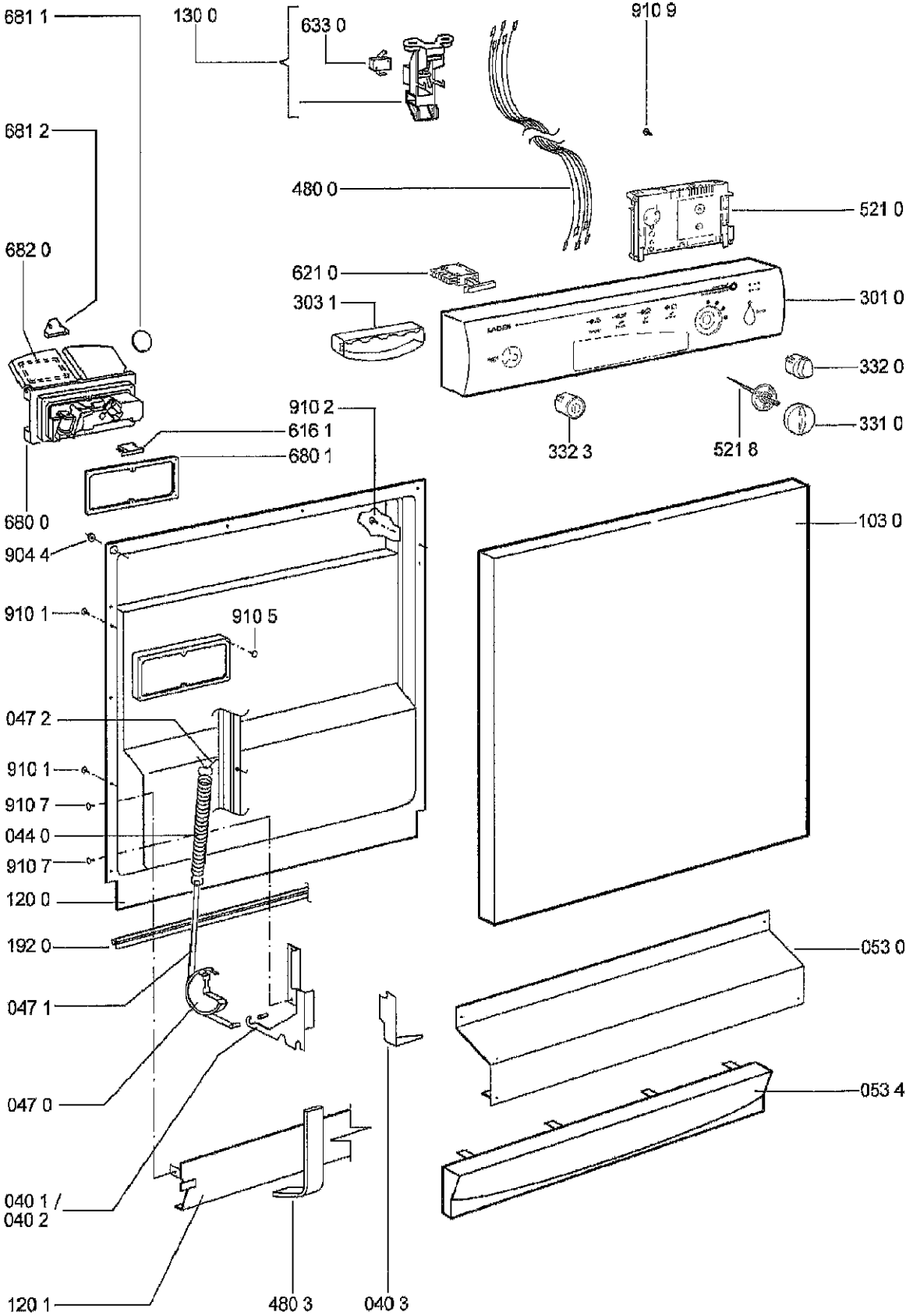
681 1
130 0
633 0
910 9
681 2
480 0
521 0
682 0
621 0
303 1
301 0
332 0
910 2
616 1
680 1
332 3
521 8
331 0
680 0
904 4
103 0
910 1
910 5
047 2
910 1
910 7
044 0
910 7
120 0
192 0
053 0
047 1
047 0
053 4
040 1 /
040 2
120 1
480 3
040 3