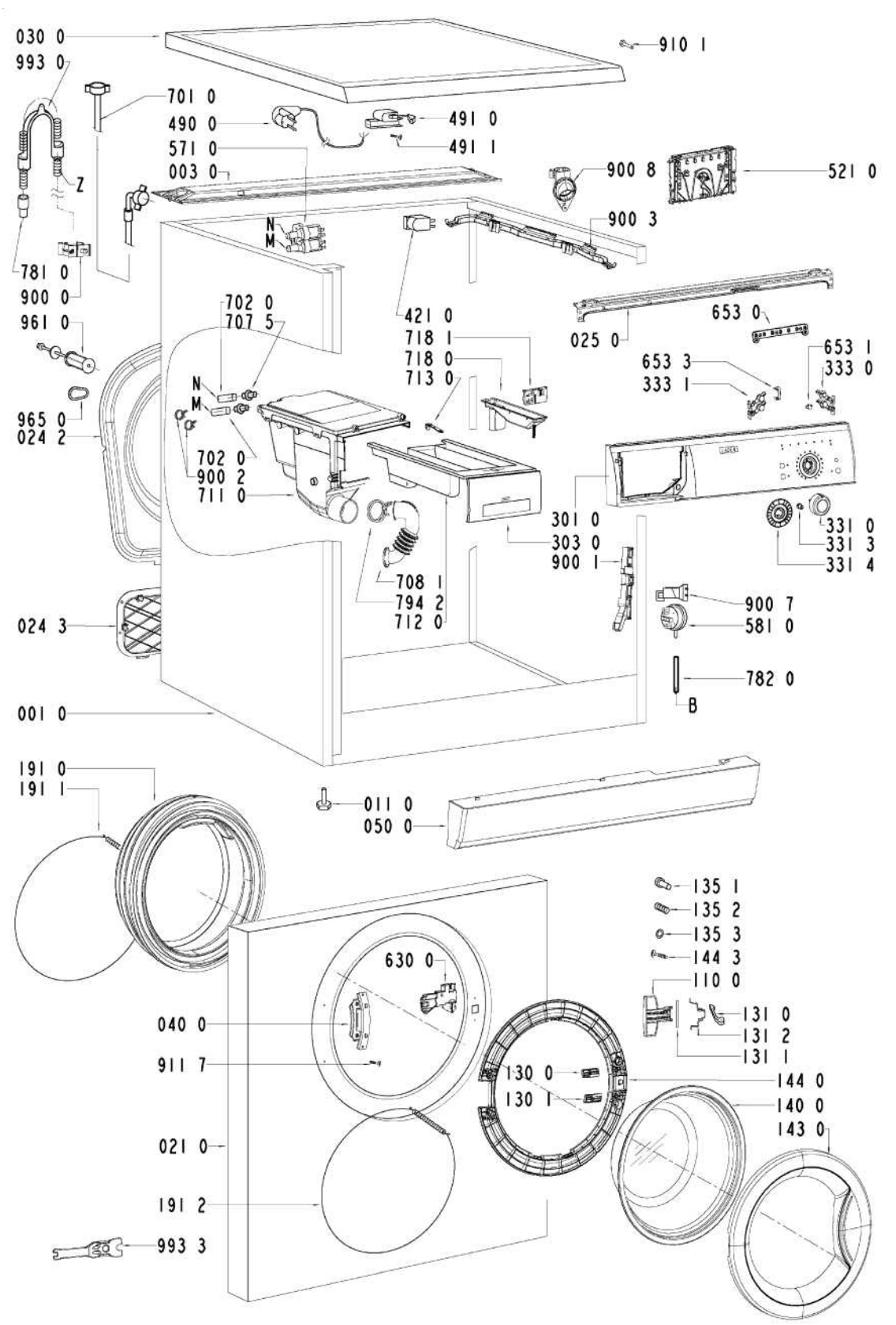
030 0
993 0
910 1
701 0
490 0
491 0
491 1
571 0
003 0
900 8
521 0
Z
900 3
N
M
781 0
900 0
702 0
707 5
421 0
653 0
961 0
718 1
718 0
713 0
025 0
653 1
333 0
653 3
333 1
N
M
965 0
024 2
702 0
900 2
711 0
301 0
303 0
900 1
331 0
331 3
331 4
708 1
794 2
712 0
900 7
581 0
024 3
782 0
B
001 0
191 0
191 1
011 0
050 0
135 1
135 2
135 3
144 3
110 0
630 0
131 0
131 2
131 1
040 0
911 7
130 0
130 1
144 0
140 0
143 0
021 0
191 2
993 3

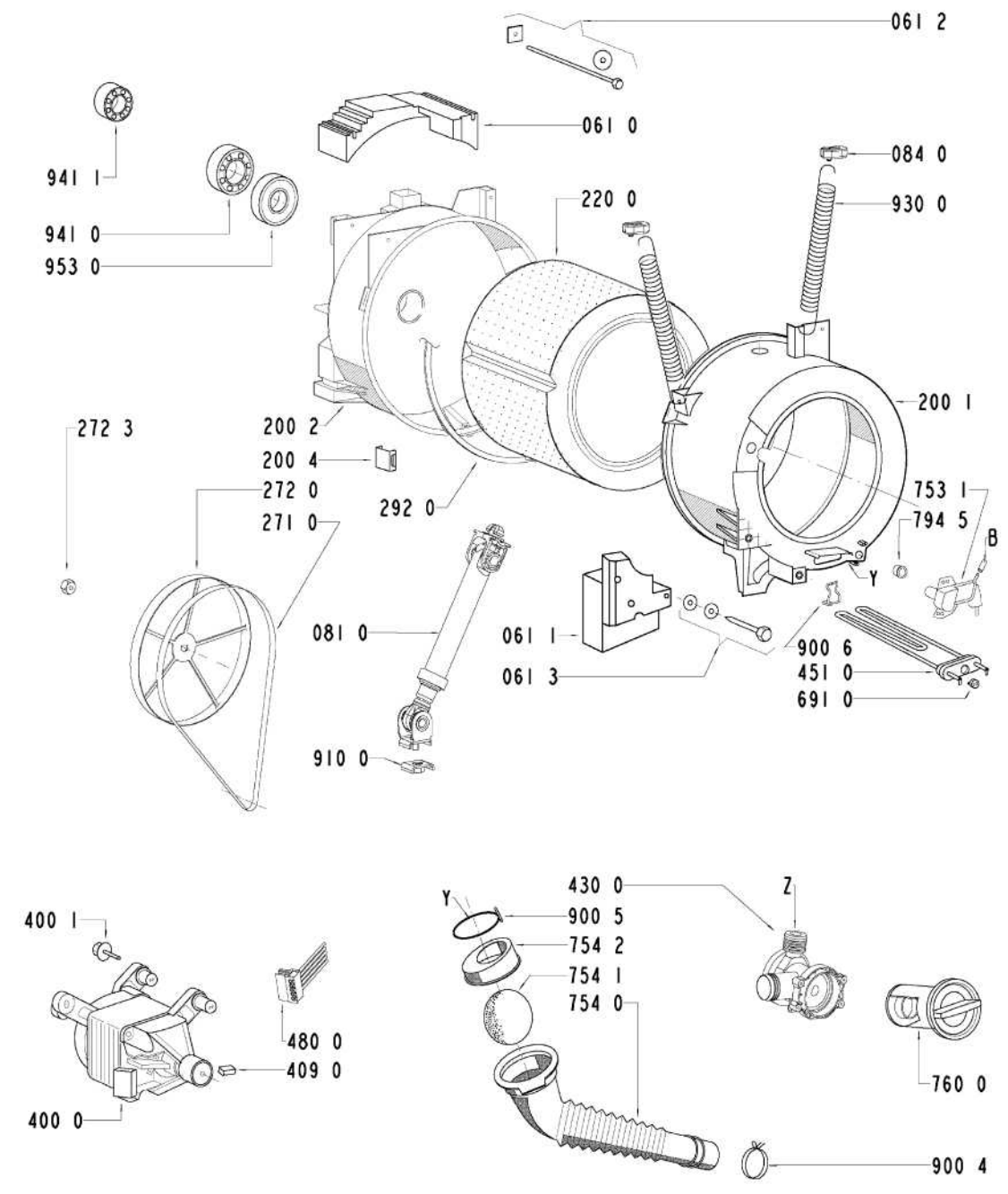
061 2
061 0
941 1
941 0
953 0
084 0
930 0
220 0
200 1
272 3
200 2
200 4
272 0
292 0
753 1
794 5
B
271 0
Y
081 0
061 1
061 3
900 6
451 0
691 0
910 0
400 1
480 0
409 0
400 0
430 0
Z
Y
900 5
754 2
754 1
754 0
760 0
900 4