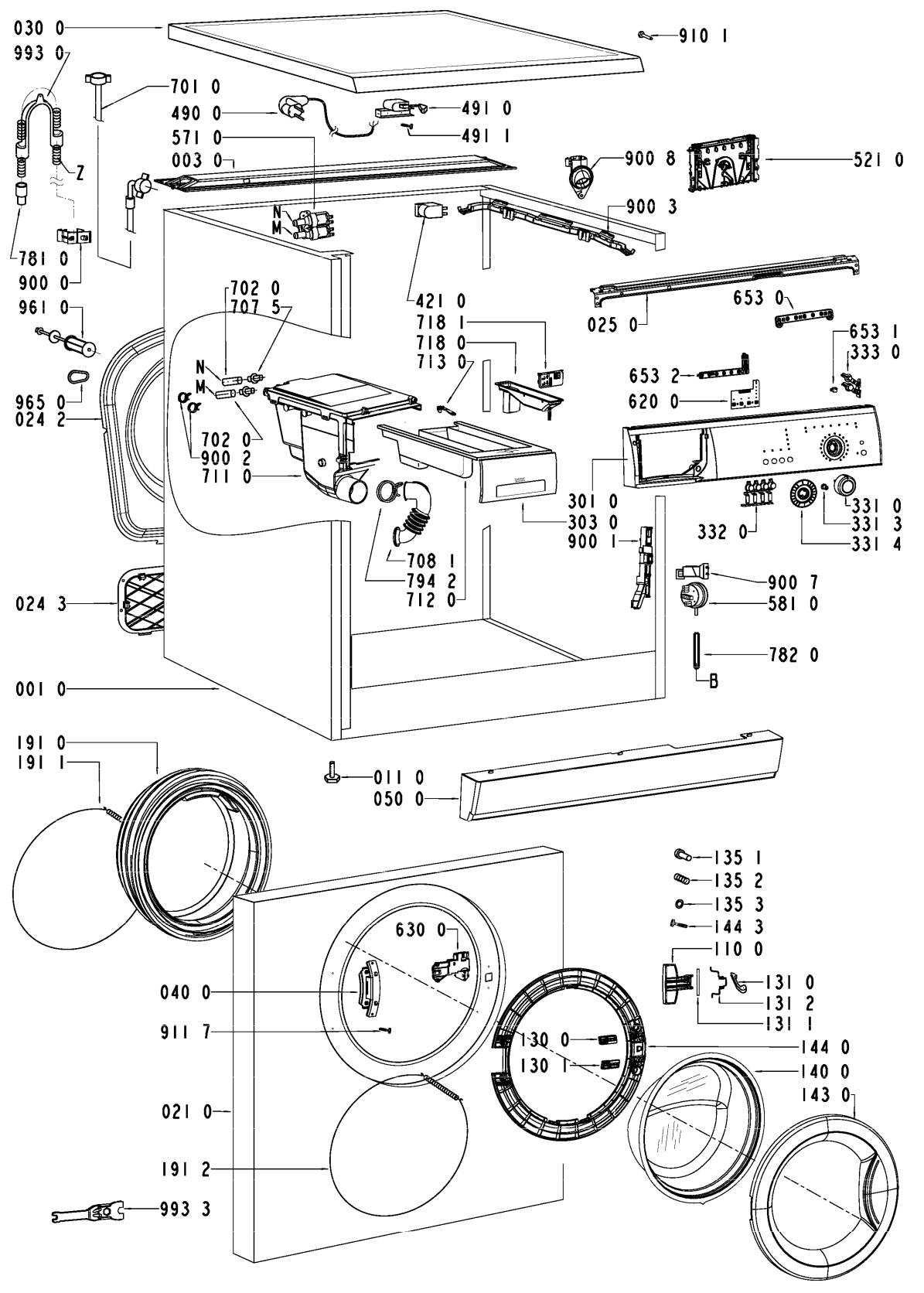
030 0
993 0
910 1
701 0
490 0
491 0
571 0
491 1
003 0
900 8
521 0
Z
900 3
N
M
781 0
900 0
702 0
707 5
421 0
653 0
961 0
718 1
025 0
653 1
718 0
333 0
713 0
653 2
N
M
620 0
965 0
024 2
702 0
900 2
711 0
301 0
331 0
303 0
331 3
900 1
332 0
331 4
708 1
900 7
794 2
024 3
581 0
712 0
782 0
B
001 0
191 0
191 1
011 0
050 0
135 1
135 2
135 3
144 3
630 0
110 0
040 0
131 0
131 2
911 7
131 1
130 0
144 0
130 1
140 0
143 0
021 0
191 2
993 3

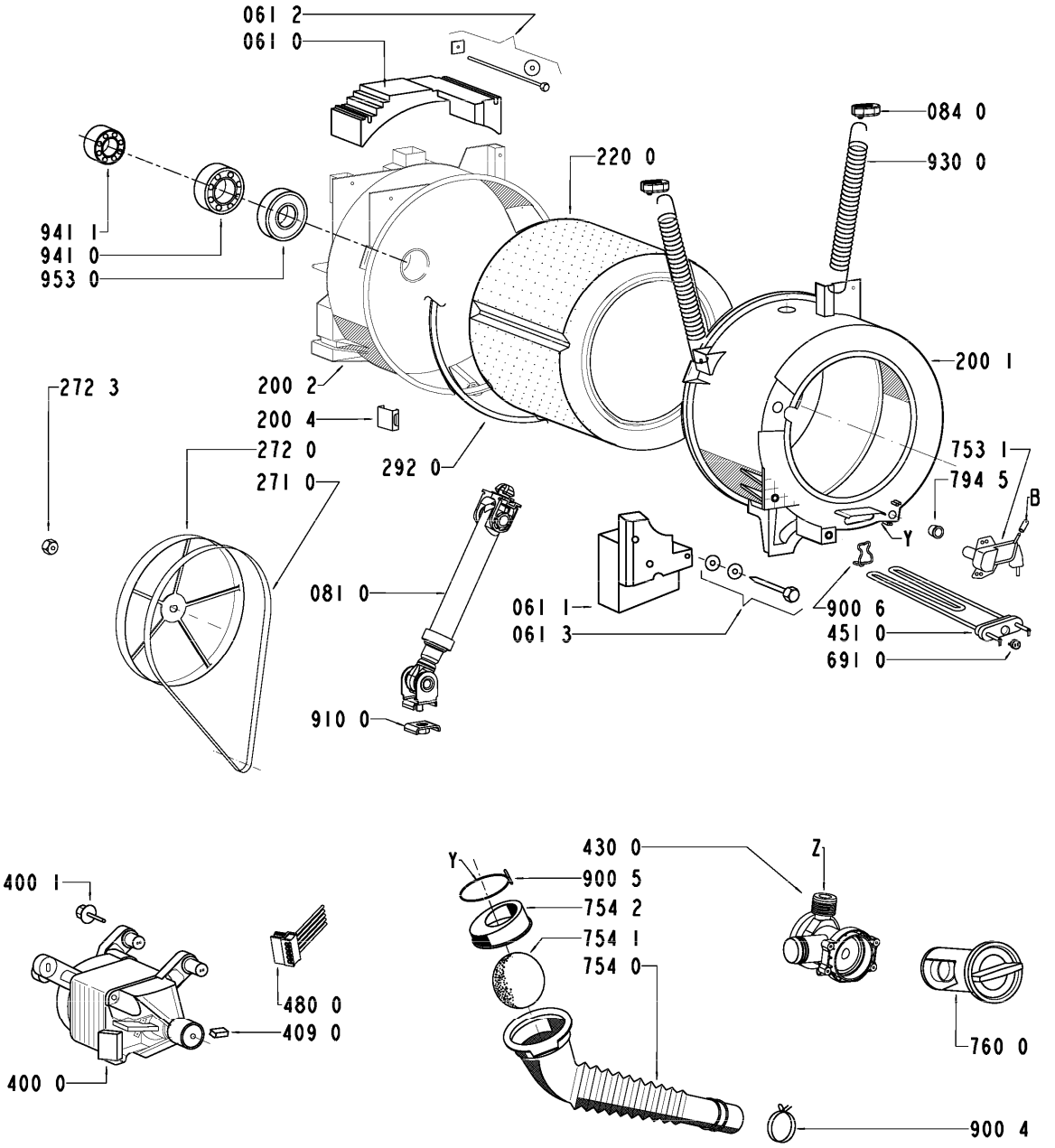
061 2
061 0
084 0
930 0
220 0
941 1
941 0
953 0
200 1
272 3
200 2
200 4
272 0
292 0
753 1
794 5
B
271 0
Y
081 0
061 1
900 6
061 3
451 0
691 0
910 0
400 1
430 0
Z
Y
900 5
754 2
754 1
754 0
480 0
409 0
760 0
400 0
900 4