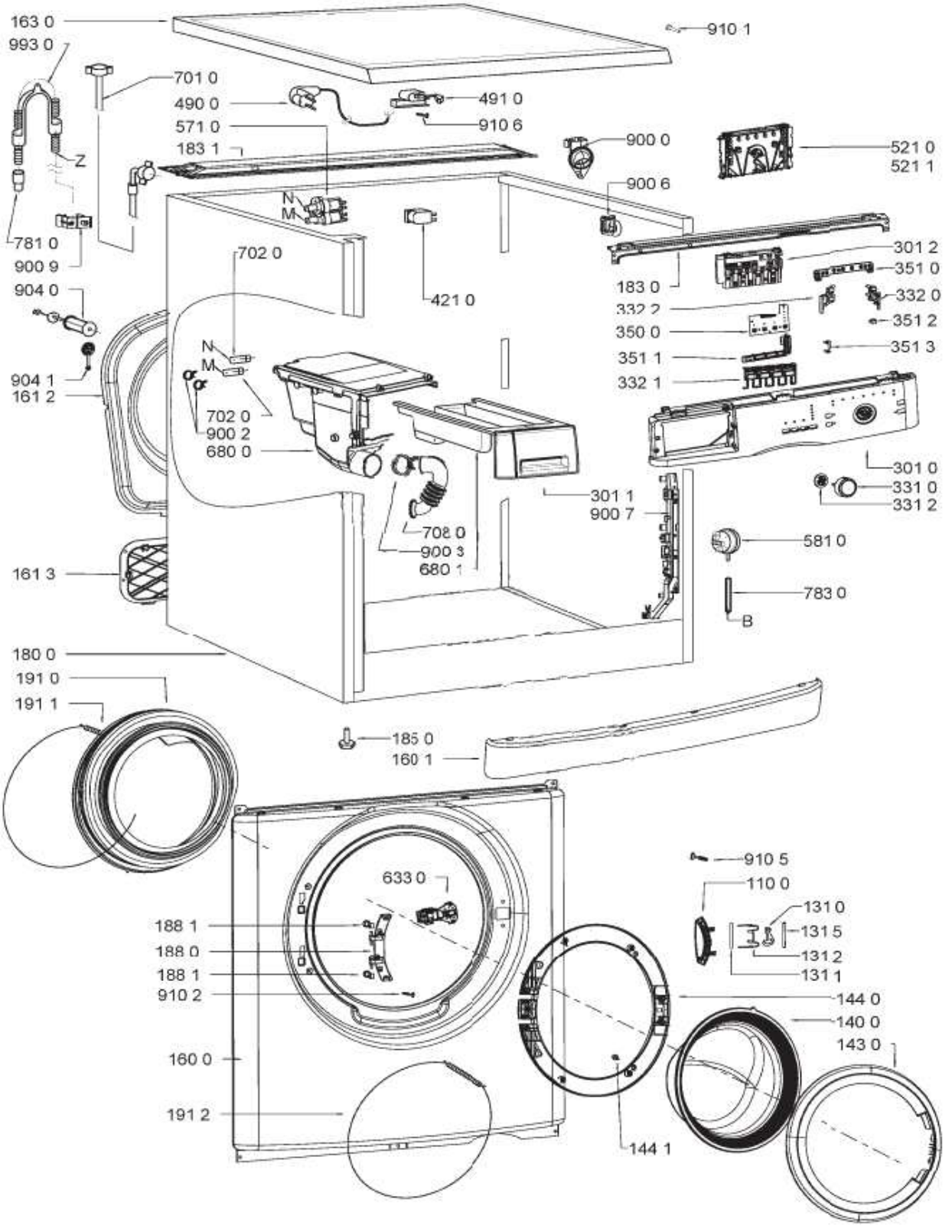
163 0
993 0
910 1
701 0
490 0
491 0
571 0
910 6
183 1
900 0
521 0
521 1
900 6
Z
781 0
900 9
N
M
702 0
421 0
301 2
351 0
183 0
332 2
332 0
351 2
904 0
350 0
351 3
351 1
904 1
332 1
161 2
702 0
900 2
680 0
301 0
331 0
331 2
301 1
900 7
708 0
900 3
680 1
581 0
161 3
783 0
B
180 0
191 0
191 1
185 0
160 1
910 5
633 0
110 0
188 1
131 0
188 0
131 5
188 1
131 2
910 2
131 1
144 0
140 0
160 0
143 0
191 2
144 1

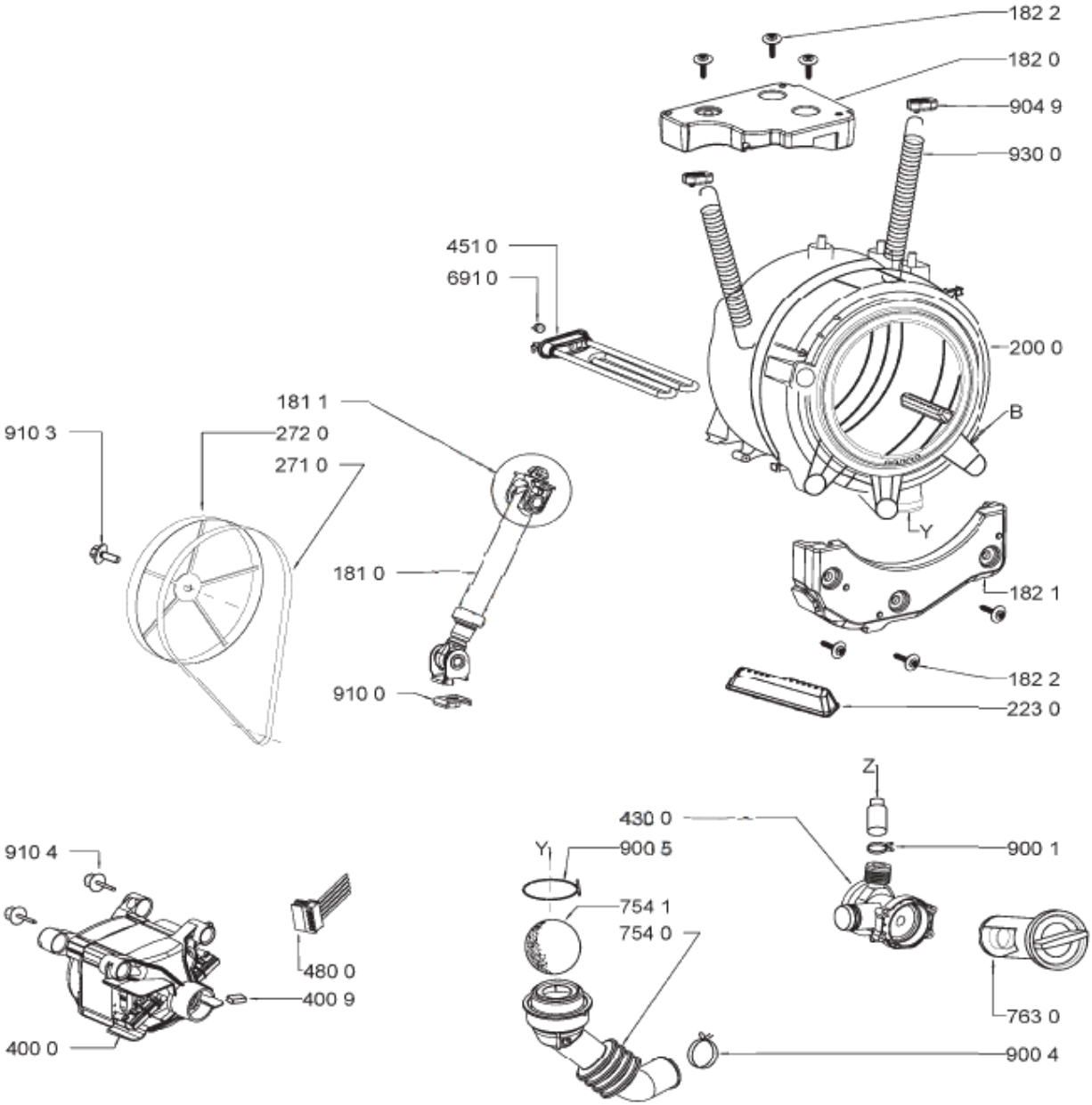
182 2
182 0
904 9
930 0
451 0
691 0
200 0
B
Y
181 1
910 3
272 0
271 0
181 0
182 1
910 0
182 2
223 0
Z
430 0
900 1
Y
900 5
754 1
754 0
763 0
910 4
480 0
400 9
400 0
900 4