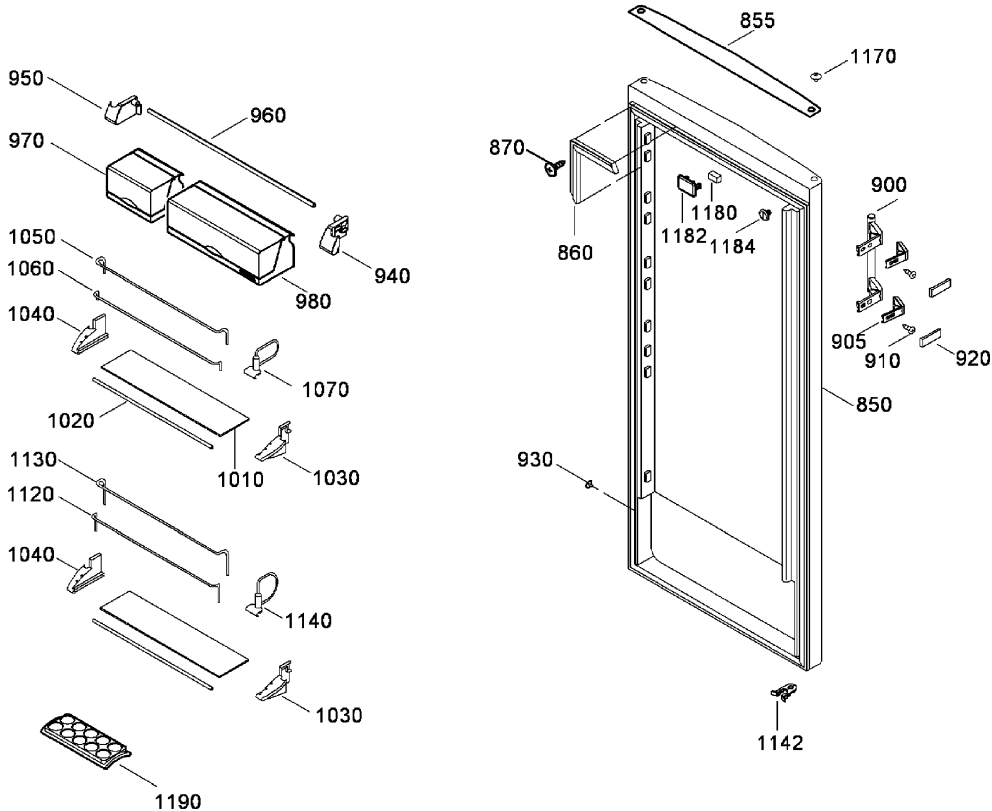
950
960
970
940
980
1050
1060
1040
1070
1020
1010
1030
1130
1120
1040
1140
1030
1190
855
1170
870
860
1180
1182
1184
900
905
910
920
850
930
1142

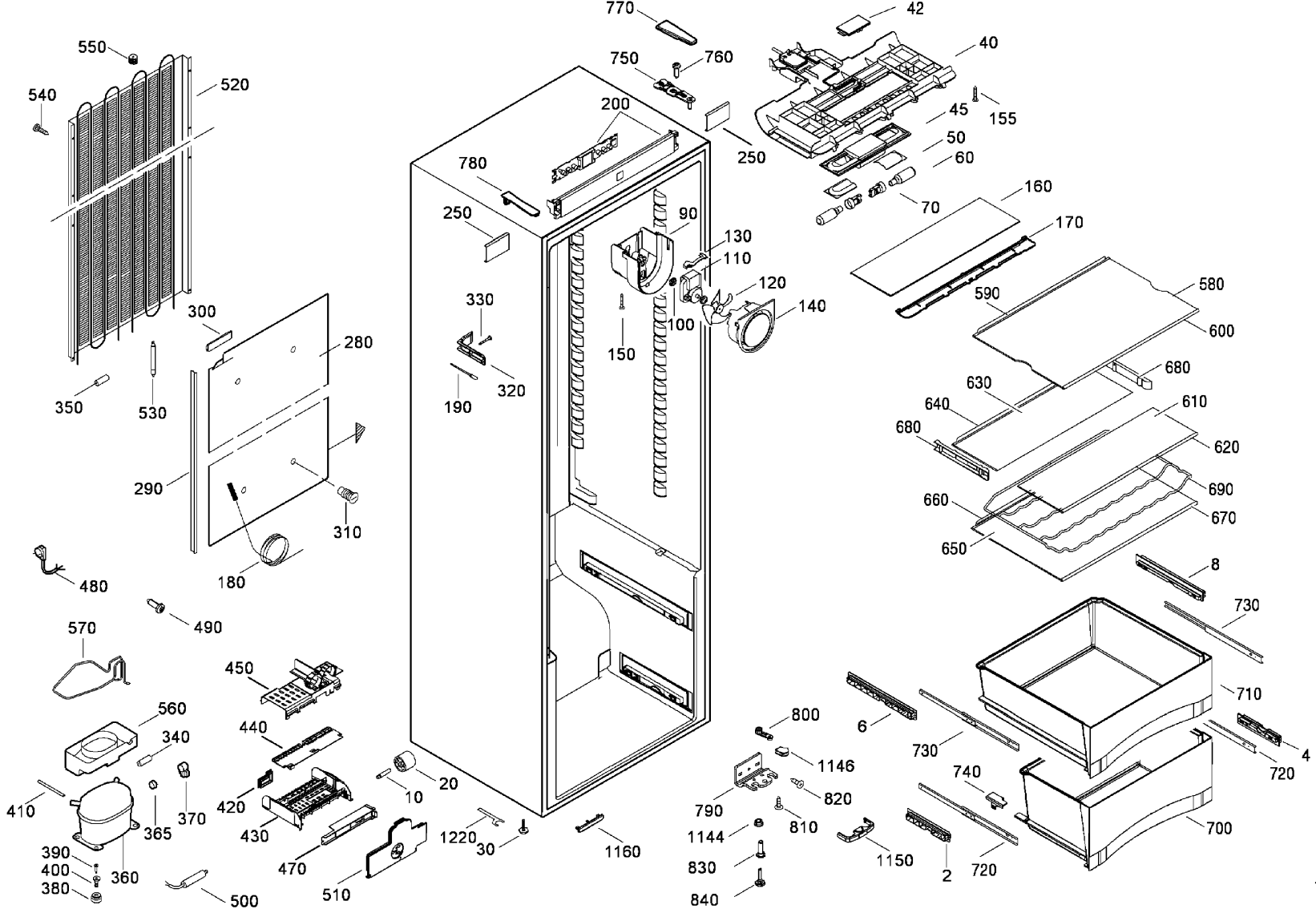

770
42
40
550
750
760
520
540
200
45
155
50
60
250
780
70
160
250
90
130
170
110
120
580
590
330
140
300
100
600
280
150
680
630
320
190
640
610
350
530
680
620
290
690
660
670
310
650
480
180
8
490
730
570
450
710
560
800
6
440
340
730
4
1146
720
20
740
410
420
10
790
820
370
365
430
1220
810
700
1144
390
30
1160
1150
2
720
400
360
470
830
380
510
500
840