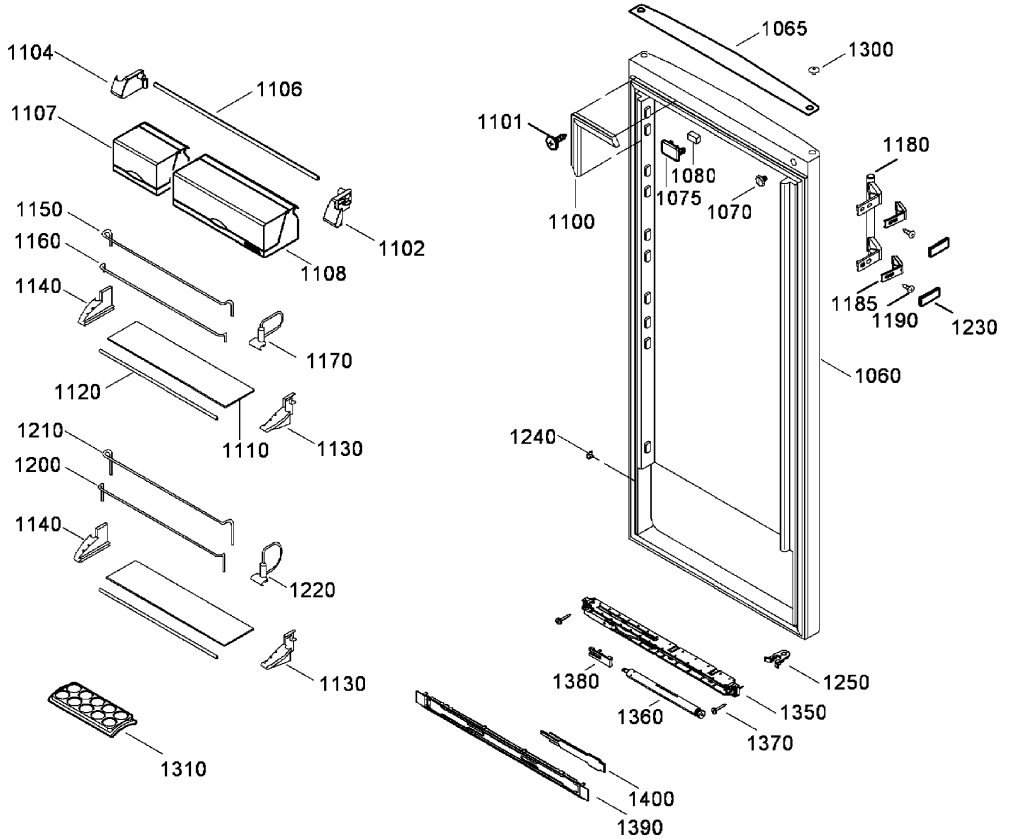
1104
1106
1107
1150
1160
1140
1102
1108
1170
1120
1110
1130
1210
1200
1140
1220
1130
1310
1065
1300
1101
1180
1080
1075
1070
1100
1185
1190
1230
1060
1240
1380
1250
1350
1360
1370
1400
1390

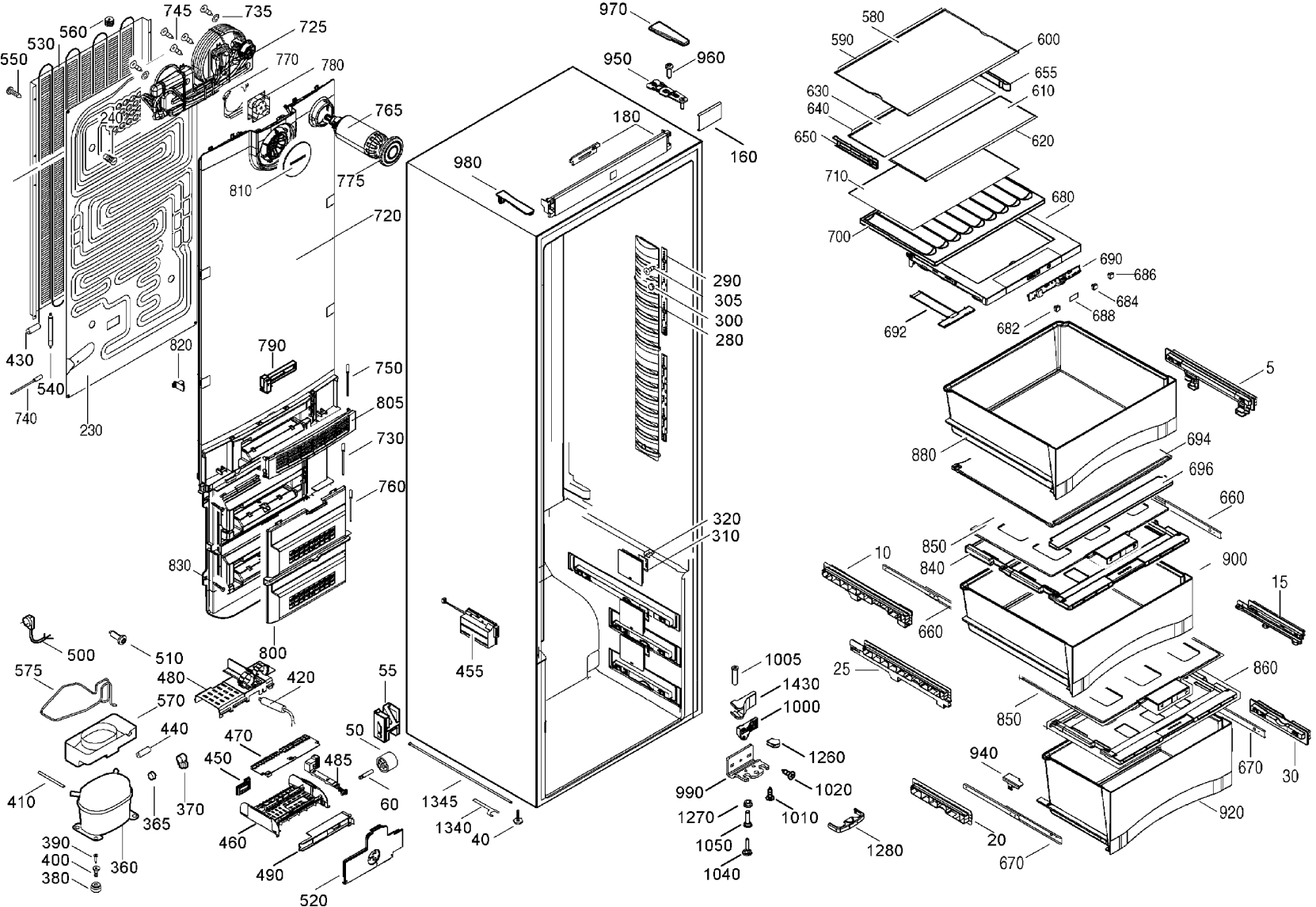
745
735
560
530
550
725
770
780
240
765
810
775
720
430
540
740
230
820
790
750
805
730
760
830
800
500
510
575
480
420
570
440
470
450
485
410
365
370
390
400
380
360
460
490
520
55
50
60
970
950
960
180
980
160
290
305
300
280
320
310
455
1005
1430
1000
1260
990
1020
1270
1010
1050
1040
1280
1345
1340
40
580
590
600
655
630
610
640
620
650
710
680
700
690
686
684
688
692
682
5
880
694
696
660
850
840
900
10
15
660
25
860
850
940
670
30
920
20
670