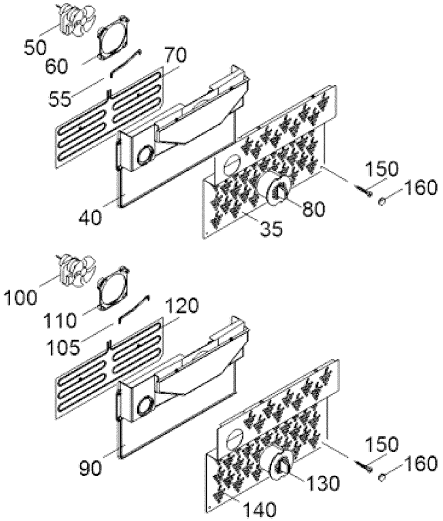
50
60
70
55
40
35
80
150
160
100
110
120
105
90
130
140
150
160

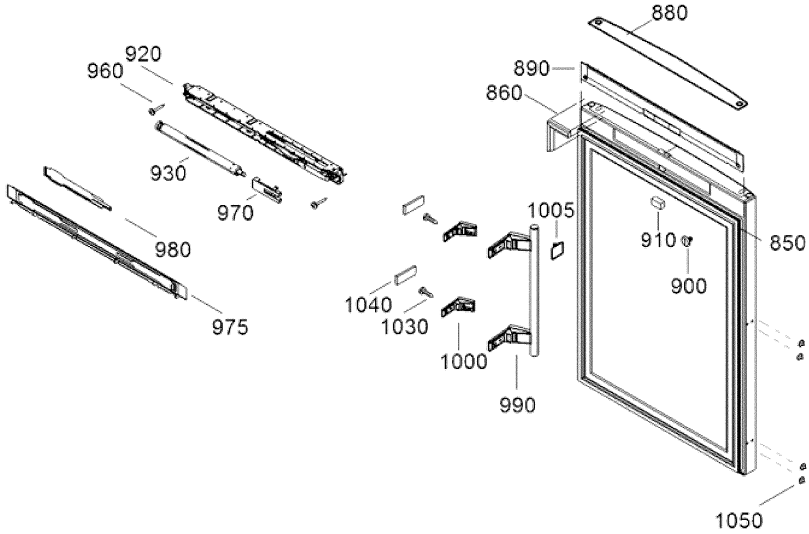
880
920
960
890
860
930
970
980
975
1005
910
850
900
1040
1030
1000
990
1050

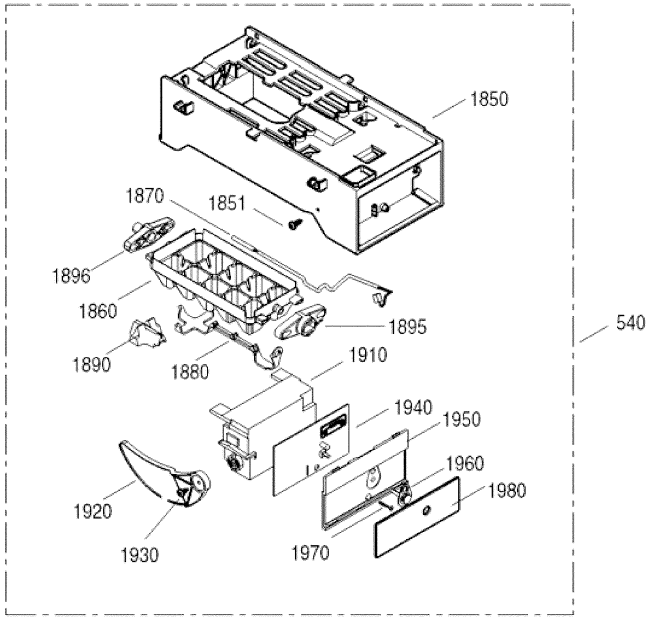
1850
1870
1851
1896
1860
1895
540
1890
1880
1910
1940
1950
1960
1980
1920
1930
1970

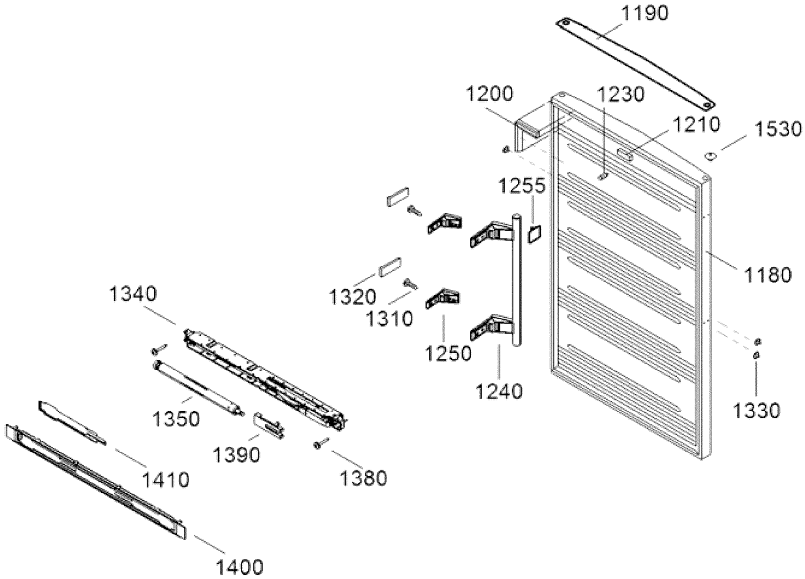
1190
1200
1230
1210
1530
1255
1180
1340
1320
1310
1250
1240
1330
1350
1390
1380
1410
1400

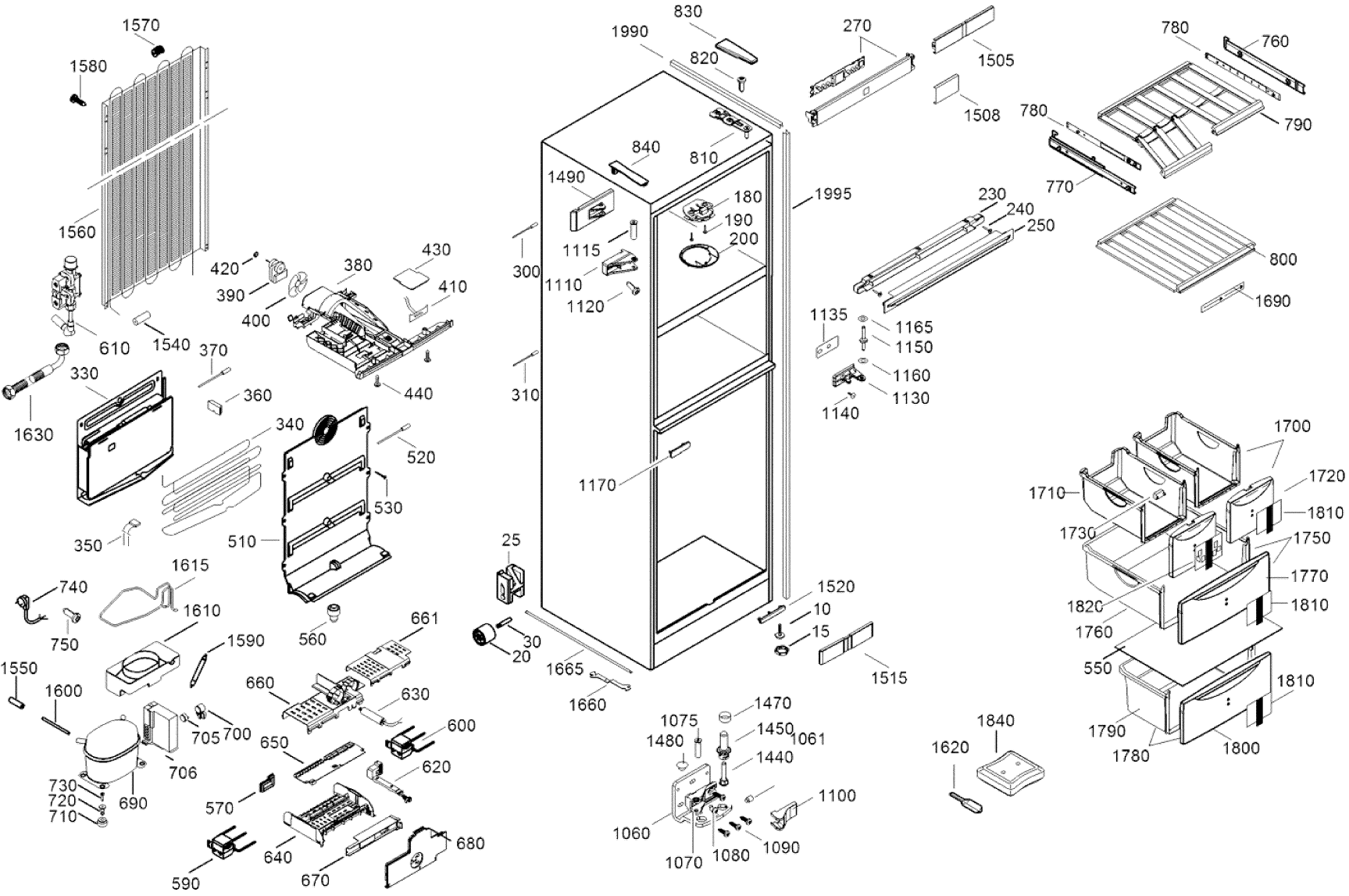
1570
1580
1560
610
1540
420
390
400
380
430
410
440
370
360
330
1630
340
520
530
510
350
1615
740
1610
750
560
1590
661
1550
1600
660
630
705
700
706
650
600
620
730
720
710
690
570
640
680
590
670
830
1990
820
840
810
1490
180
190
200
1115
1110
1120
300
310
1995
1170
25
30
20
1665
1660
1520
10
15
1515
1470
1075
1450
1480
1061
1440
1100
1060
1070
1080
1090
270
1505
1508
780
760
790
770
230
240
250
800
1690
1135
1165
1150
1160
1130
1140
1700
1720
1710
1810
1730
1750
1770
1820
1810
1760
550
1810
1790
1780
1800
1620
1840