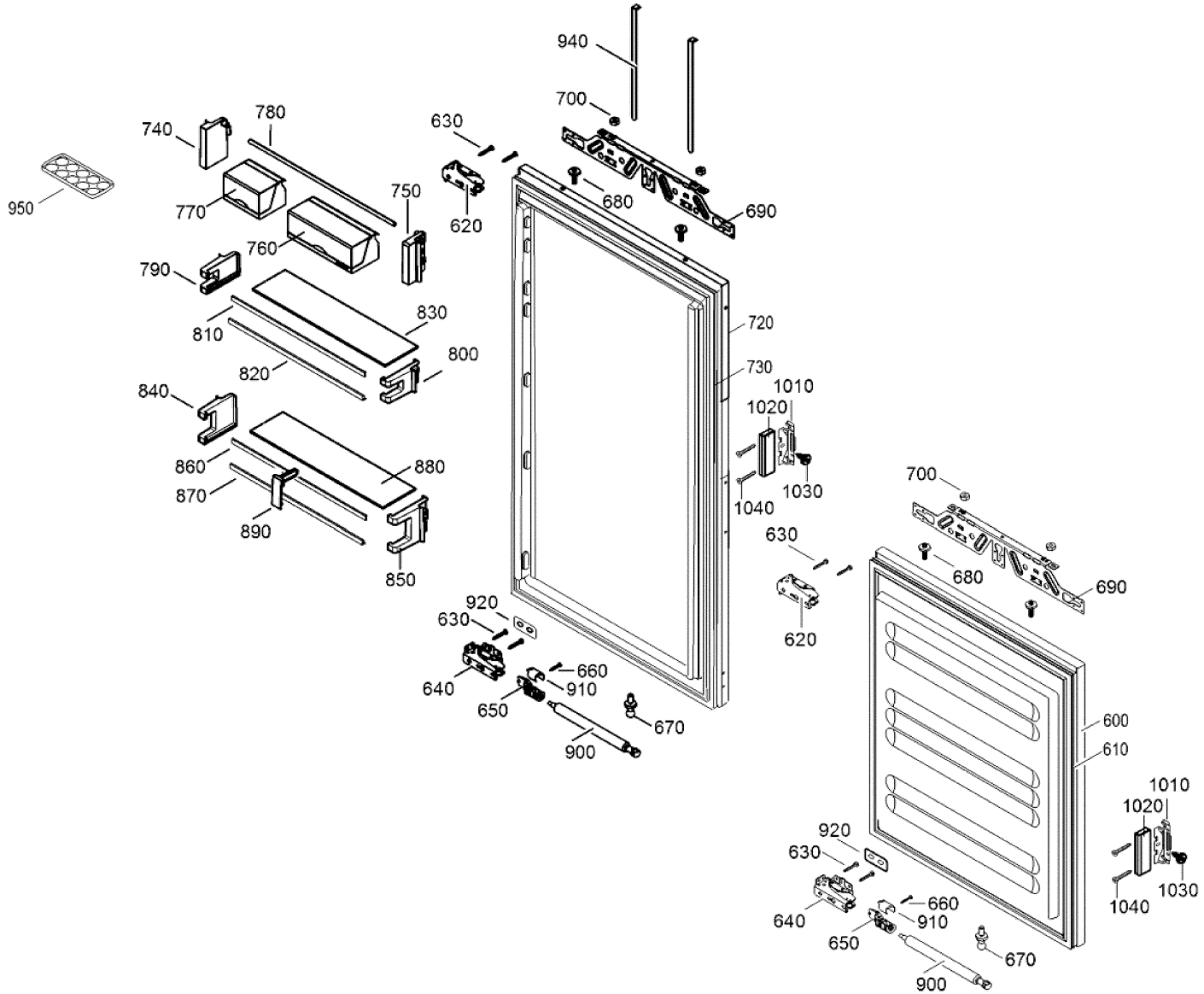
940
700
630
780
740
950
770
750
620
680
690
760
790
830
810
720
800
820
730
1010
840
1020
860
880
1030
870
1040
890
850
700
630
680
690
920
630
620
660
640
910
650
670
900
600
610
1010
1020
920
630
1030
1040
660
640
910
650
670
900

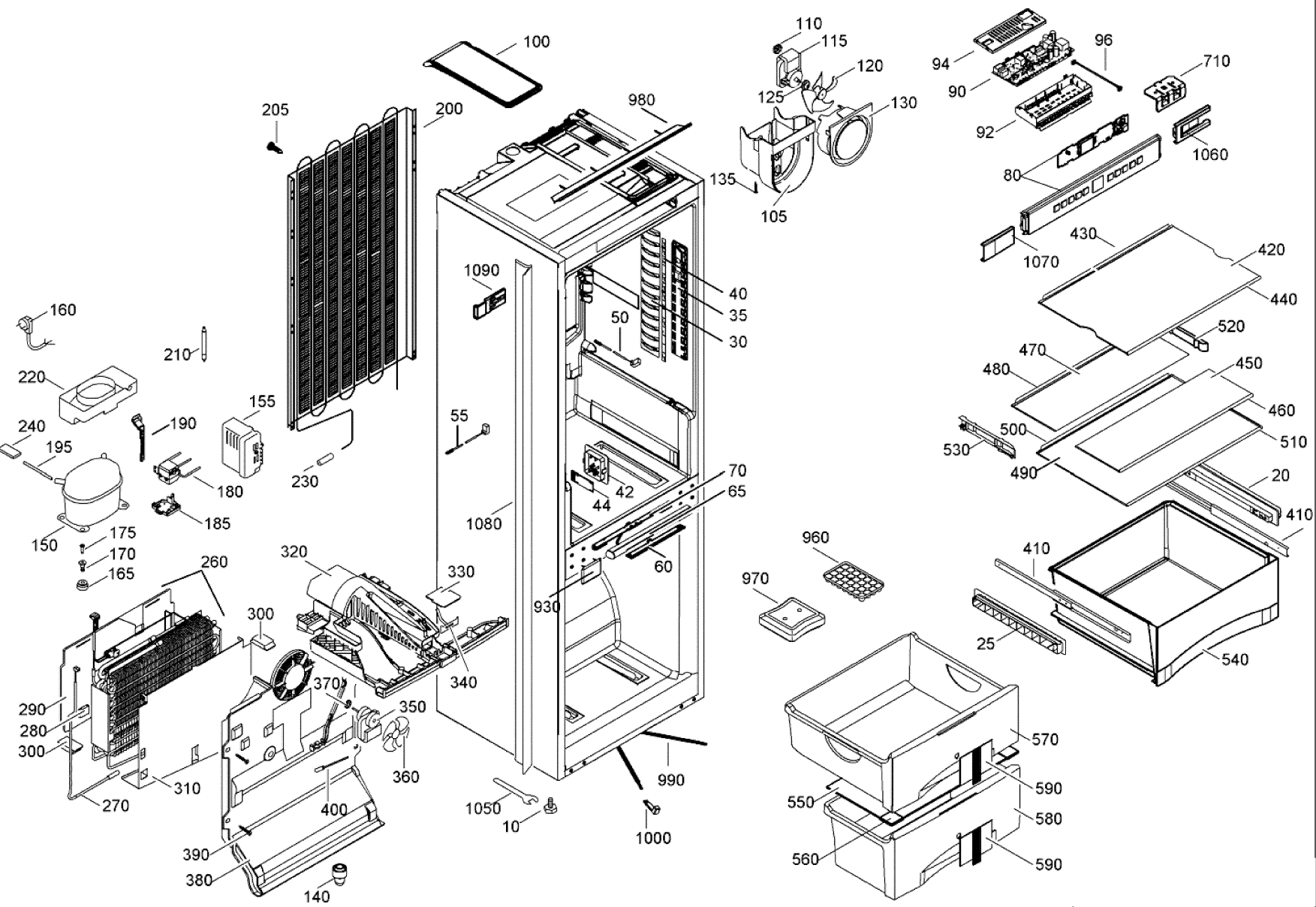
100
110
115
120
125
130
135
105
94
96
90
92
710
1060
80
1070
430
420
440
520
470
480
450
460
500
510
530
490
20
410
410
25
540
205
200
980
1090
40
35
30
50
55
42
44
70
65
1080
60
930
960
970
160
210
220
155
190
240
195
180
185
230
150
175
170
165
260
320
330
300
340
370
350
360
290
280
300
310
270
400
390
380
140
1050
10
990
1000
570
590
550
580
560
590