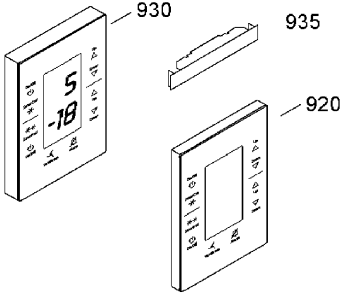
930
935
920

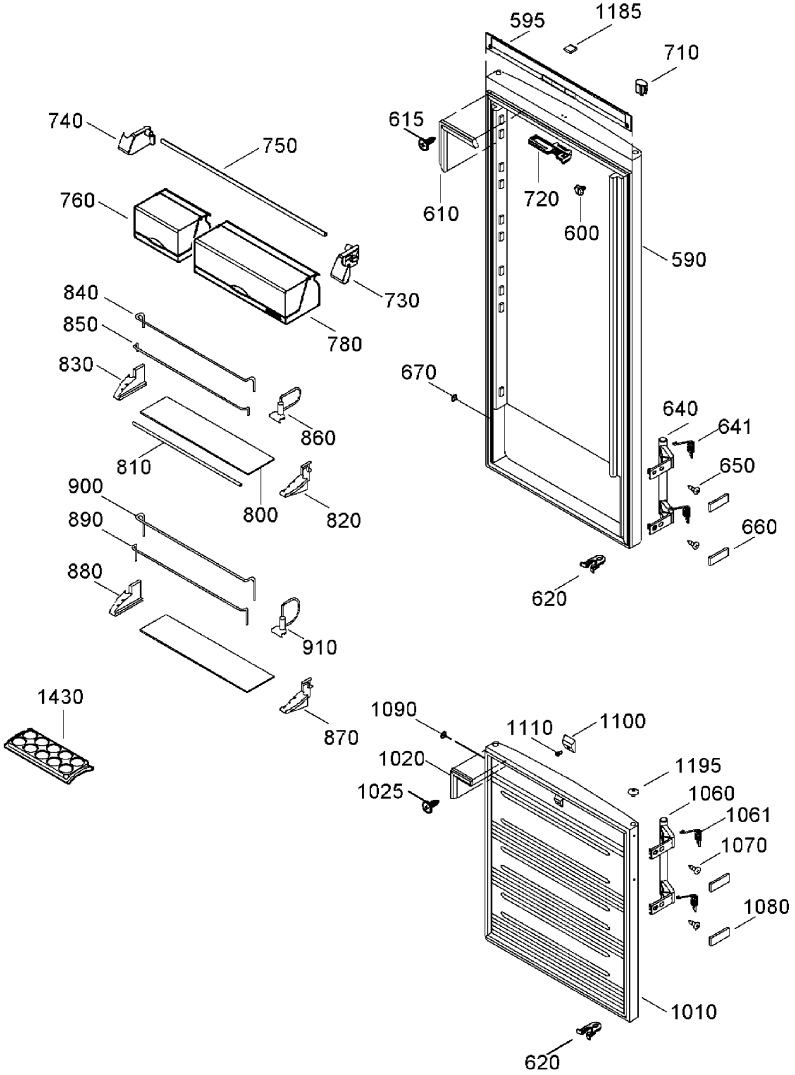
595
1185
710
740
750
615
610
720
600
760
590
730
840
850
780
830
670
640
641
860
650
810
900
800
820
660
890
880
620
910
1430
870
1090
1110
1100
1020
1195
1025
1060
1061
1070
1080
1010
620

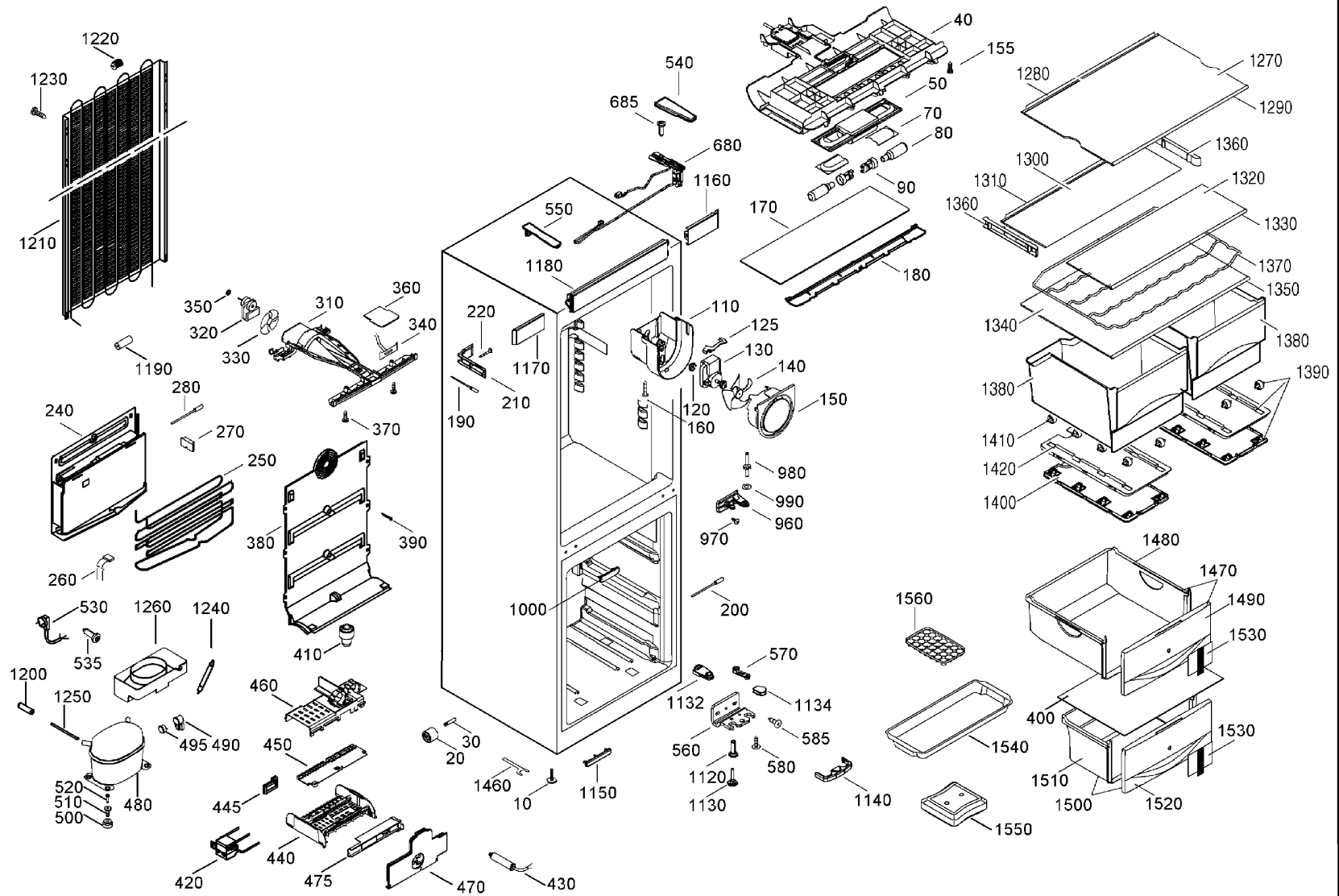
1220
1230
1210
540
685
680
1160
550
1180
40
155
50
70
80
90
170
180
1270
1280
1290
1360
1300
1310
1320
1360
1330
1370
1350
1340
1380
1390
1380
1410
1420
1400
350
320
330
310
360
340
1190
280
240
270
370
250
380
390
260
530
535
1260
1240
410
1200
1250
460
495
490
450
520
510
500
480
445
440
420
475
470
430
220
1170
210
190
110
125
130
140
120
160
150
980
990
960
970
1000
200
570
1132
1134
560
585
1120
580
1130
1140
30
20
1460
10
1150
1560
1540
1550
1480
1470
1490
1530
400
1530
1510
1500
1520