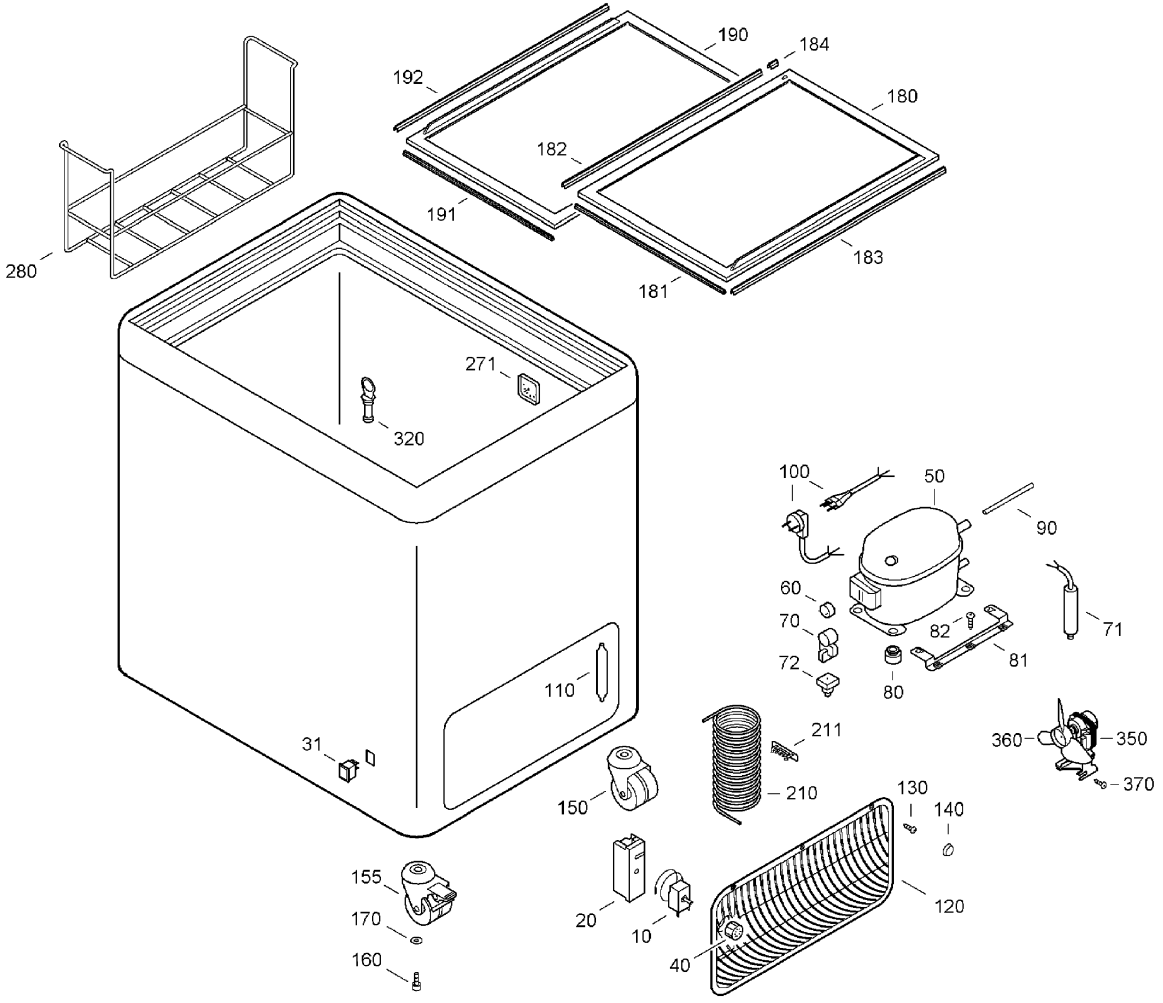
190
184
192
180
182
191
183
181
280
271
320
100
50
90
60
70
82
71
72
81
80
110
31
211
360
350
370
150
210
130
140
155
120
170
20
10
160
40