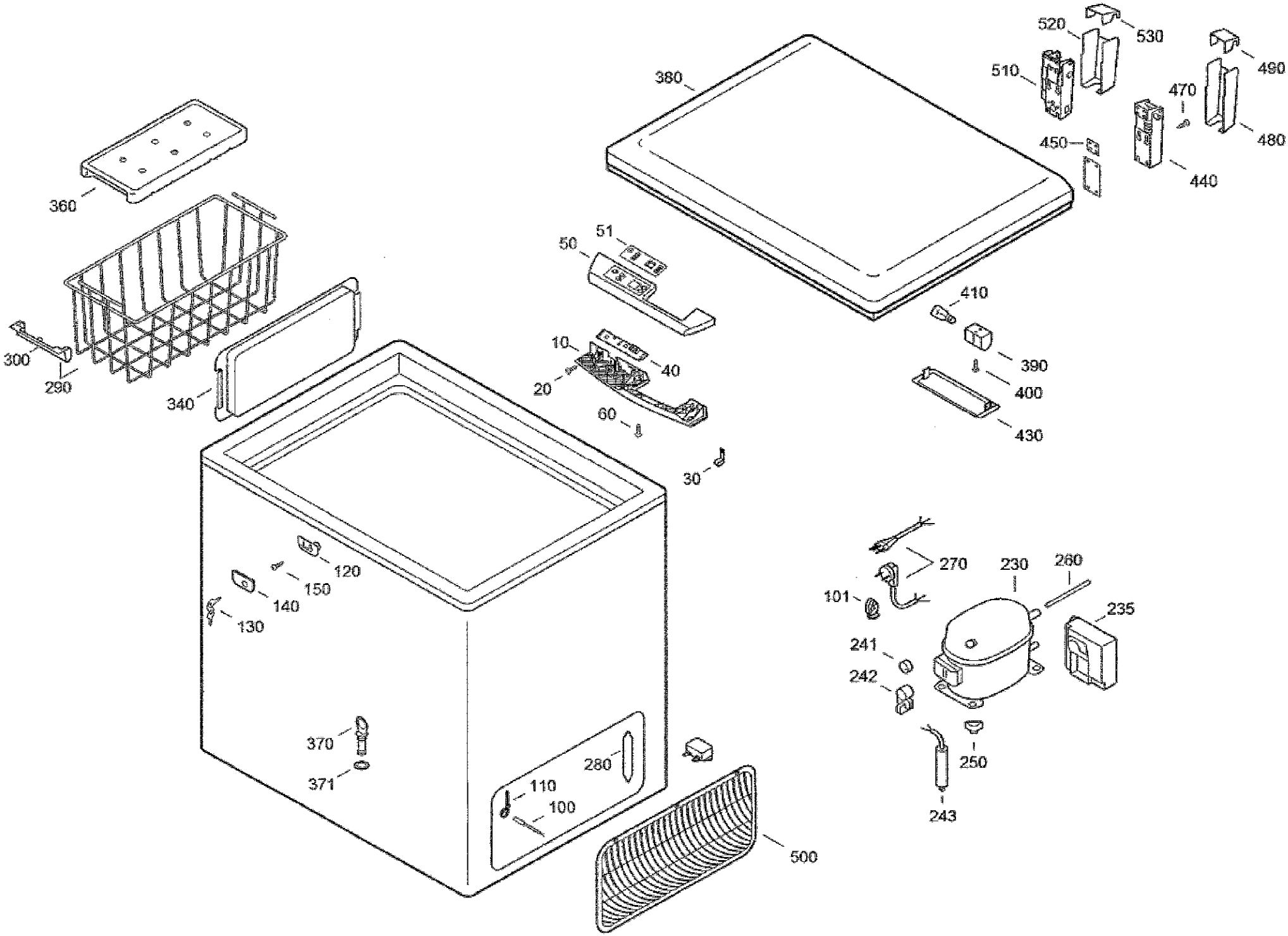
520
530
510
490
470
480
450
440
380
360
51
50
410
10
40
390
20
400
60
430
300
290
340
30
270
230
260
101
235
241
242
250
120
150
140
130
370
371
280
110
100
243
500