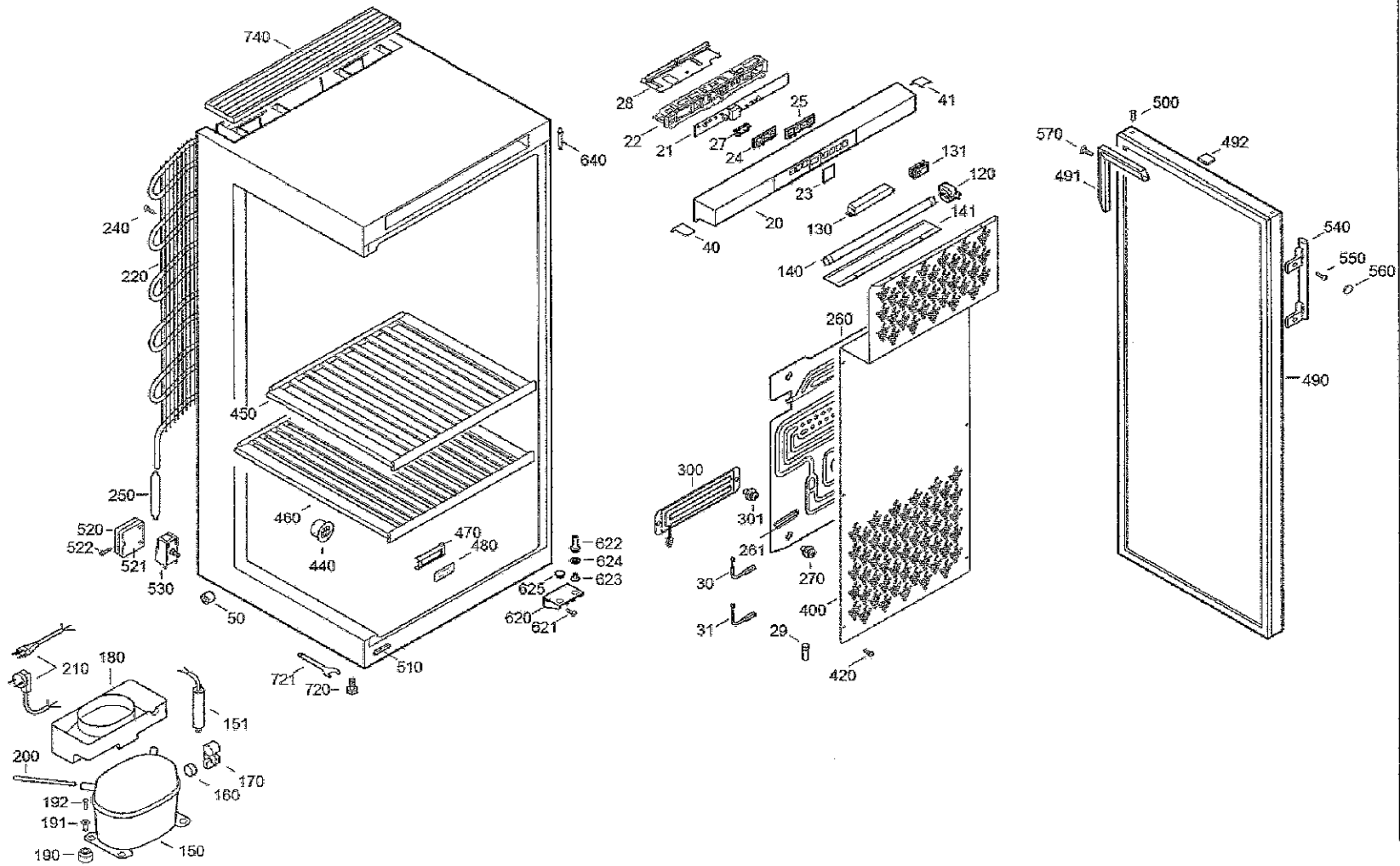
740
28
22
21
27
24
25
41
640
131
120
23
20
130
141
40
140
240
220
450
250
520
522
521
530
460
440
470
480
622
624
623
625
620
621
50
510
721
720
210
180
151
200
170
160
192
191
190
150
500
570
492
491
540
550
560
490
260
300
301
261
270
30
31
29
400
420