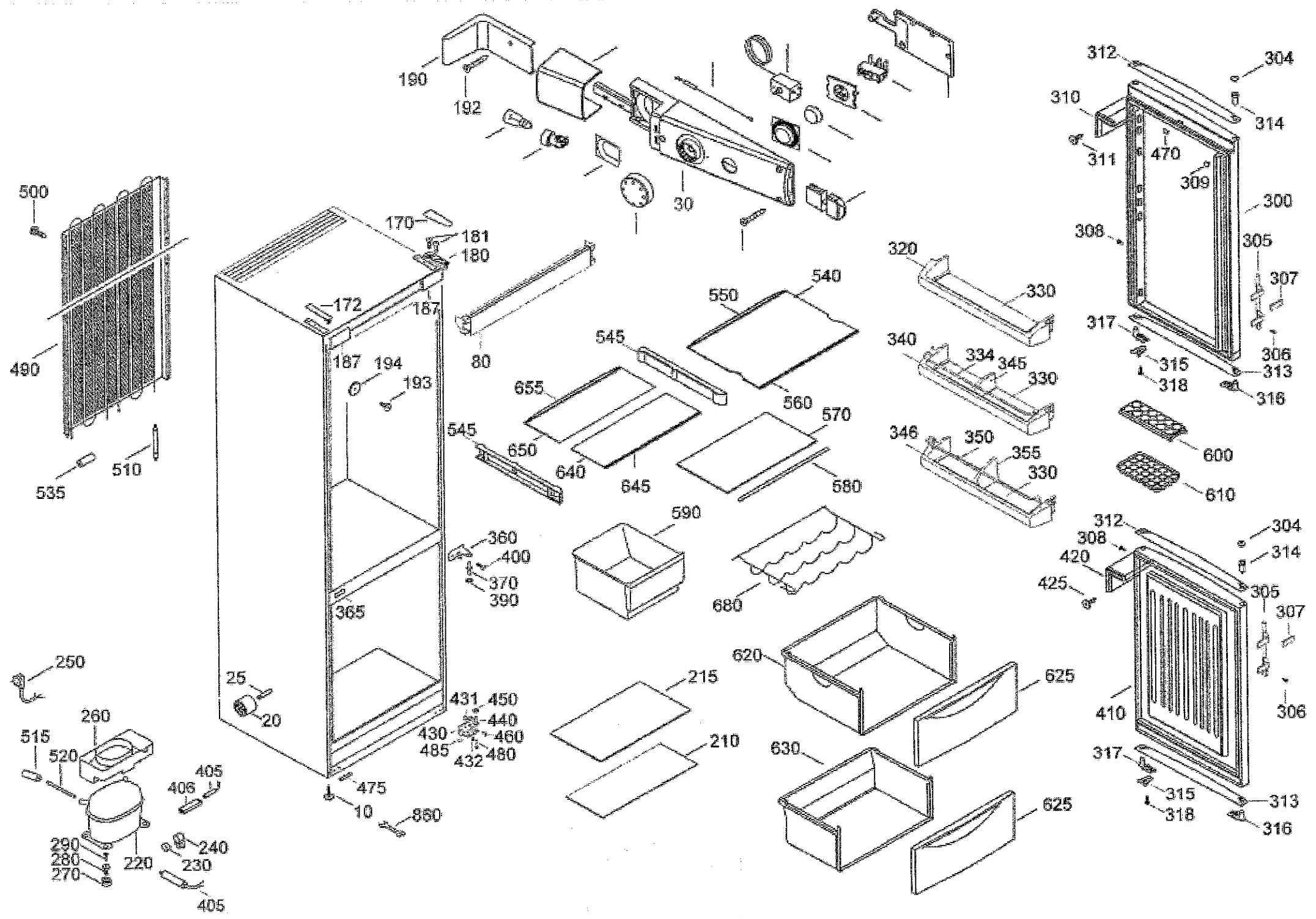

190
192
30
312
304
310
314
311
470
309
300
308
305
307
317
306
315
313
318
316
500
490
535
510
170
181
180
172
187
187
194
193
80
545
550
540
560
655
650
640
645
570
580
545
320
330
340
334
345
330
346
350
355
330
600
610
590
680
360
400
370
390
365
250
25
20
260
515
520
405
406
290
280
270
220
240
230
405
431
450
440
430
460
485
432
480
475
10
880
215
210
620
625
630
625
312
304
308
314
420
425
305
307
410
306
317
315
313
318
316