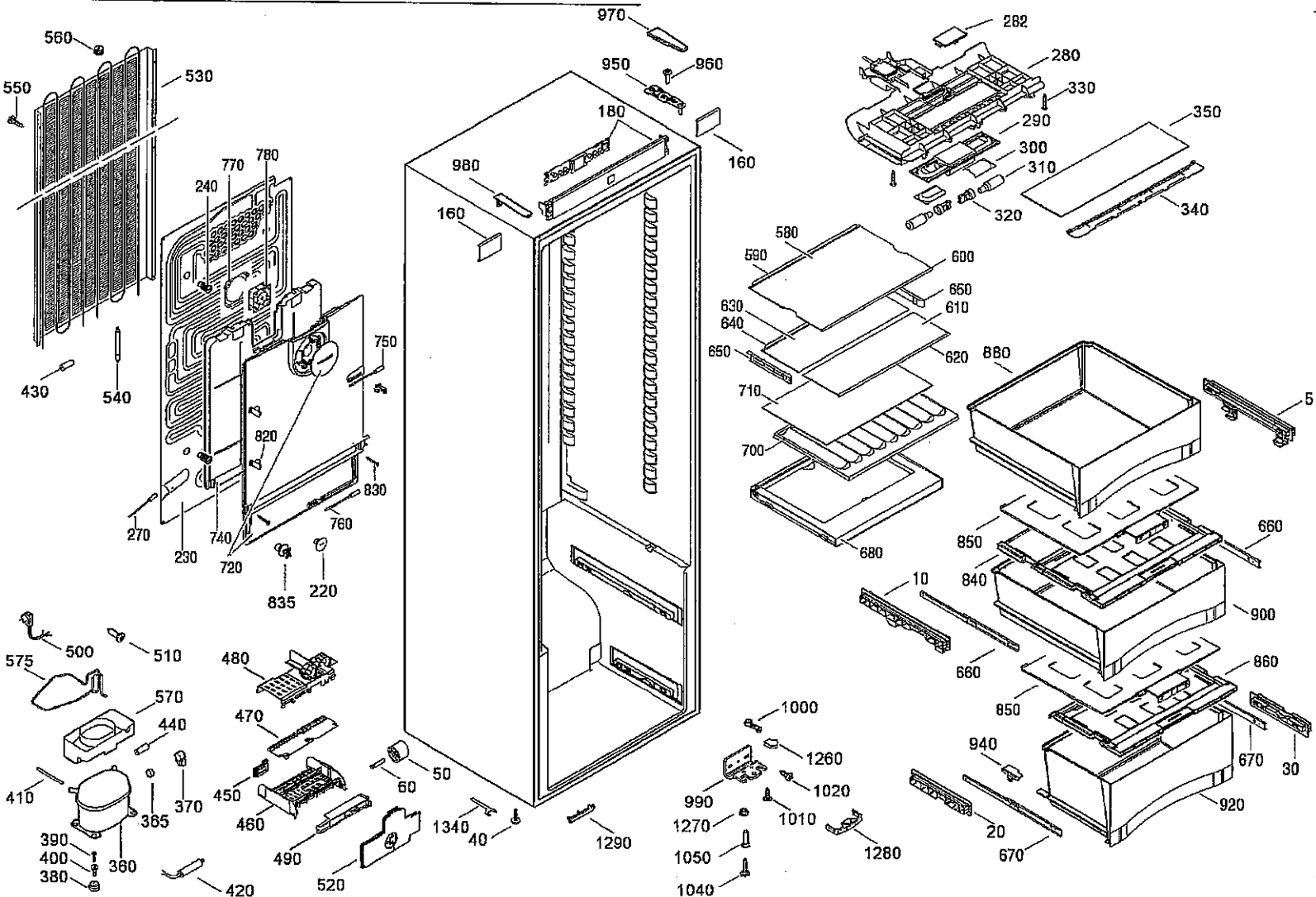
970
282
560
530
550
950
960
280
330
180
290
350
770
780
300
980
240
310
160
320
340
160
580
590
600
650
630
610
640
620
650
880
750
710
5
430
540
700
820
830
760
660
270
740
850
720
680
840
835
220
10
900
500
510
575
480
660
860
570
470
850
440
1000
1260
940
670
30
410
50
60
990
1020
370
450
365
1010
920
1270
1340
40
1290
20
390
460
1280
400
360
490
1050
670
380
520
420
1040

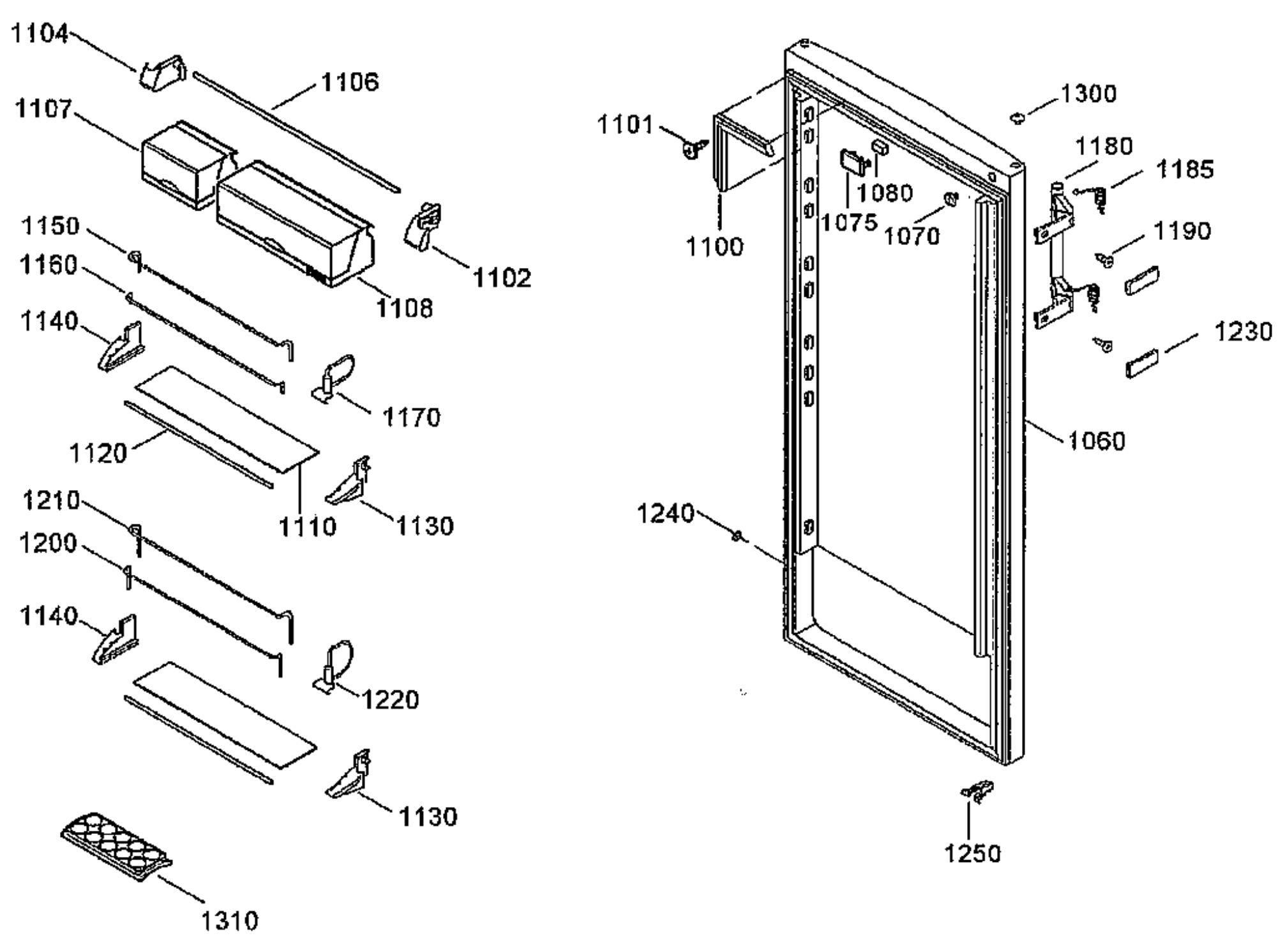
1104
1106
1107
1102
1108
1150
1160
1140
1170
1120
1110
1130
1210
1200
1140
1220
1130
1310
1300
1101
1180
1185
1080
1075
1070
1100
1190
1230
1060
1240
1250