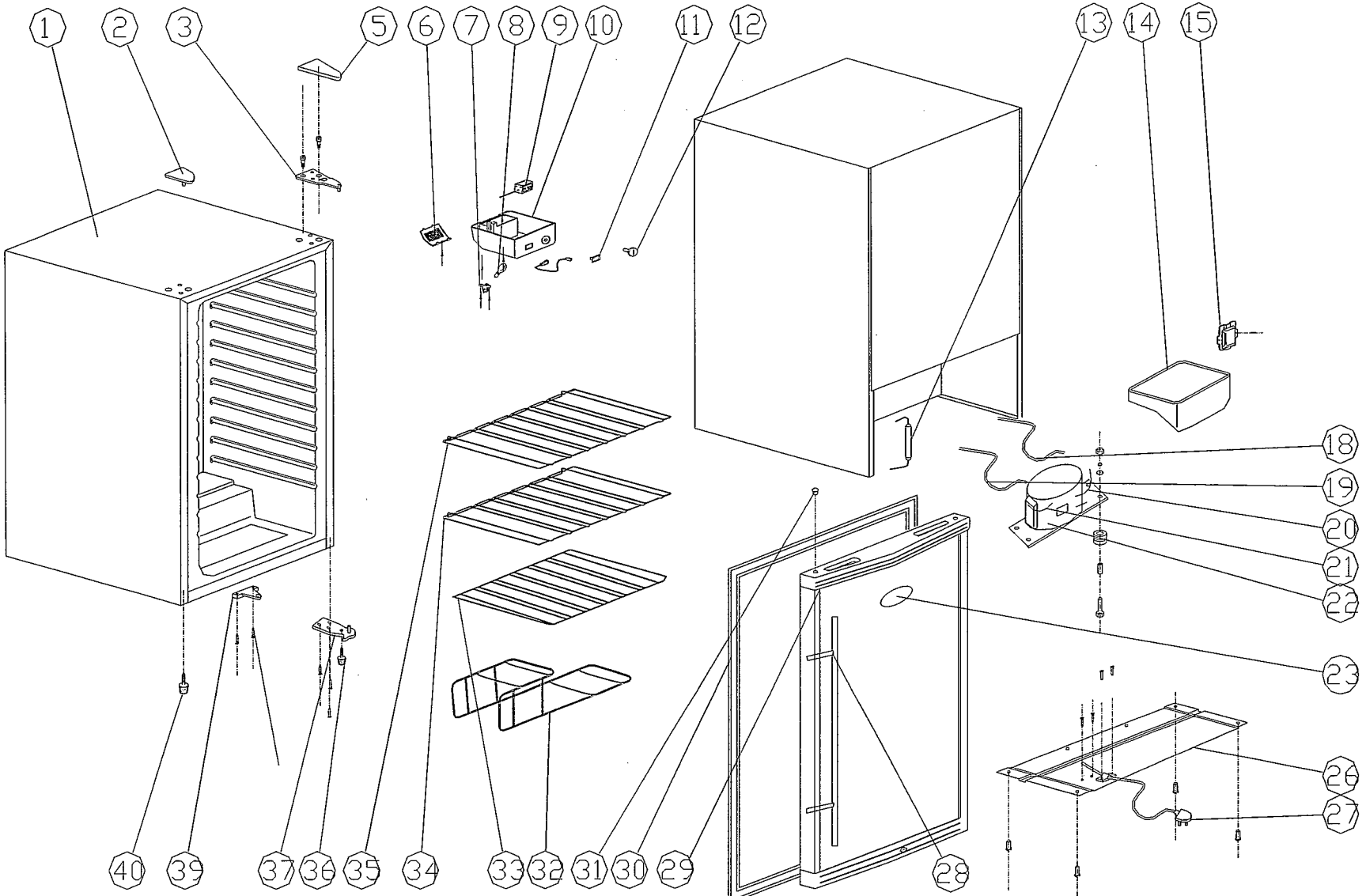
1
2
3
5
6
7
8
9
10
11
12
13
14
15
18
19
20
21
22
23
26
27
28
29
30
31
32
33
34
35
36
37
39
40