LV n°2

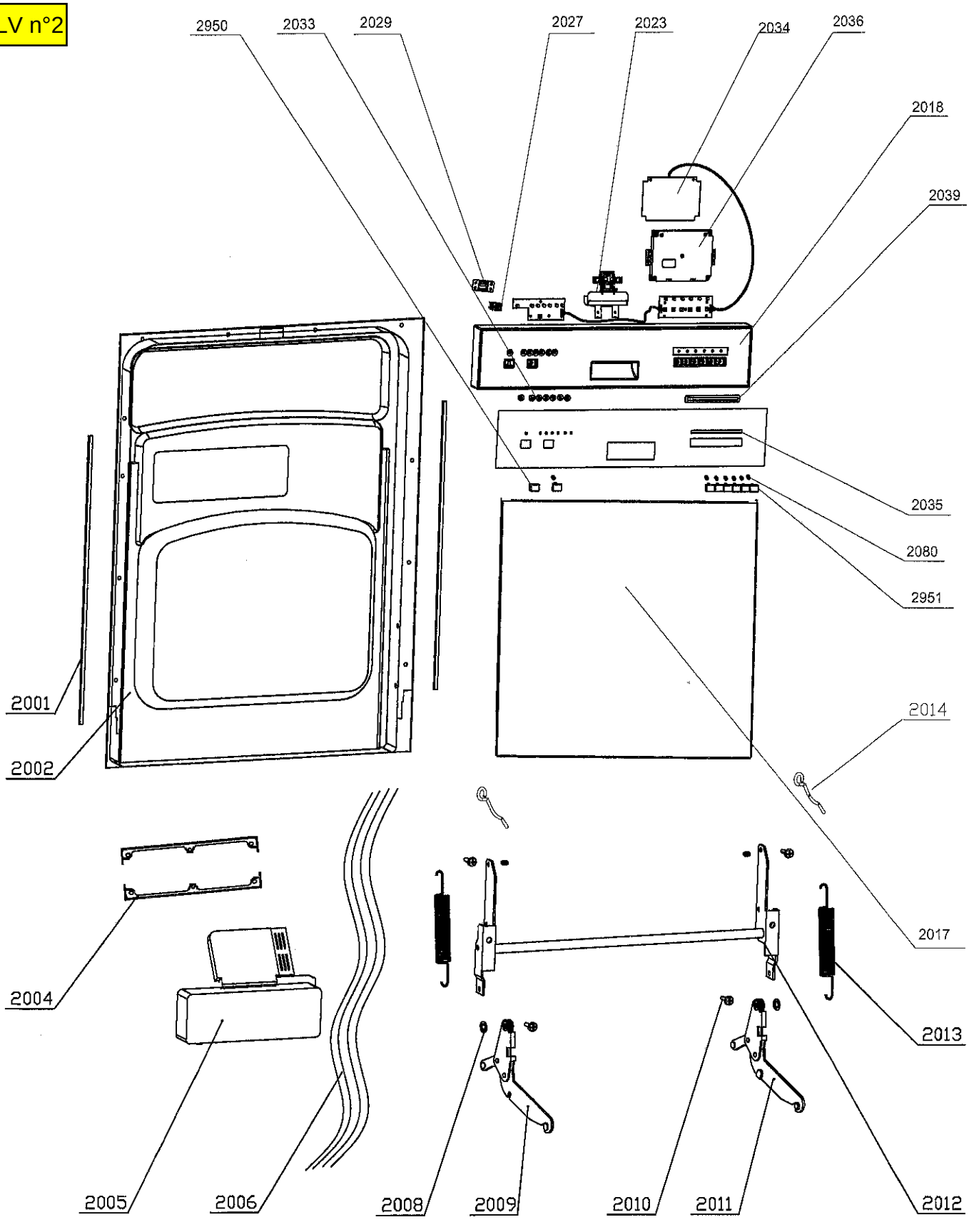
2950
2033
2029
2027
2023
2034
2036
2018
2039
2035
2080
2951
2001
2002
2014
2017
2004
2013
2005
2006
2008
2009
2010
2011
2012

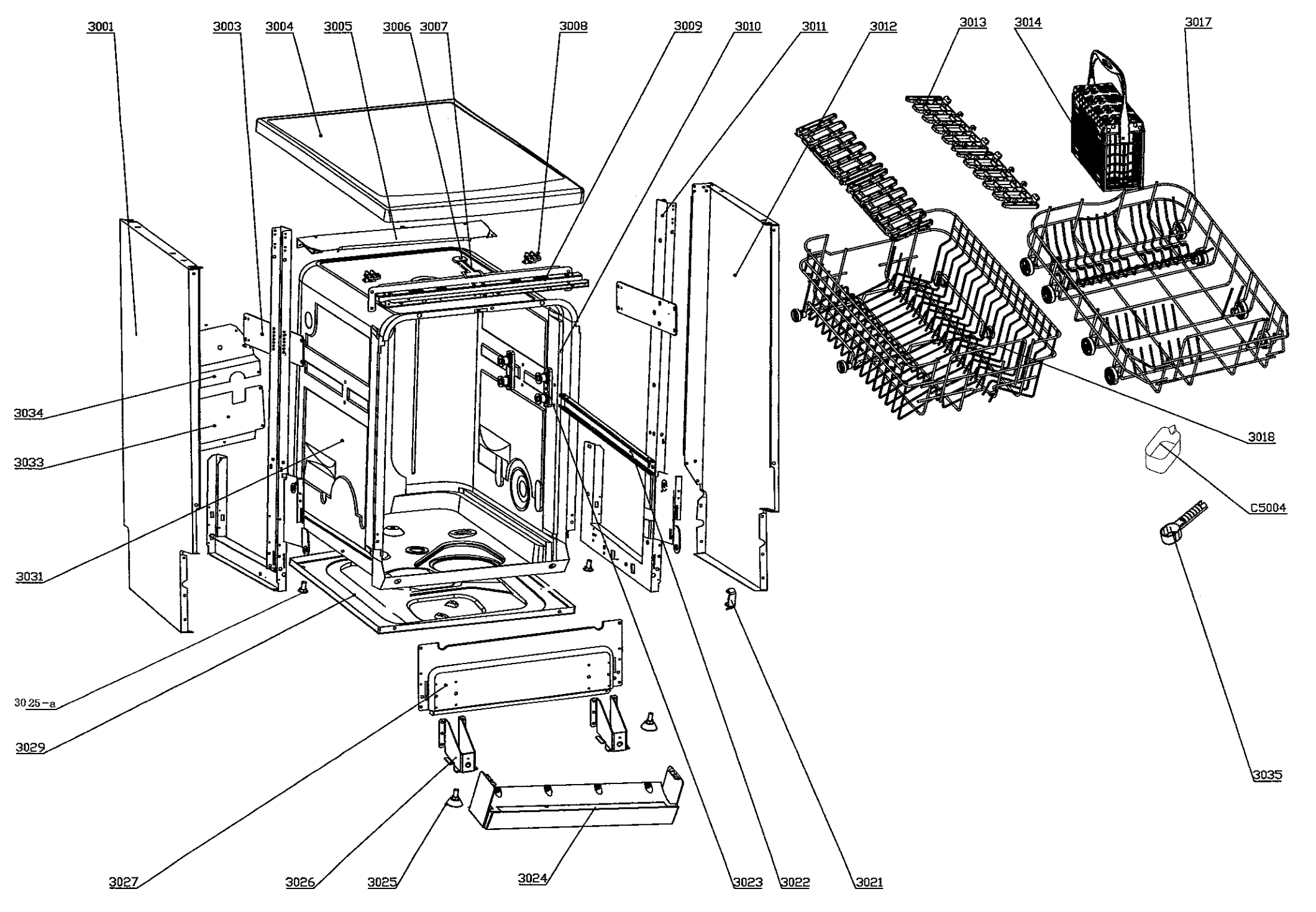
3001
3003
3004
3005
3006
3007
3008
3009
3010
3011
3012
3013
3014
3017
3034
3033
3031
3018
C5004
3025-a
3029
3035
3027
3026
3025
3024
3023
3022
3021

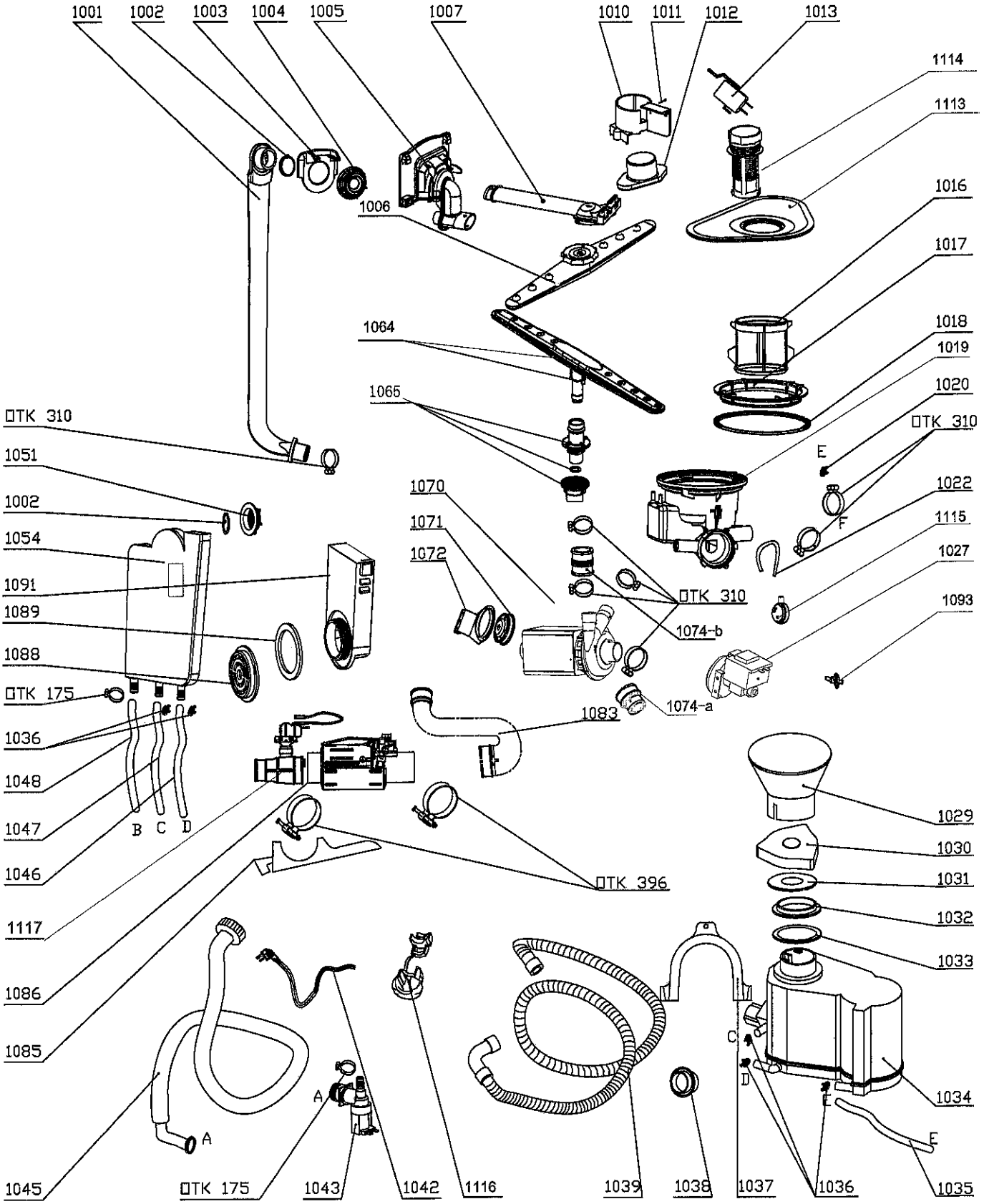
1001
1002
1003
1004
1005
1007
1010
1011
1012
1013
1114
1113
1006
1016
1017
1064
1018
1019
1020
1065
OTK 310
OTK 310
1051
E
1002
1070
1022
1054
1071
F
1115
1072
1027
1091
OTK 310
1093
1089
1074-b
1088
OTK 175
1083
1074-a
1036
1048
1029
1047
B
C
D
1030
1046
OTK 396
1031
1117
1032
1033
1086
C
1085
D
1034
A
E
A
E
1045
OTK 175
1043
1042
1116
1039
1038
1037
1036
1035