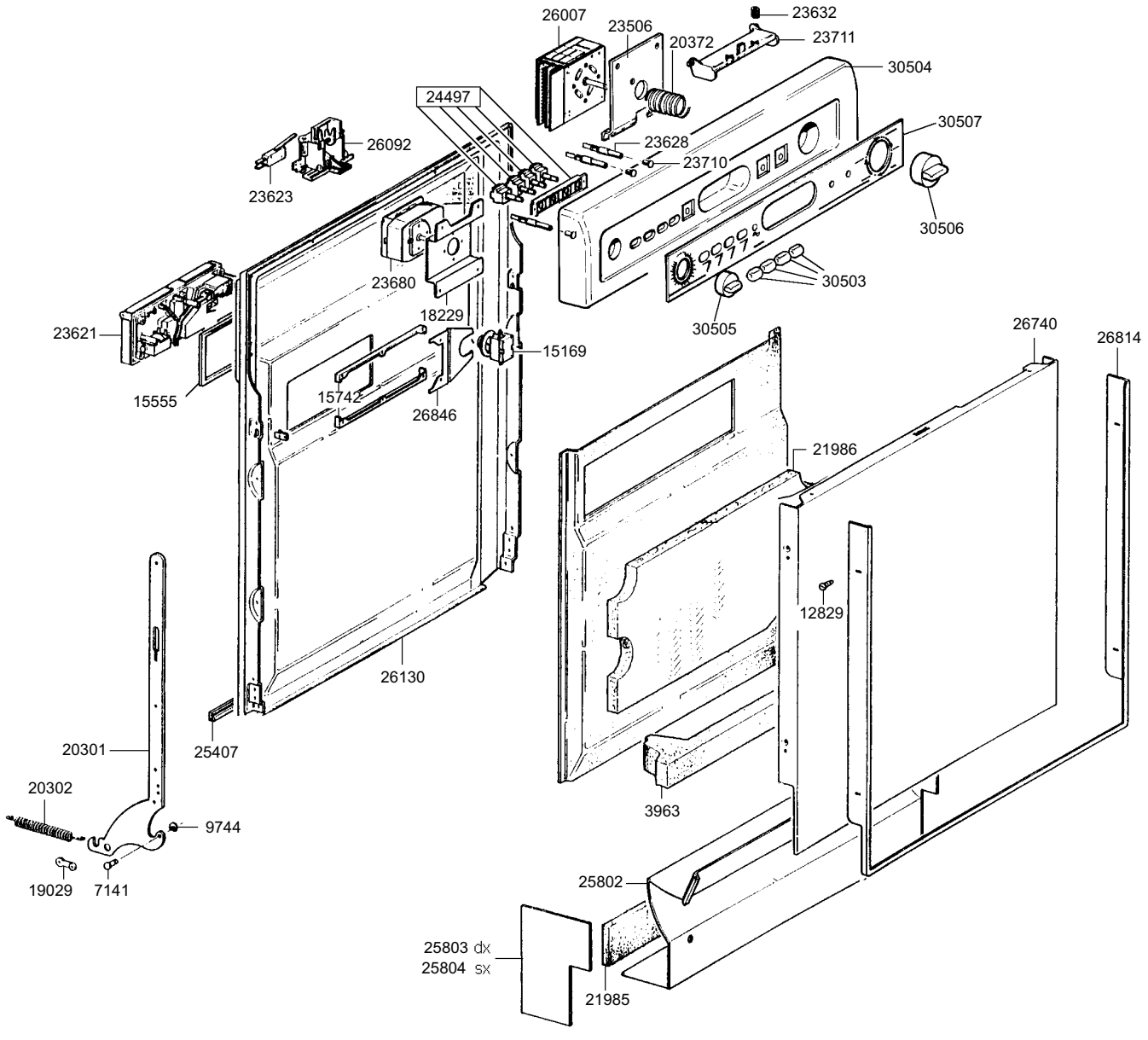
26007
23506
20372
23632
23711
30504
24497
30507
26092
23628
23710
23623
30506
23680
30503
18229
30505
23621
15169
26740
26814
15555
15742
26846
21986
12829
26130
25407
20301
3963
20302
9744
19029
7141
25802
25803 dx
25804 sx
21985

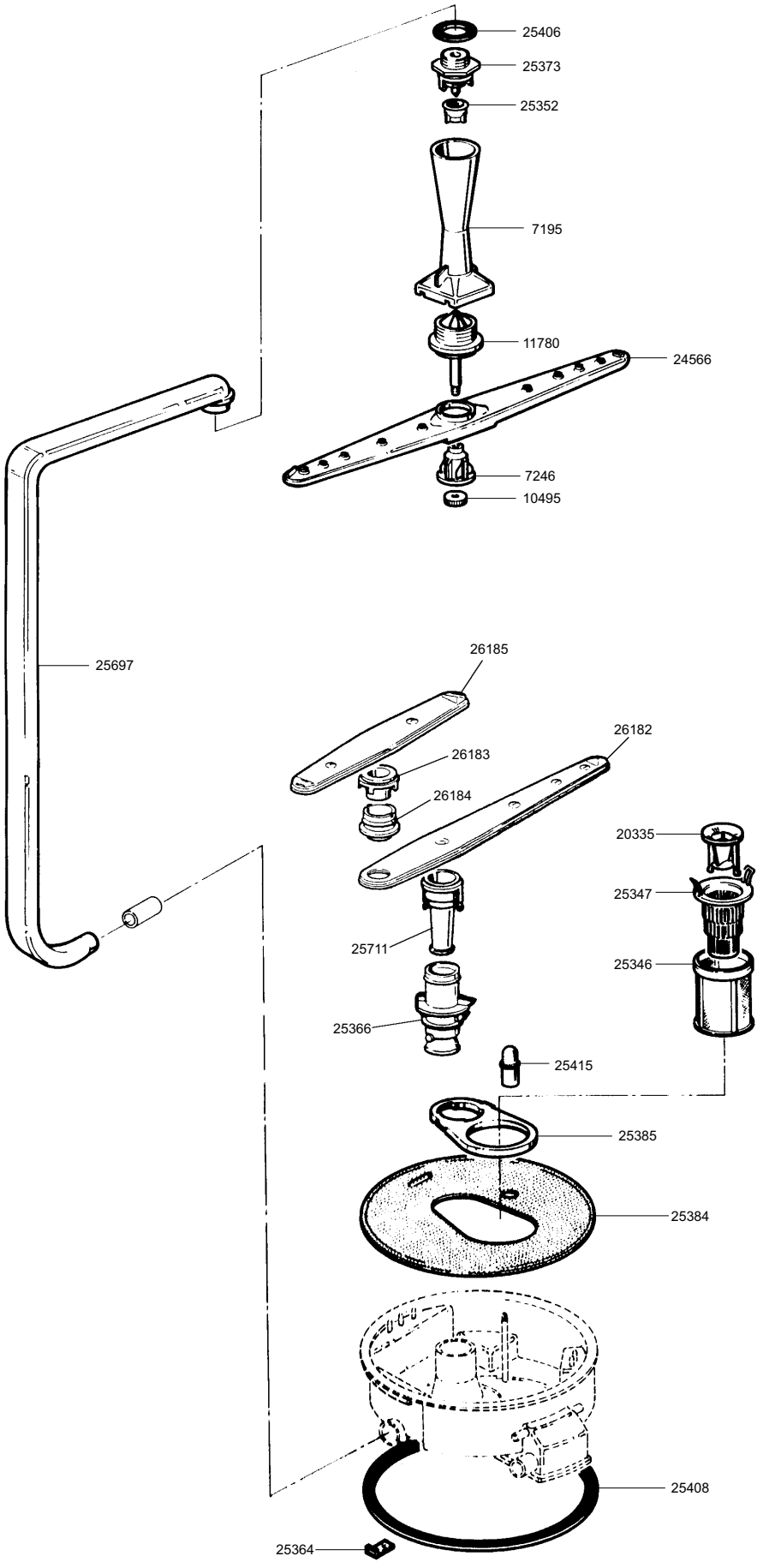
25406
25373
25352
7195
11780
24566
7246
10495
25697
26185
26182
26183
26184
20335
25347
25711
25346
25366
25415
25385
25384
25408
25364

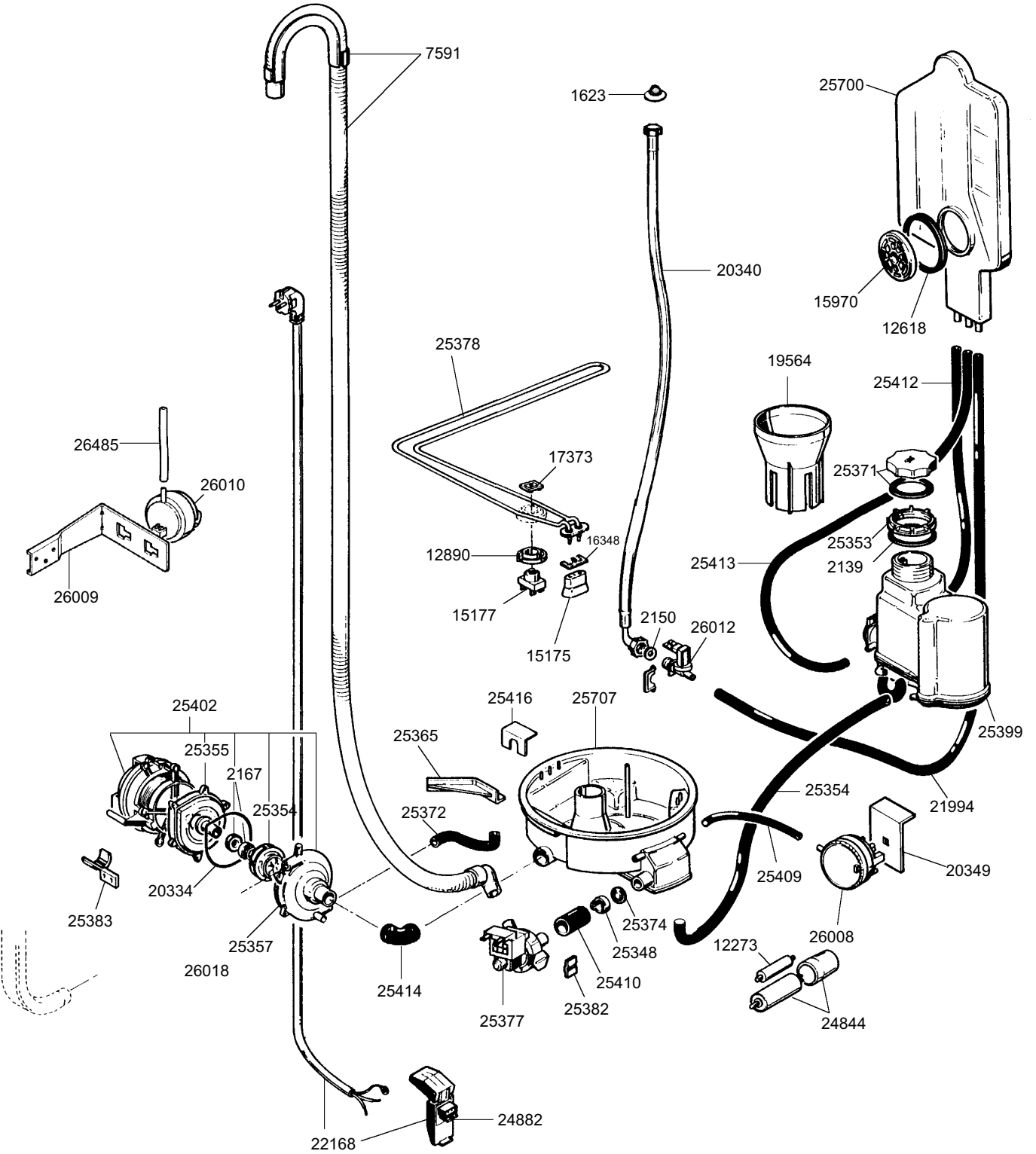
7591
1623
25700
20340
15970
12618
25378
19564
25412
26485
17373
25371
26010
16348
25353
12890
2139
25413
26009
15177
15175
2150
26012
25416
25707
25402
25365
25399
25355
2167
25354
21994
25372
25354
20349
20334
25409
25383
25374
25357
25348
26008
12273
26018
25410
25414
25382
25377
24844
24882
22168