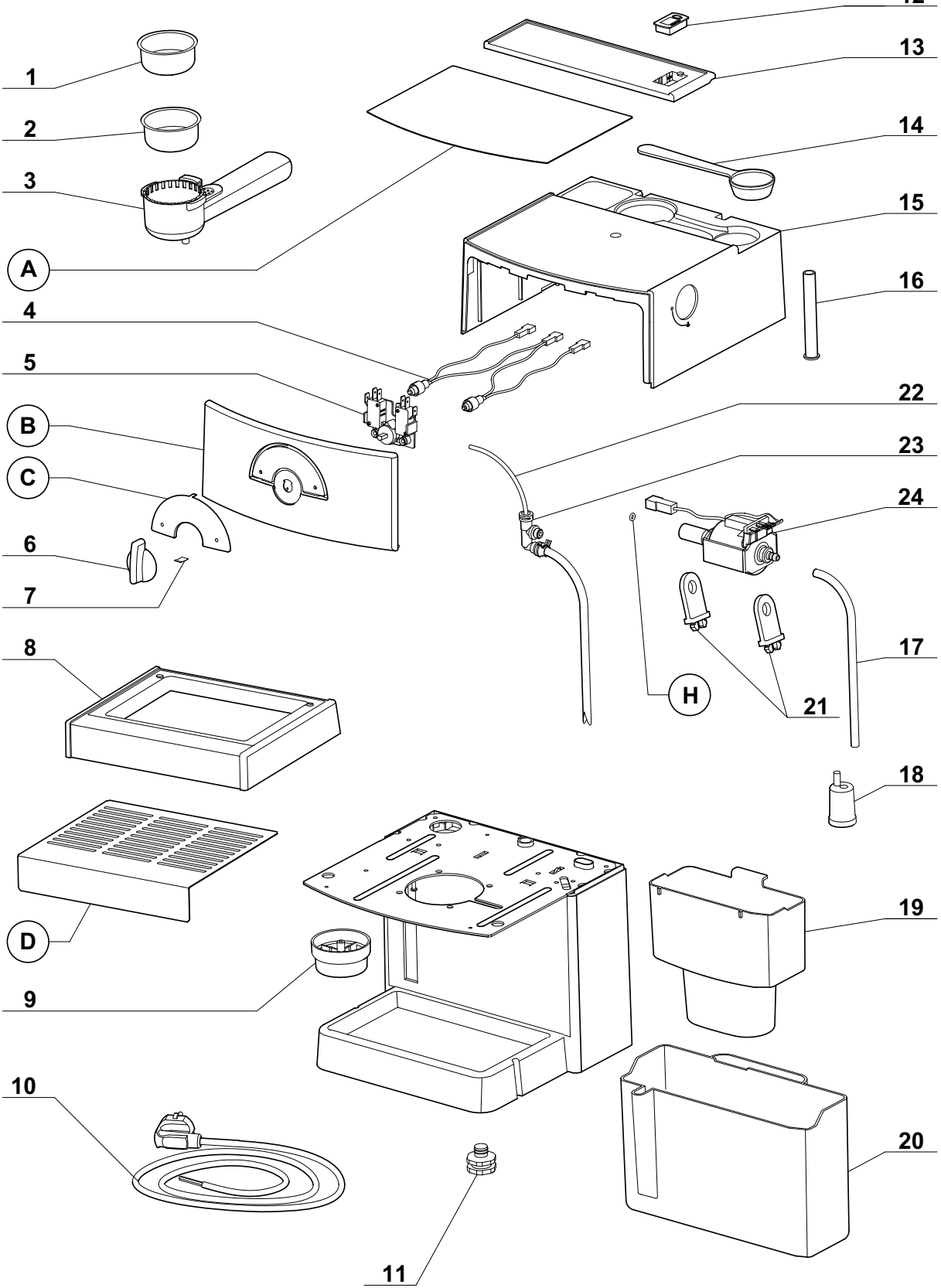
1
2
3
A
4
5
B
C
6
7
8
D
9
10
11
12
13
14
15
16
22
23
24
H
21
17
18
19
20

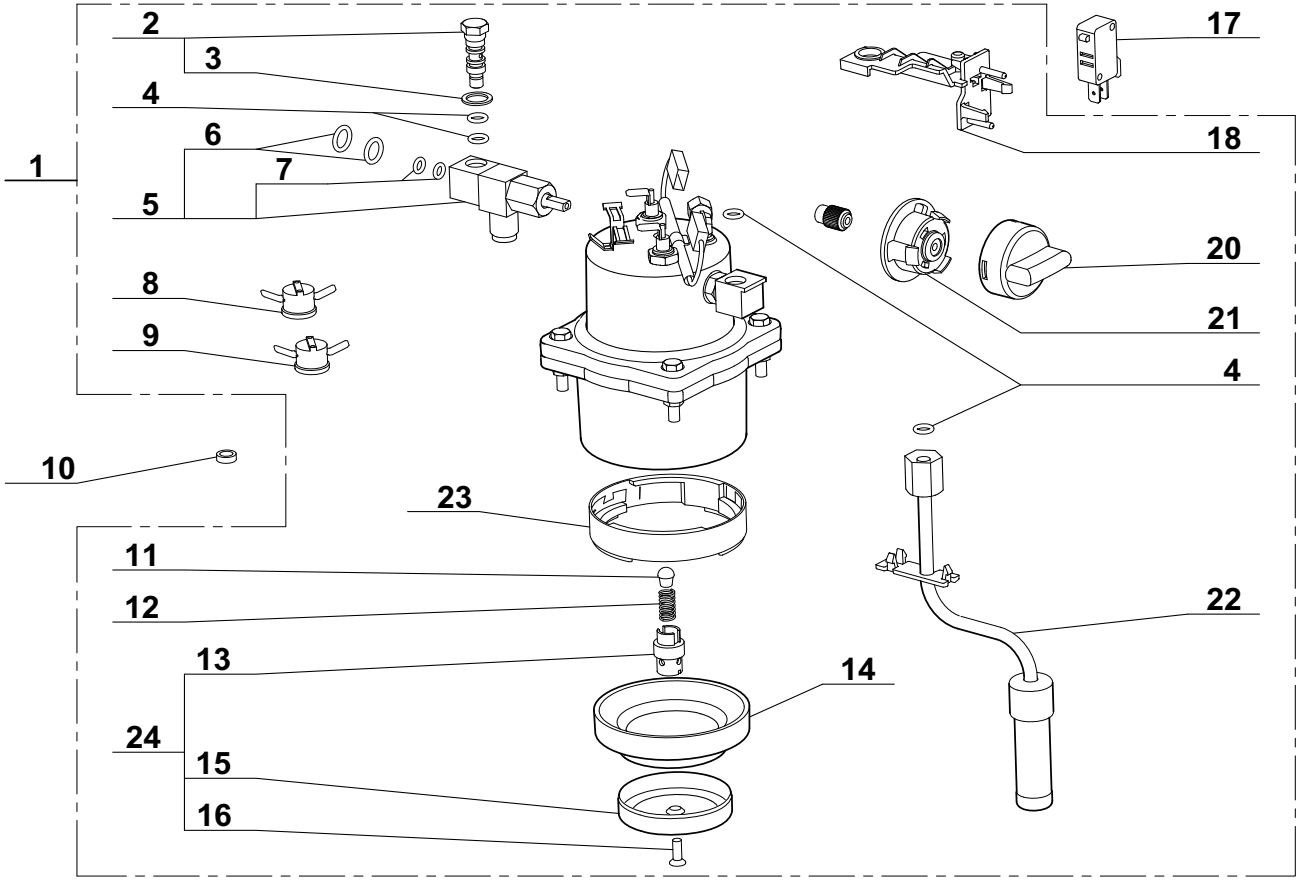
1
2
3
4
5
6
7
8
9
10
11
12
13
14
15
16
17
18
20
21
22
23
24