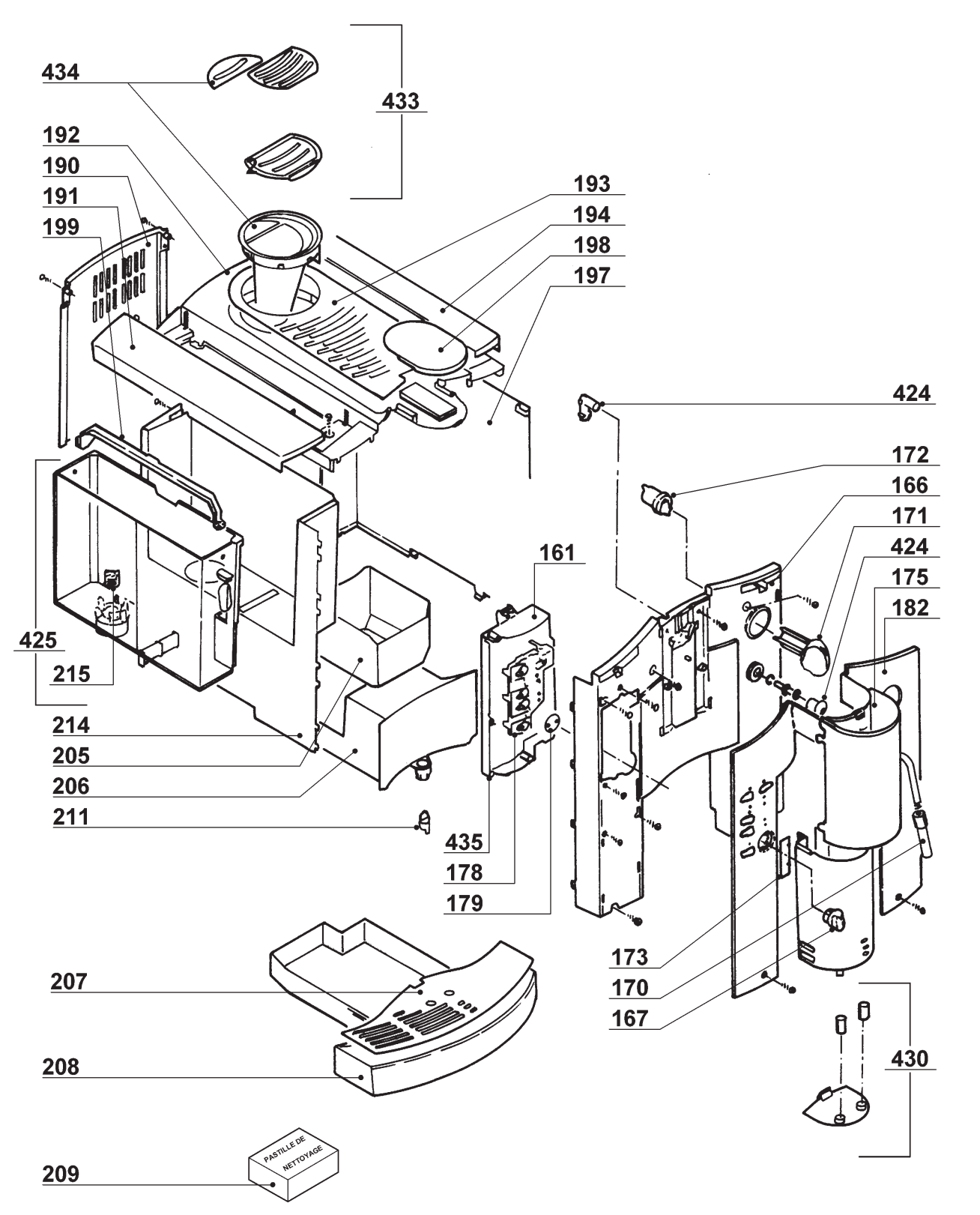
434
433
192
190
191
199
193
194
198
197
424
172
166
171
424
175
182
161
425
215
214
205
206
211
435
178
179
173
170
167
207
208
430
PASTILLE DE NETTOYAGE
209

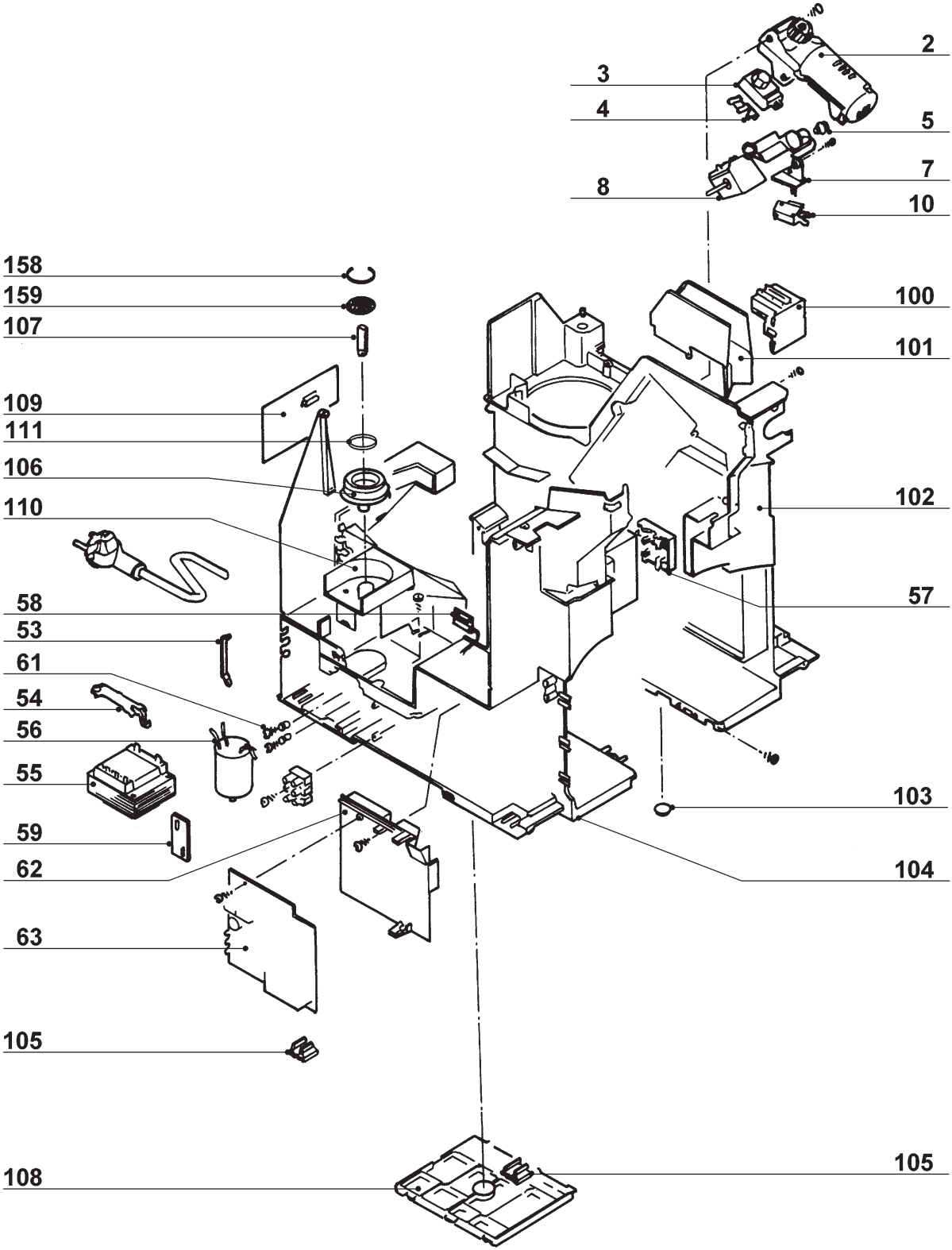
2
3
4
5
7
8
10
158
159
107
100
101
109
111
106
110
102
57
58
53
61
54
56
55
103
59
62
104
63
105
105
108

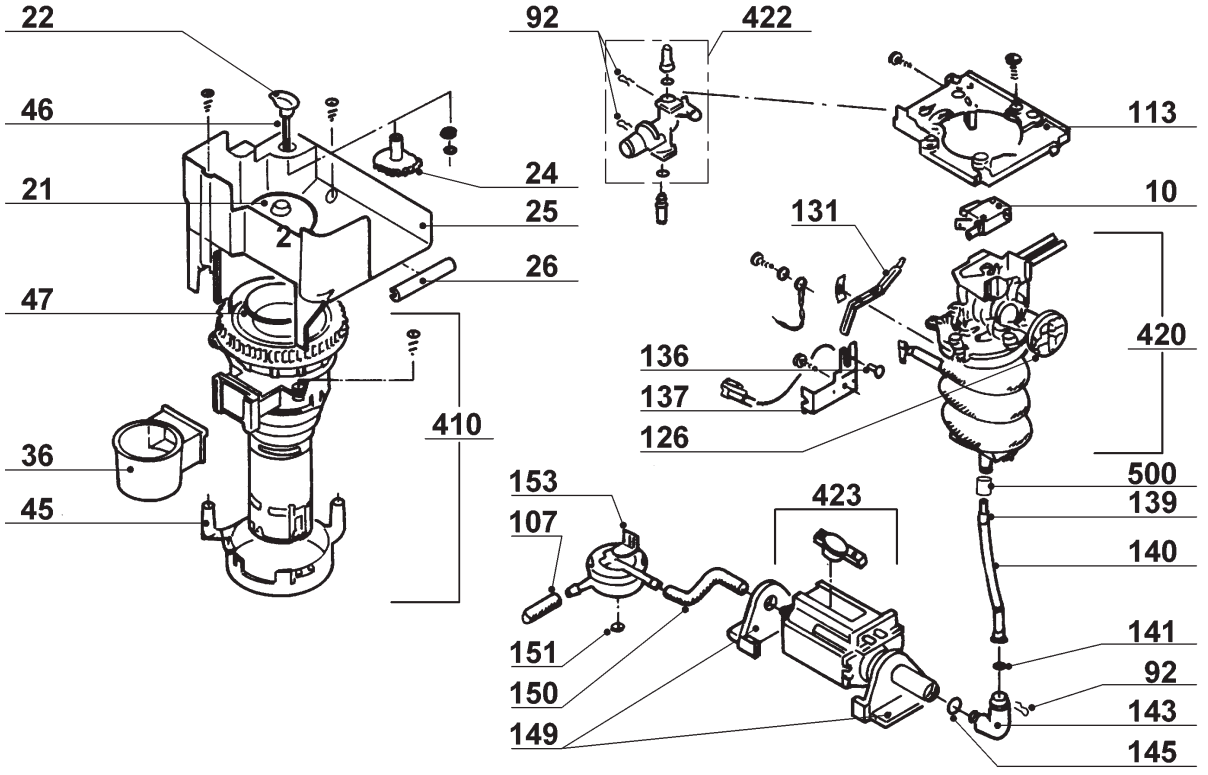
22
46
21
47
36
45
24
25
26
410
92
422
113
10
131
420
136
137
126
500
139
140
141
92
143
145
153
107
151
150
149
423

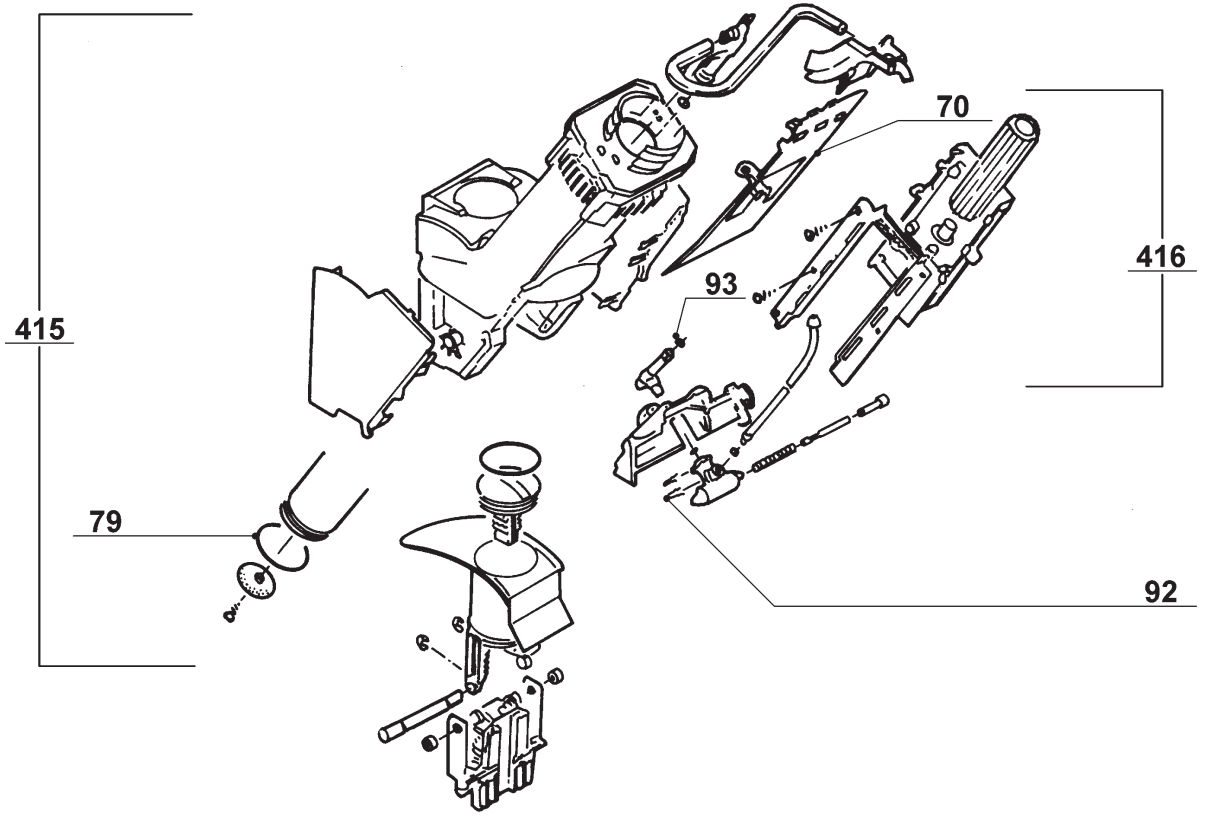
415
79
70
93
416
92