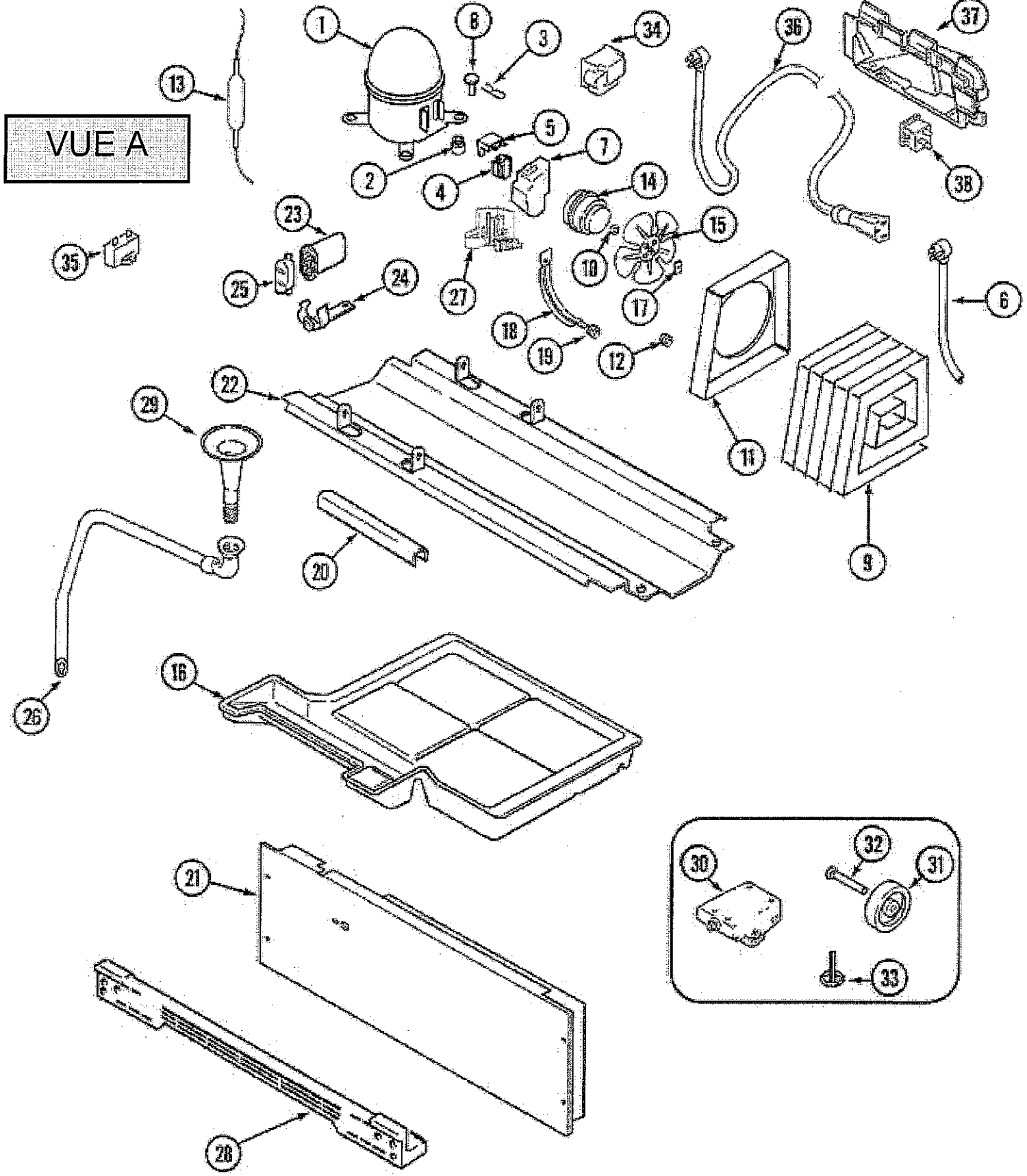
VUE A
1
2
3
4
5
6
7
8
9
10
11
12
13
14
15
16
17
18
19
20
21
22
23
24
25
26
27
28
29
30
31
32
33
34
35
36
37
38

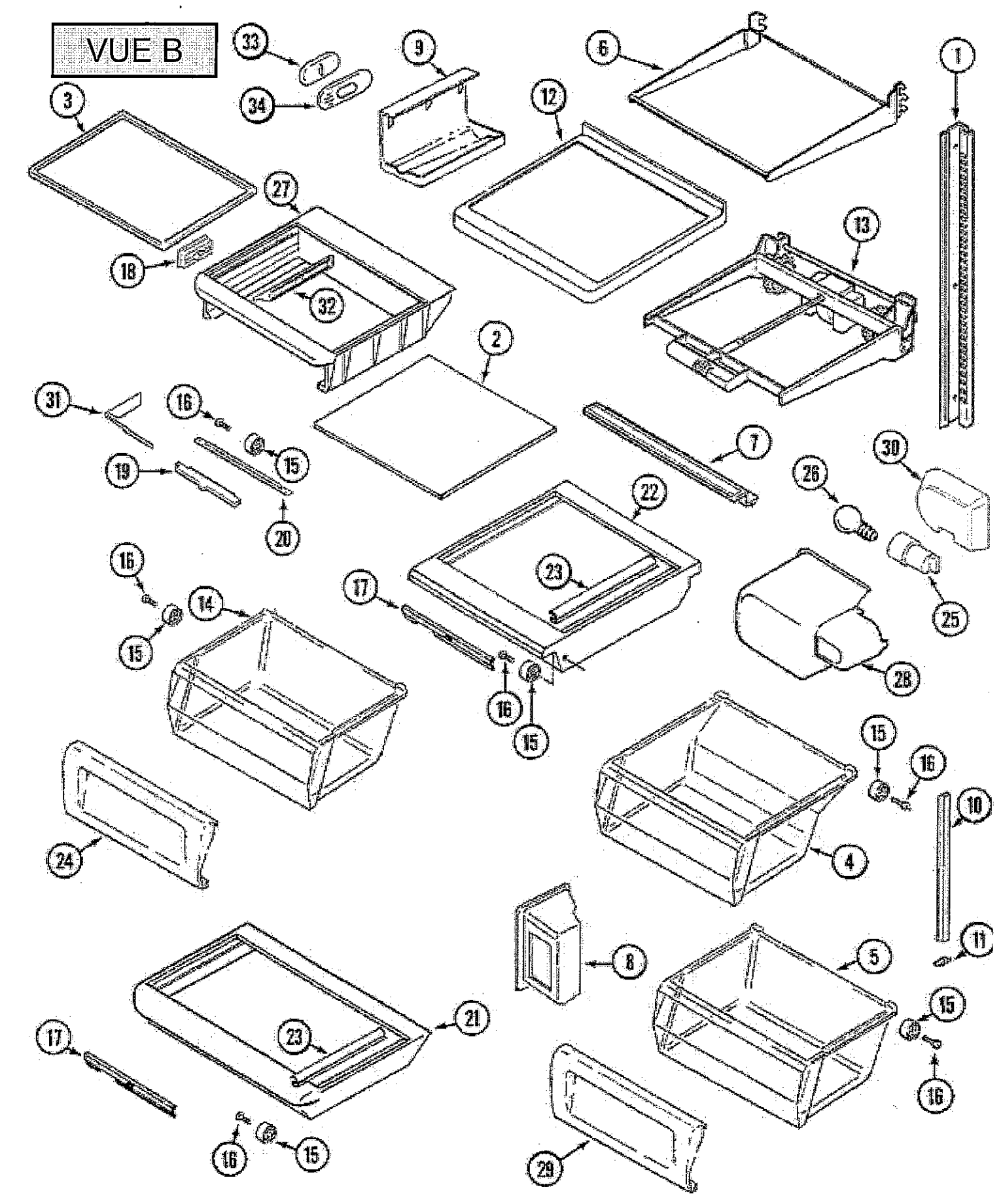
VUE B
33
34
9
6
1
3
12
27
13
18
32
2
31
16
15
19
20
7
30
26
22
23
25
16
14
17
15
28
16
15
15
16
10
24
4
8
5
11
21
15
17
23
16
16
15
29

VUE C

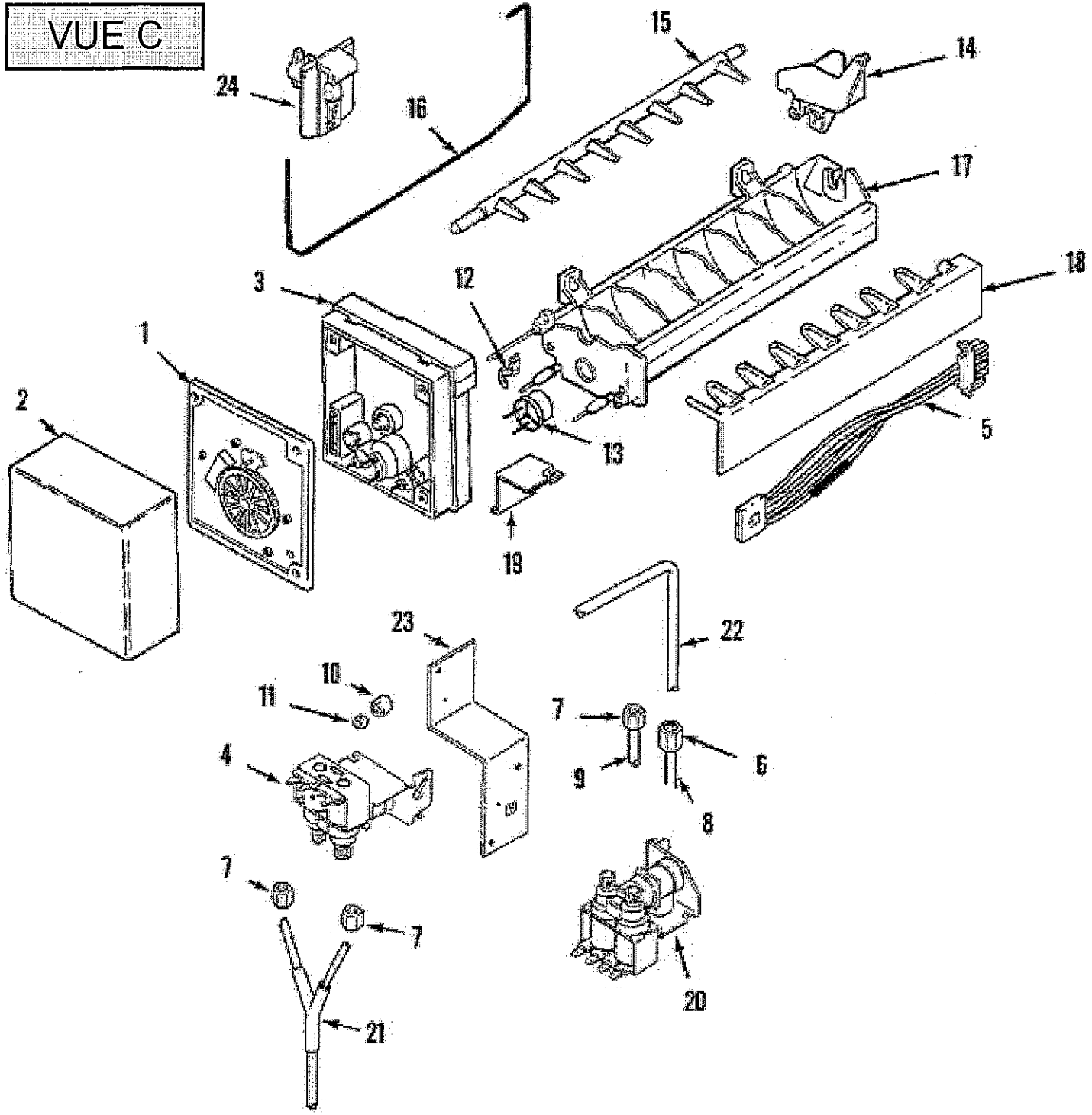

VUE D

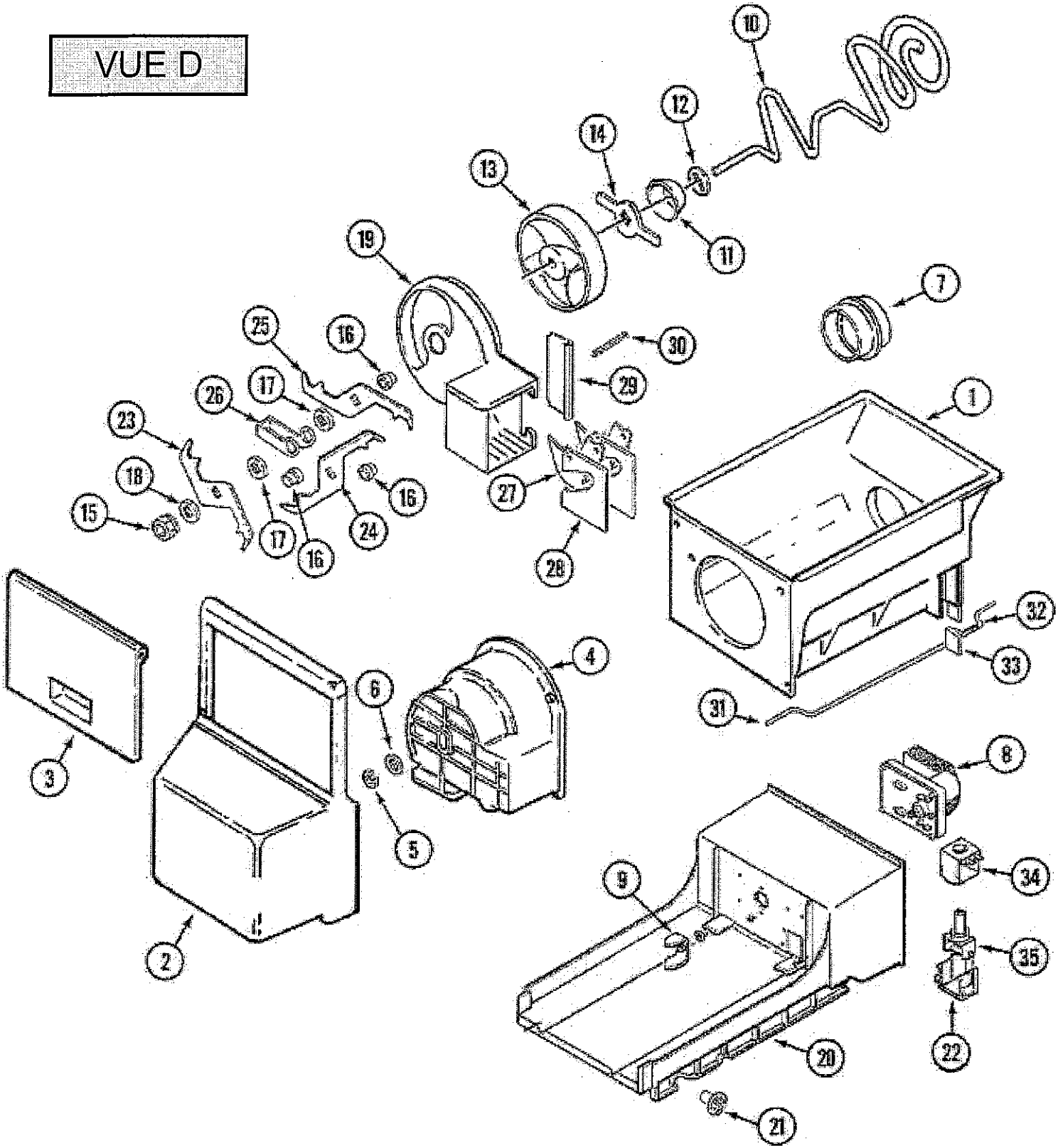
1
2
3
4
5
6
7
8
9
10
11
12
13
14
15
16
17
18
19
20
21
22
23
24
25
26
27
28
29
30
31
32
33
34
35

VUE E

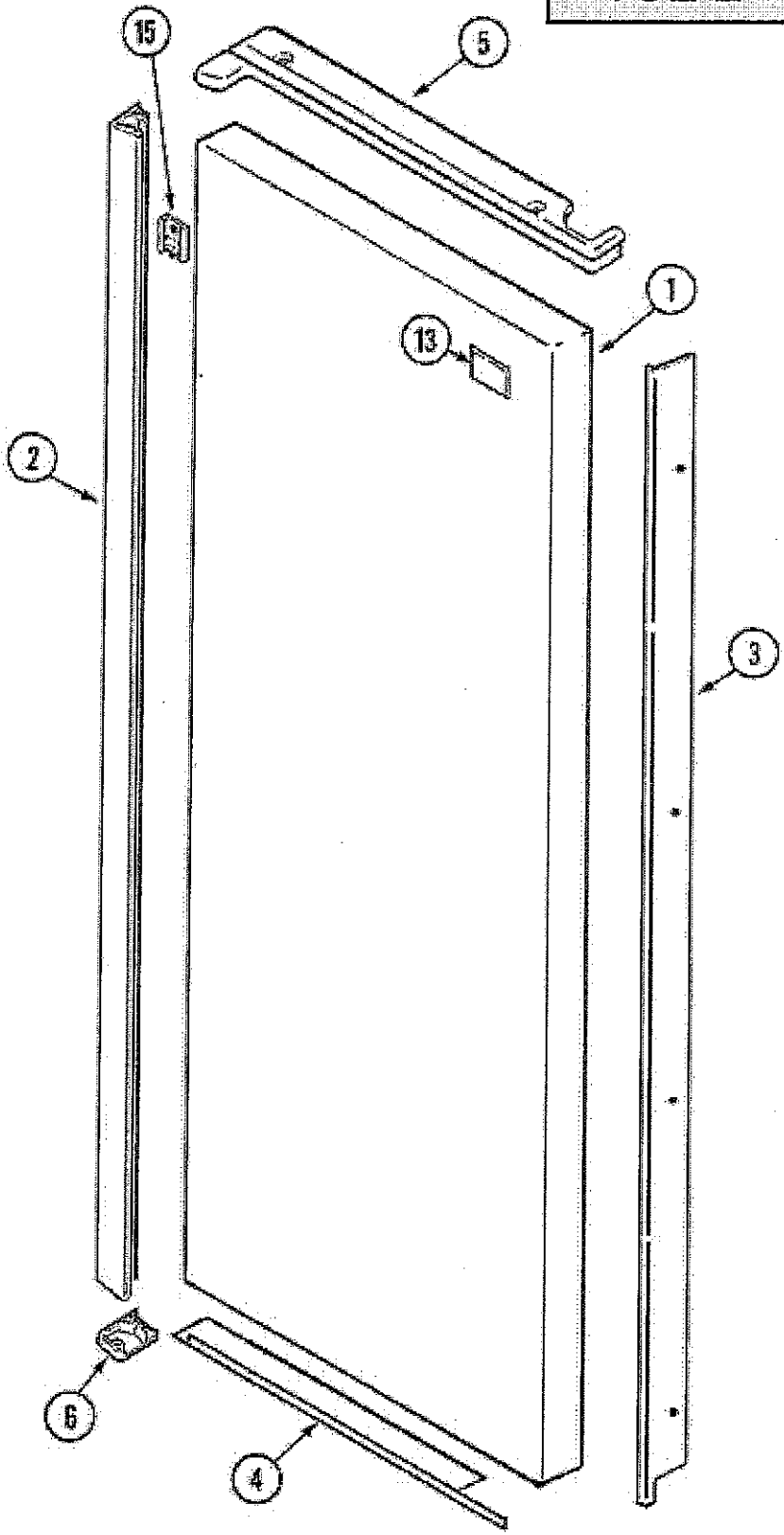

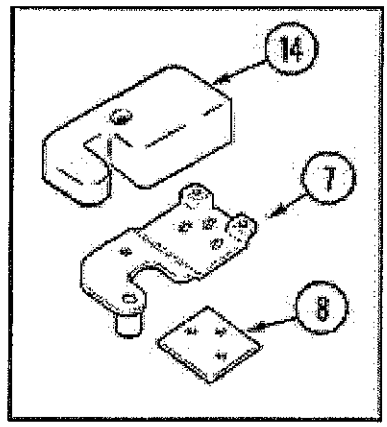

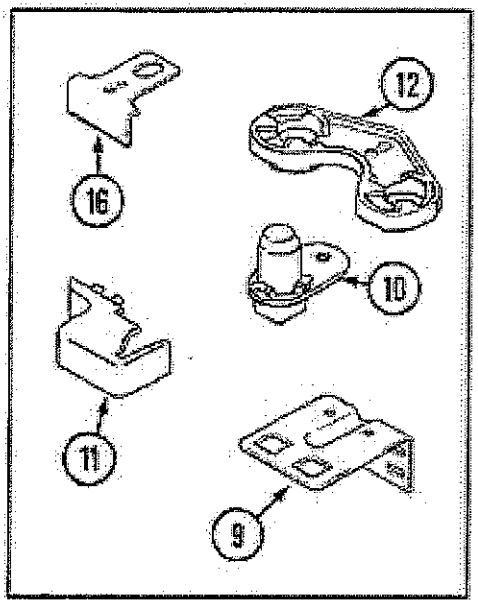

VUE F

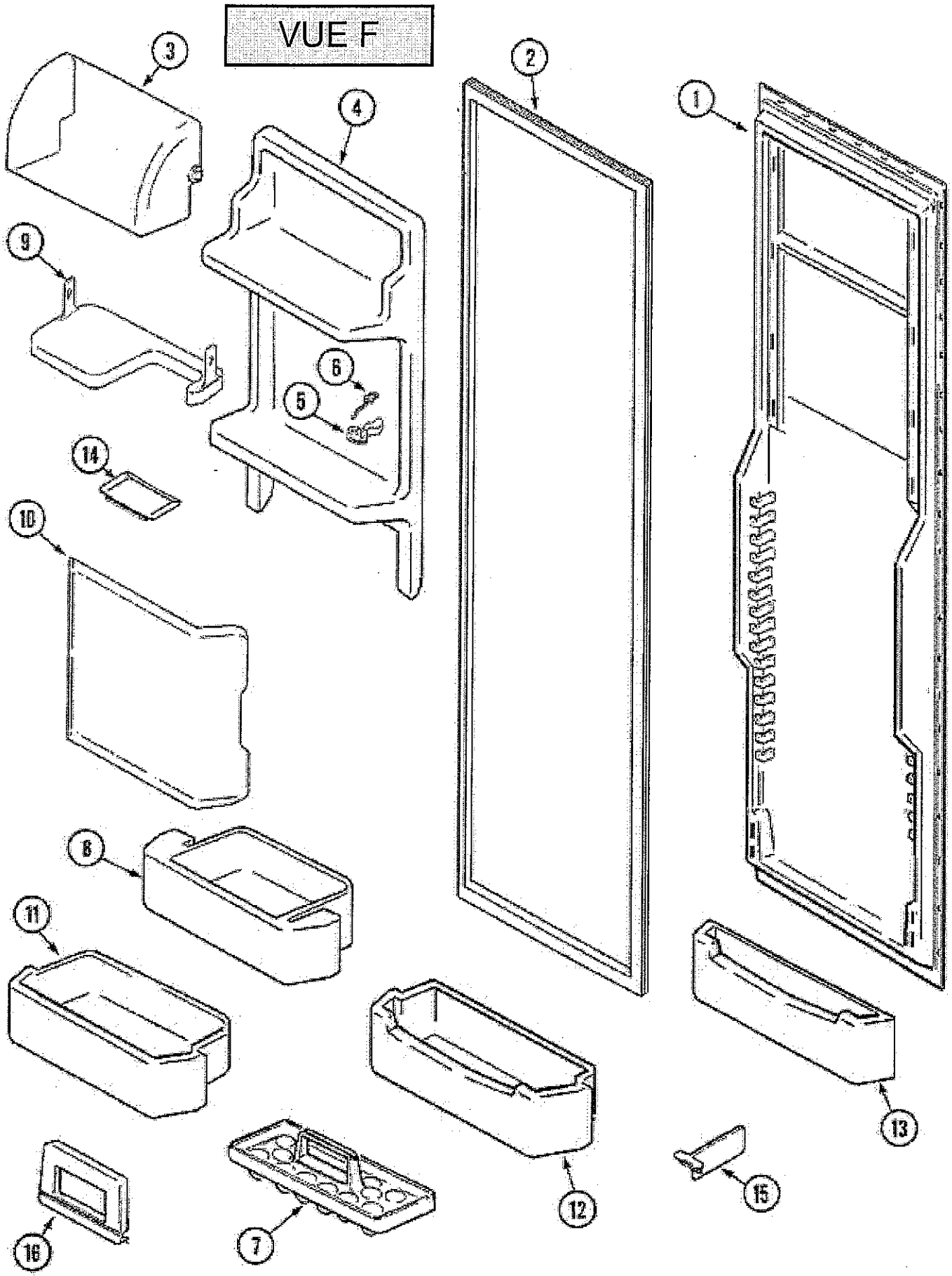

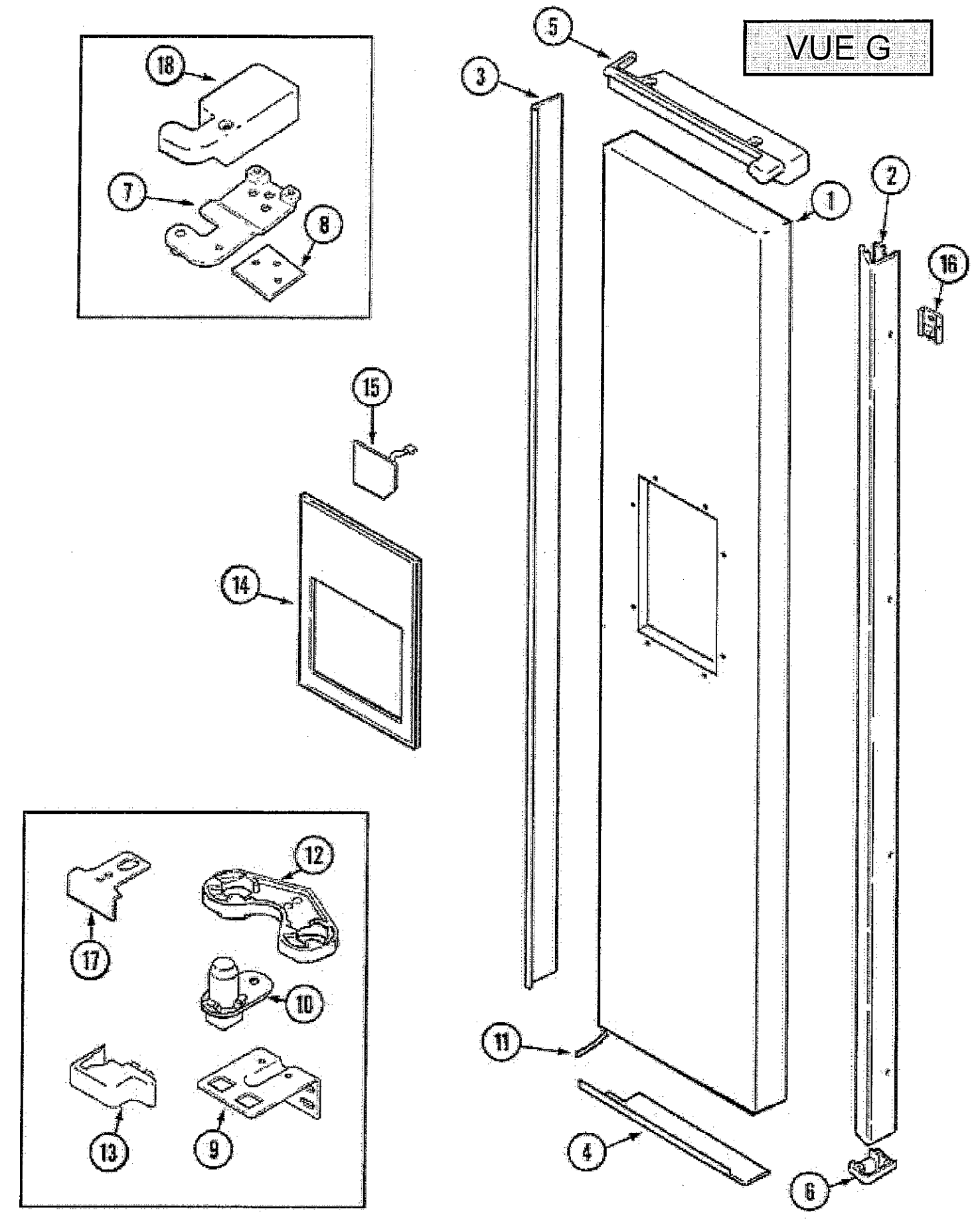
VUE G
18
7
8
5
3
2
1
16
15
14
17
12
10
13
9
11
4
6

VUE H

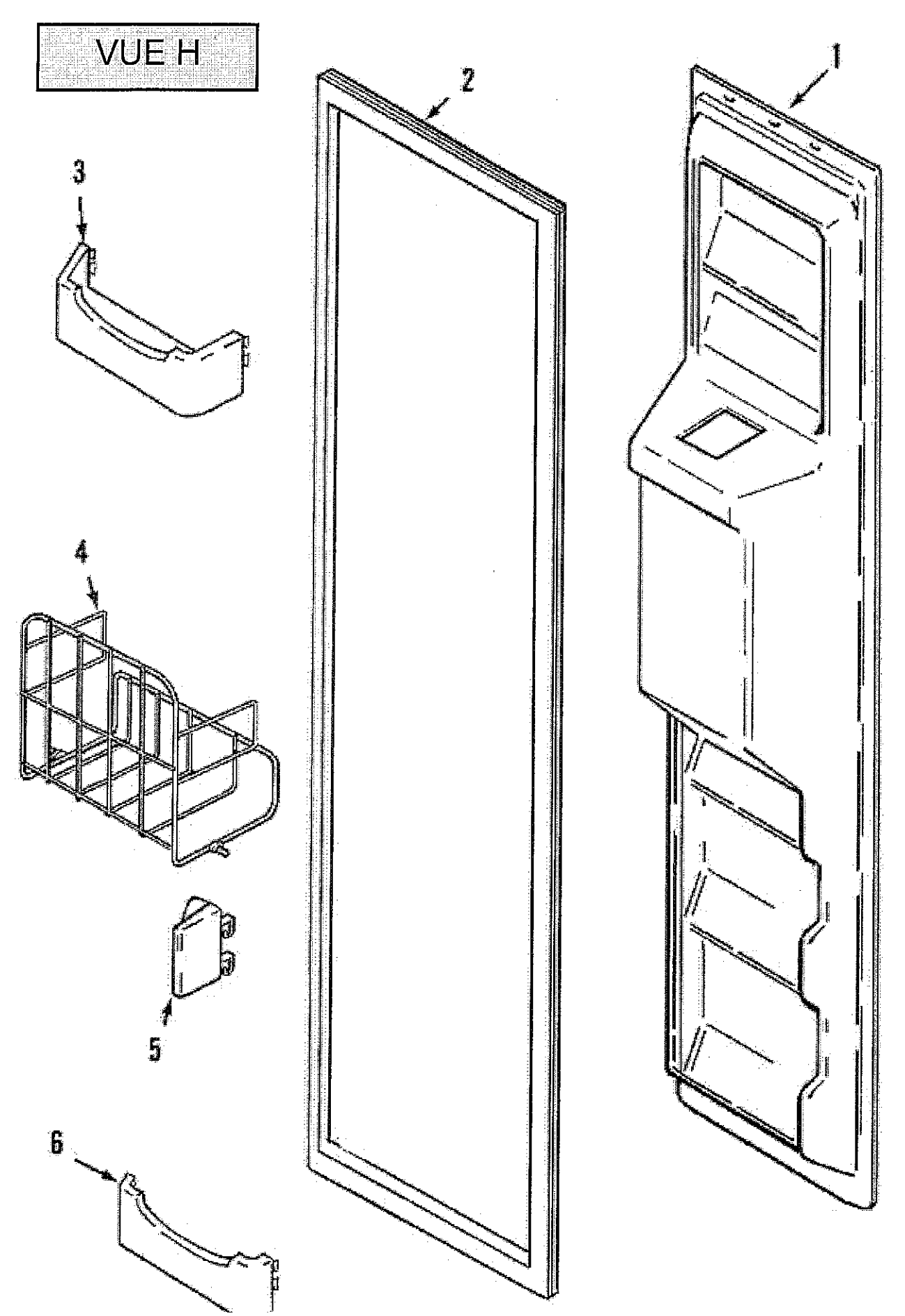

VUE I

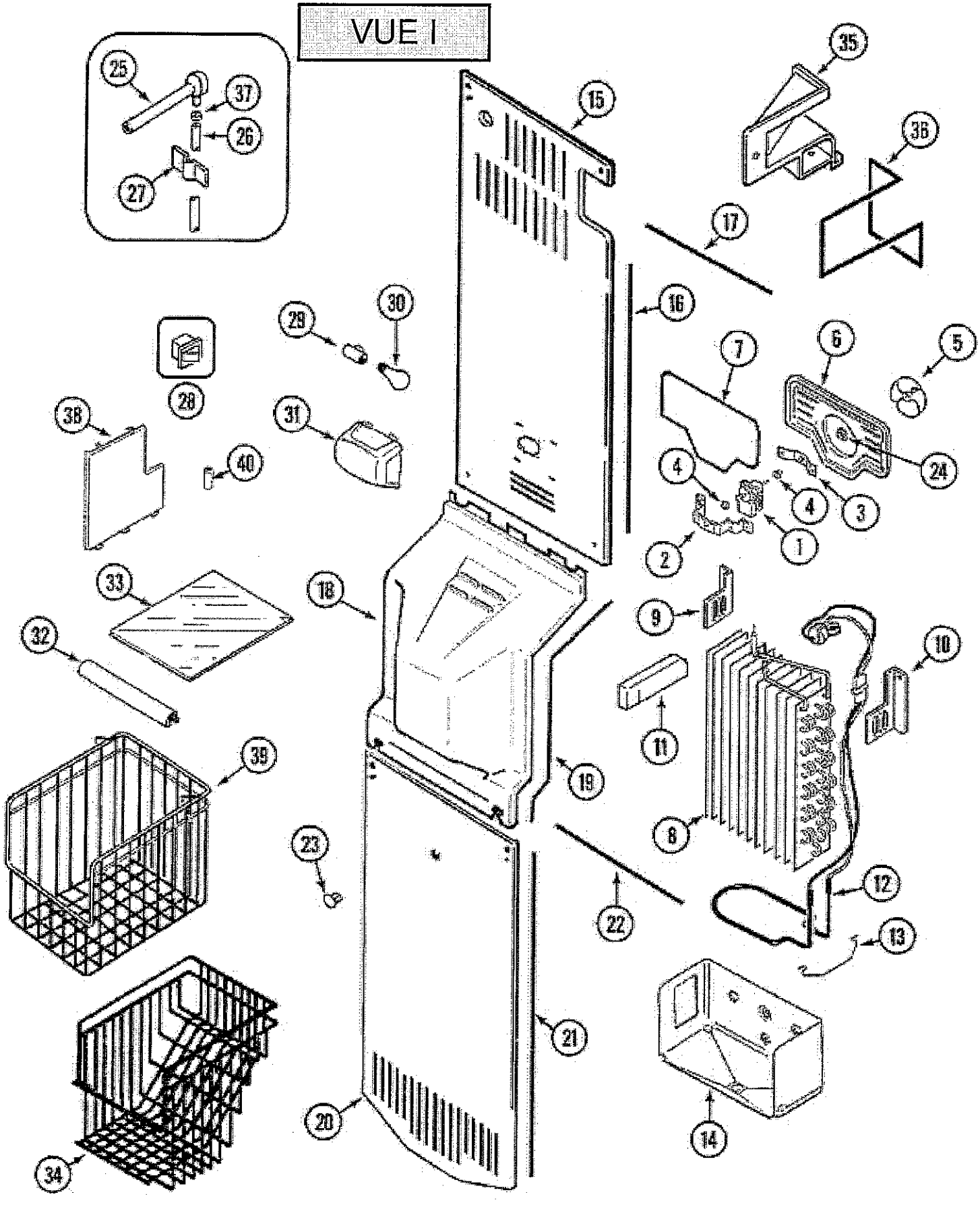

25
37
26
27
15
35
36
17
16
29
30
28
38
31
40
7
6
5
24
4
4
3
2
1
33
18
9
32
10
11
39
19
8
23
12
22
13
21
20
14
34

VUE J

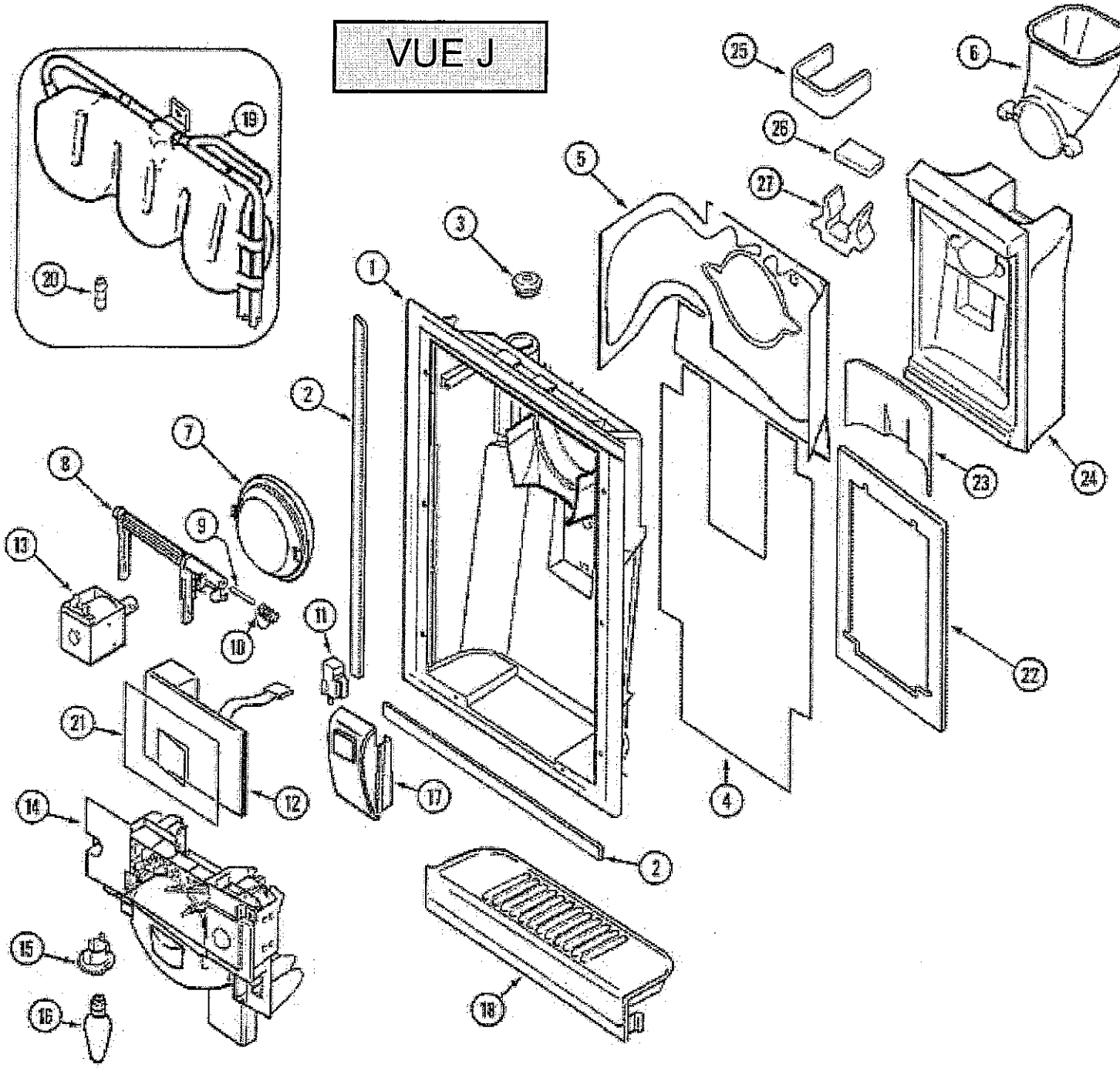

VUE K

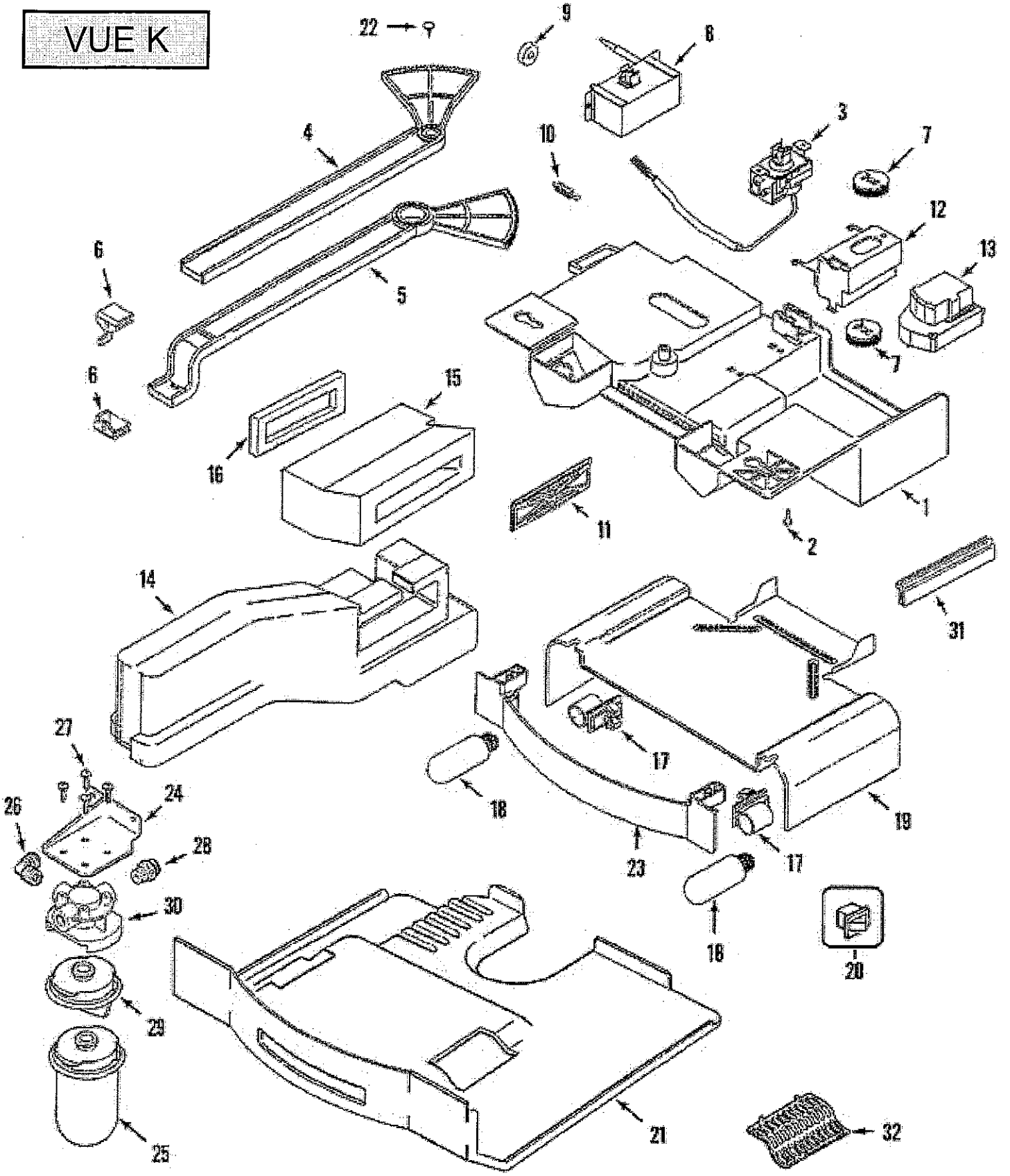

22
9
8
4
10
3
7
12
13
6
5
7
6
15
16
11
1
2
14
31
27
17
24
26
18
19
28
23
17
30
18
20
29
21
32
25