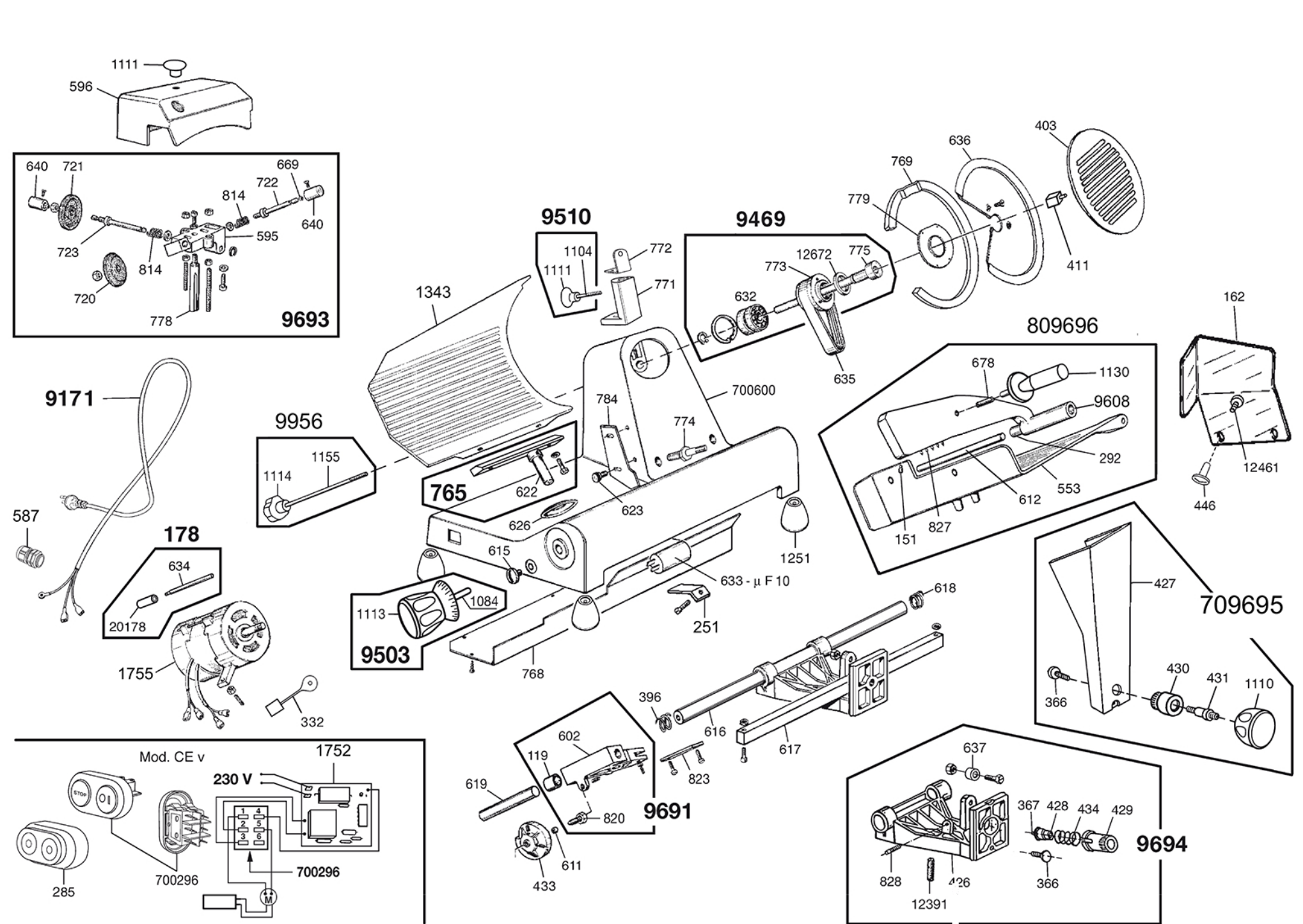
1111
596
640
721
669
722
814
640
595
723
814
720
778
9693
9171
587
178
634
20178
1755
332
9956
1155
1114
1343
765
622
626
623
784
774
700600
9510
1104
1111
772
771
9469
12672
775
773
632
635
769
779
636
403
411
809696
678
1130
9608
292
553
612
151
827
162
12461
446
1251
615
633 - µ F 10
251
1113
1084
9503
768
618
396
616
617
823
602
119
619
820
9691
611
433
427
709695
430
431
1110
366
637
367
428
434
429
9694
828
426
12391
366
Mod. CE v
1752
230 V
STOP
700296
700296
285