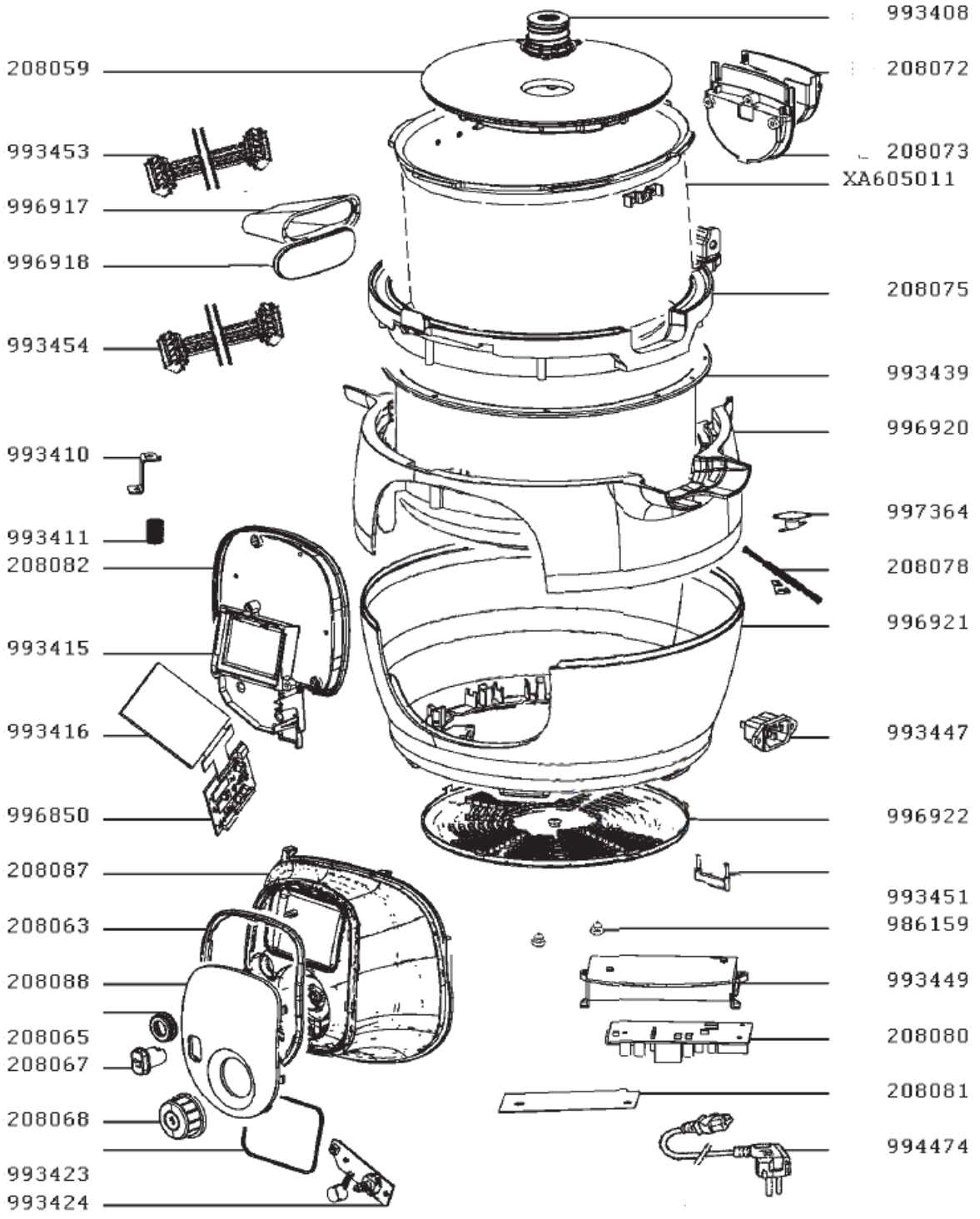
993408
208059
208072
993453
208073
XA605011
996917
996918
208075
993454
993439
996920
993410
997364
993411
208082
208078
996921
993415
993416
993447
996850
996922
208087
993451
208063
986159
208088
993449
208065
208080
208067
208081
208068
994474
993423
993424

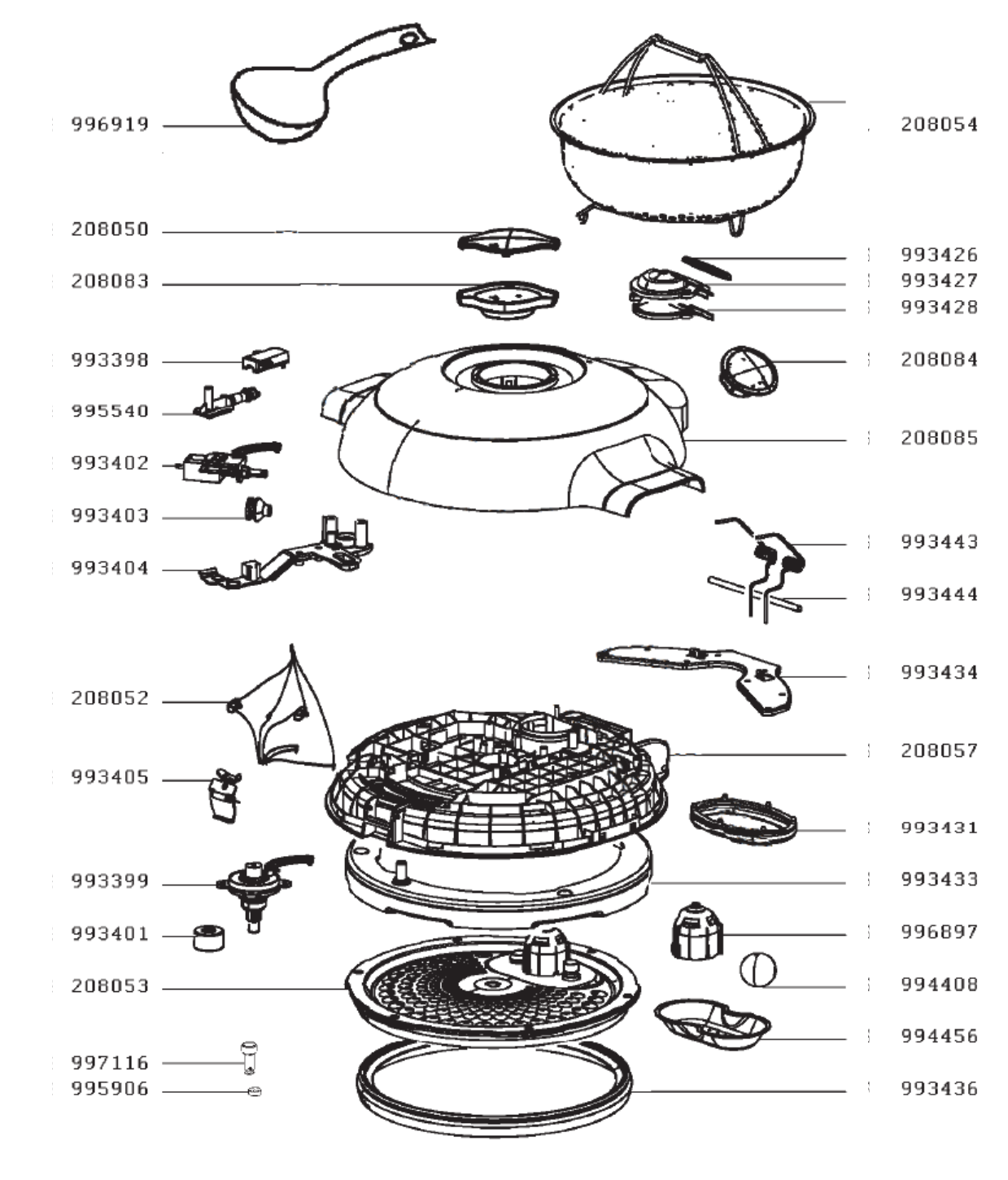
996919
208054
208050
993426
208083
993427
993428
993398
208084
995540
208085
993402
993403
993443
993404
993444
993434
208052
208057
993405
993431
993399
993433
993401
996897
208053
994408
994456
997116
995906
993436