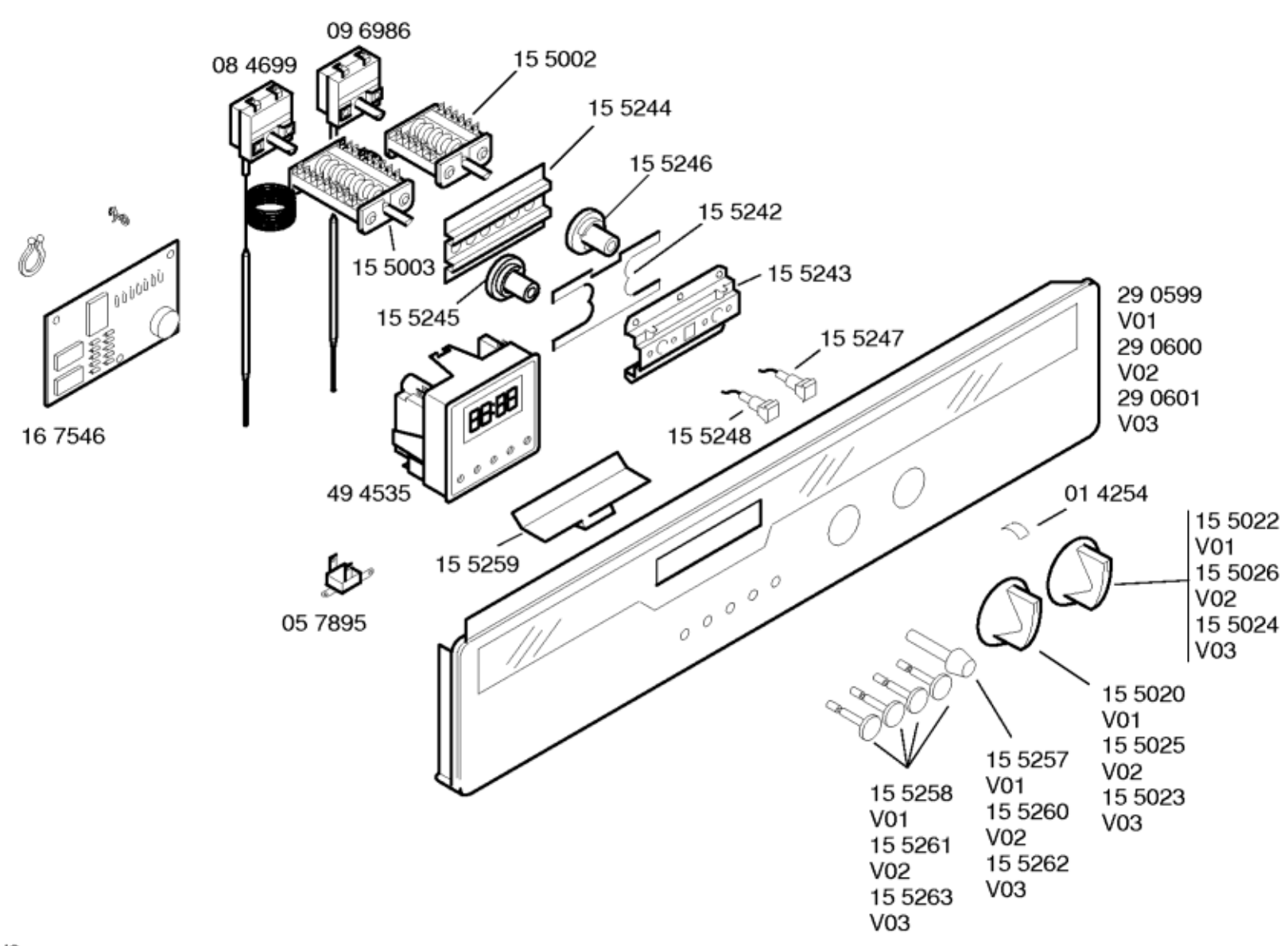
09 6986
08 4699
15 5002
15 5244
15 5246
15 5242
15 5003
15 5243
15 5245
29 0599
V01
29 0600
V02
29 0601
V03
15 5247
16 7546
15 5248
49 4535
01 4254
15 5022
V01
15 5026
V02
15 5024
V03
15 5259
05 7895
15 5020
V01
15 5025
V02
15 5023
V03
15 5257
V01
15 5260
V02
15 5262
V03
15 5258
V01
15 5261
V02
15 5263
V03

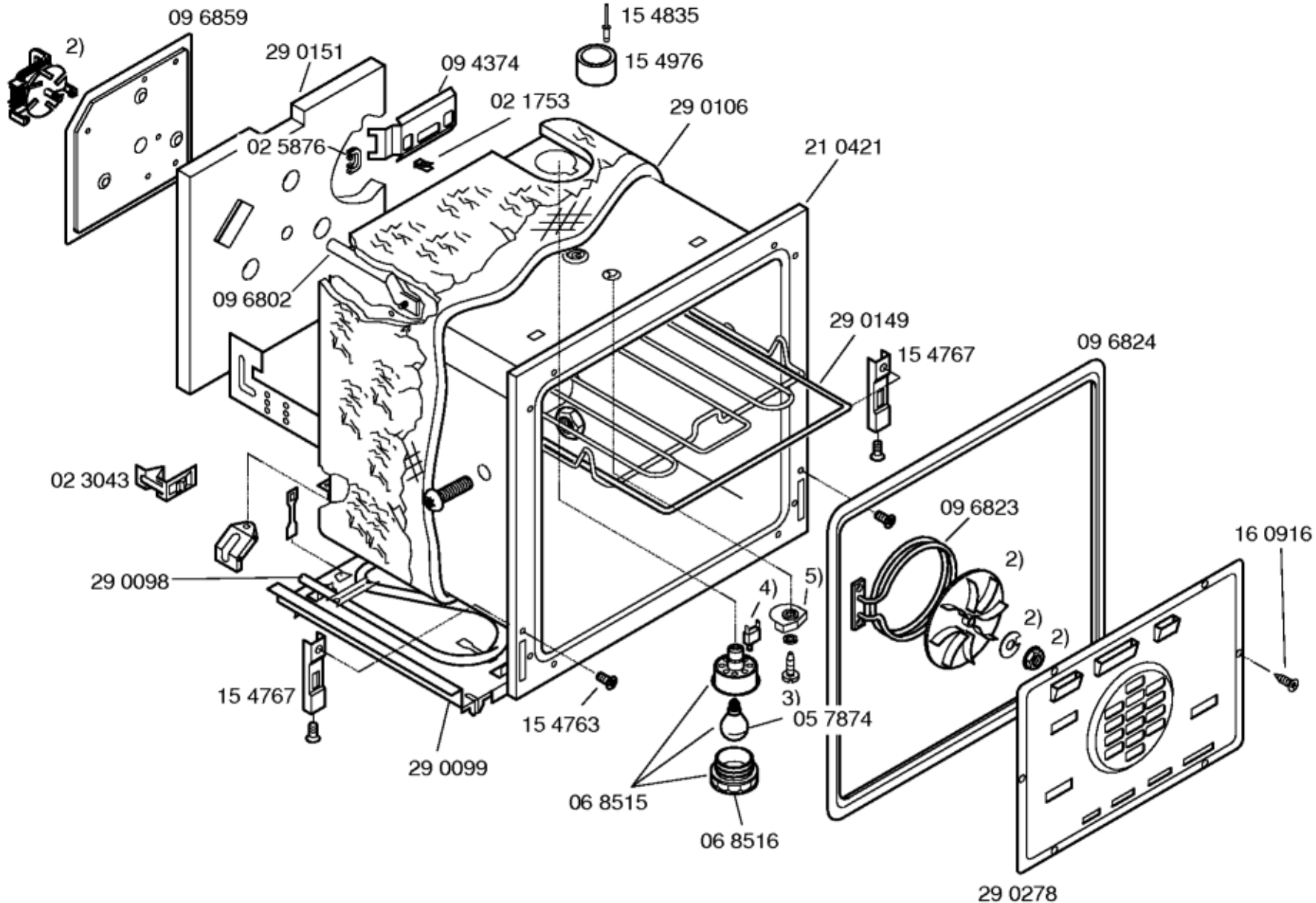
09 6859
2)
29 0151
09 4374
15 4835
15 4976
02 1753
29 0106
02 5876
21 0421
09 6802
29 0149
15 4767
09 6824
02 3043
09 6823
16 0916
2)
29 0098
4)
5)
2)
2)
15 4767
3)
05 7874
15 4763
29 0099
06 8515
06 8516
29 0278

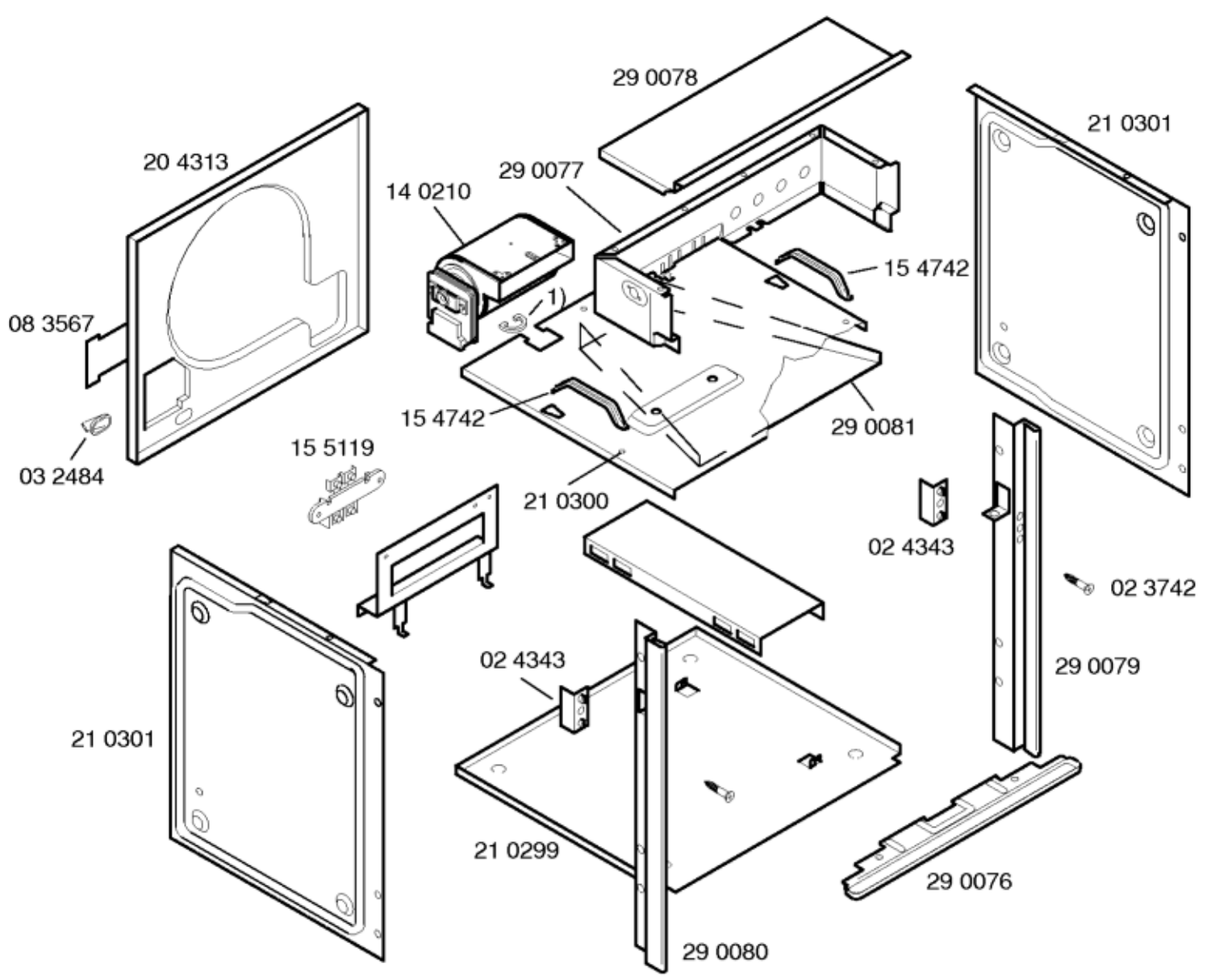
29 0078
21 0301
20 4313
29 0077
14 0210
15 4742
1)
08 3567
15 4742
29 0081
03 2484
15 5119
21 0300
02 4343
02 3742
29 0079
02 4343
21 0301
21 0299
29 0076
29 0080

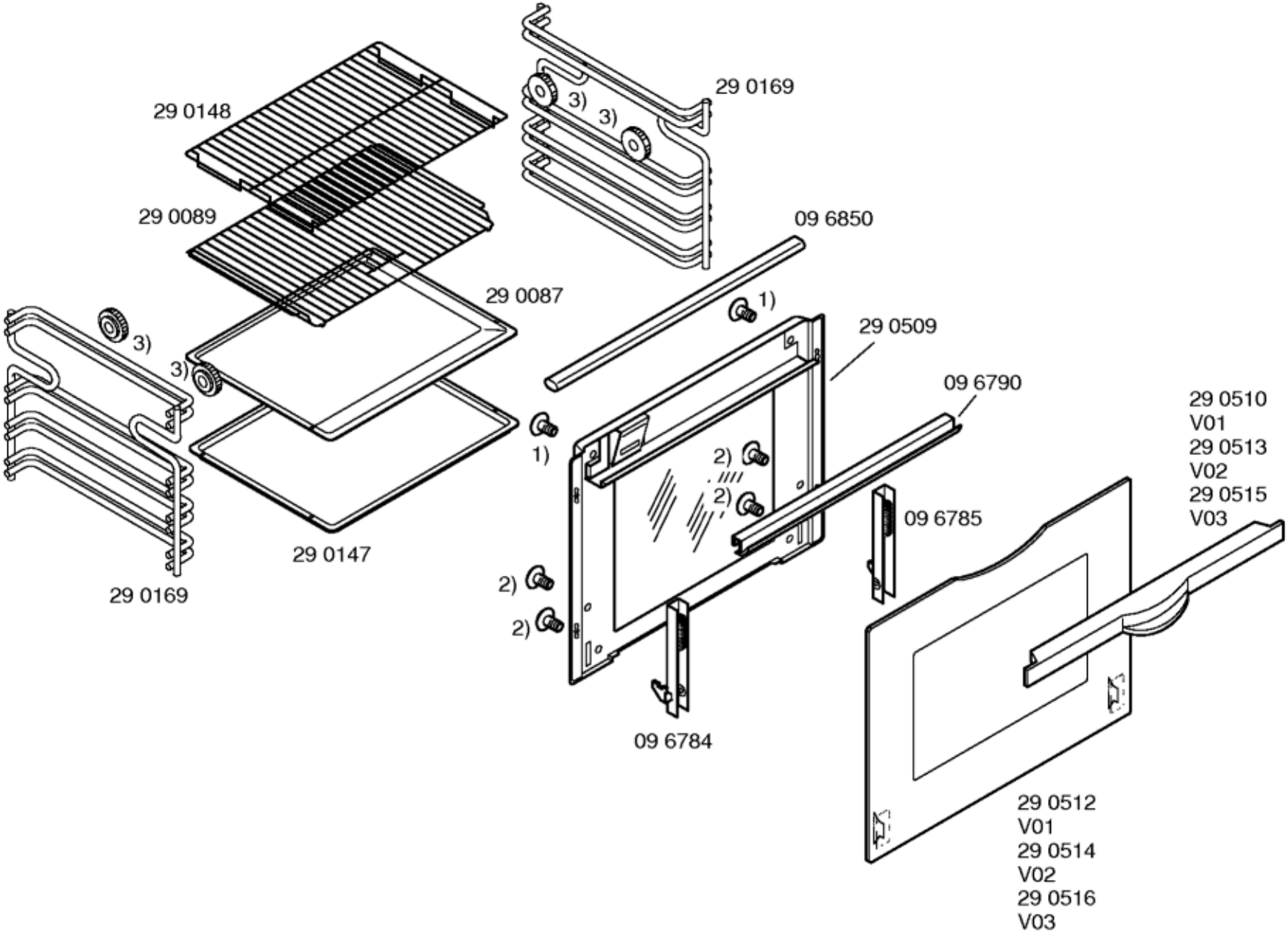
29 0148
29 0169
3)
3)
29 0089
09 6850
29 0087
1)
29 0509
3)
3)
09 6790
29 0510
V01
29 0513
V02
29 0515
V03
1)
2)
2)
09 6785
29 0147
29 0169
2)
2)
09 6784
29 0512
V01
29 0514
V02
29 0516
V03