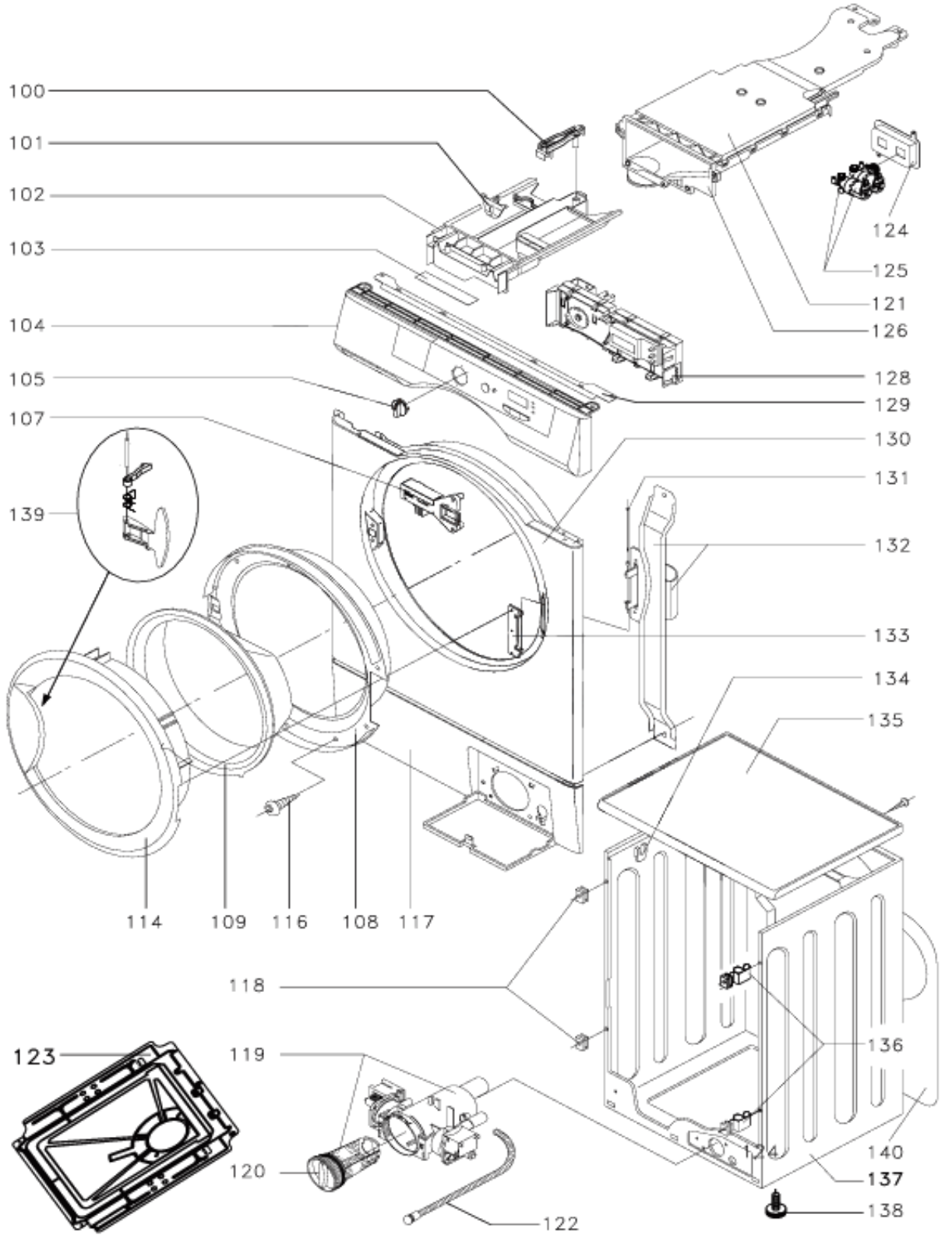
100
101
102
103
104
105
107
139
114
109
116
108
117
118
123
119
120
122
124
125
121
126
128
129
130
131
132
133
134
135
136
124
140
137
138

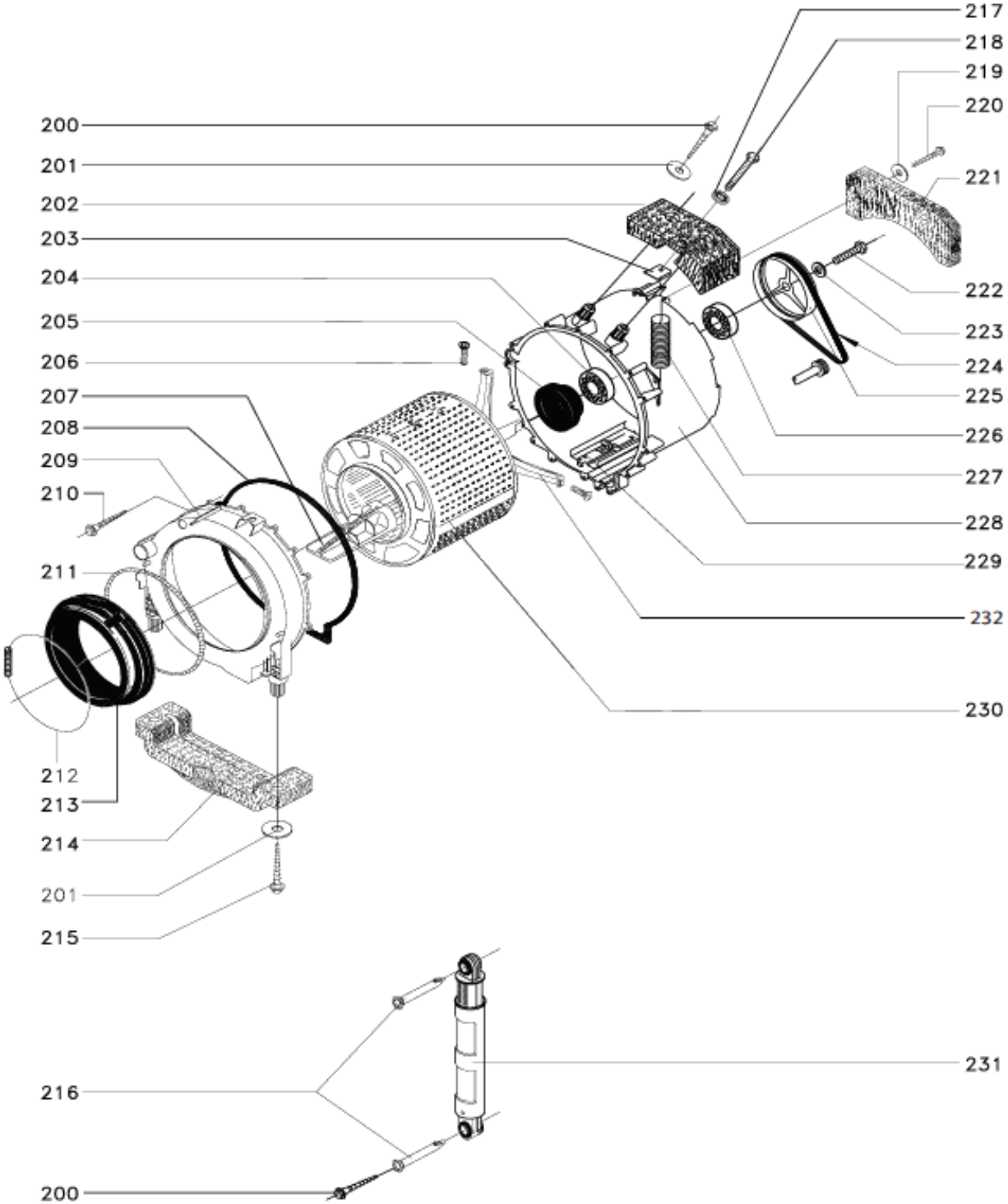
217
218
219
220
200
201
221
202
203
222
204
223
205
224
206
225
207
226
208
227
209
210
228
229
211
232
230
212
213
214
201
215
231
216
200

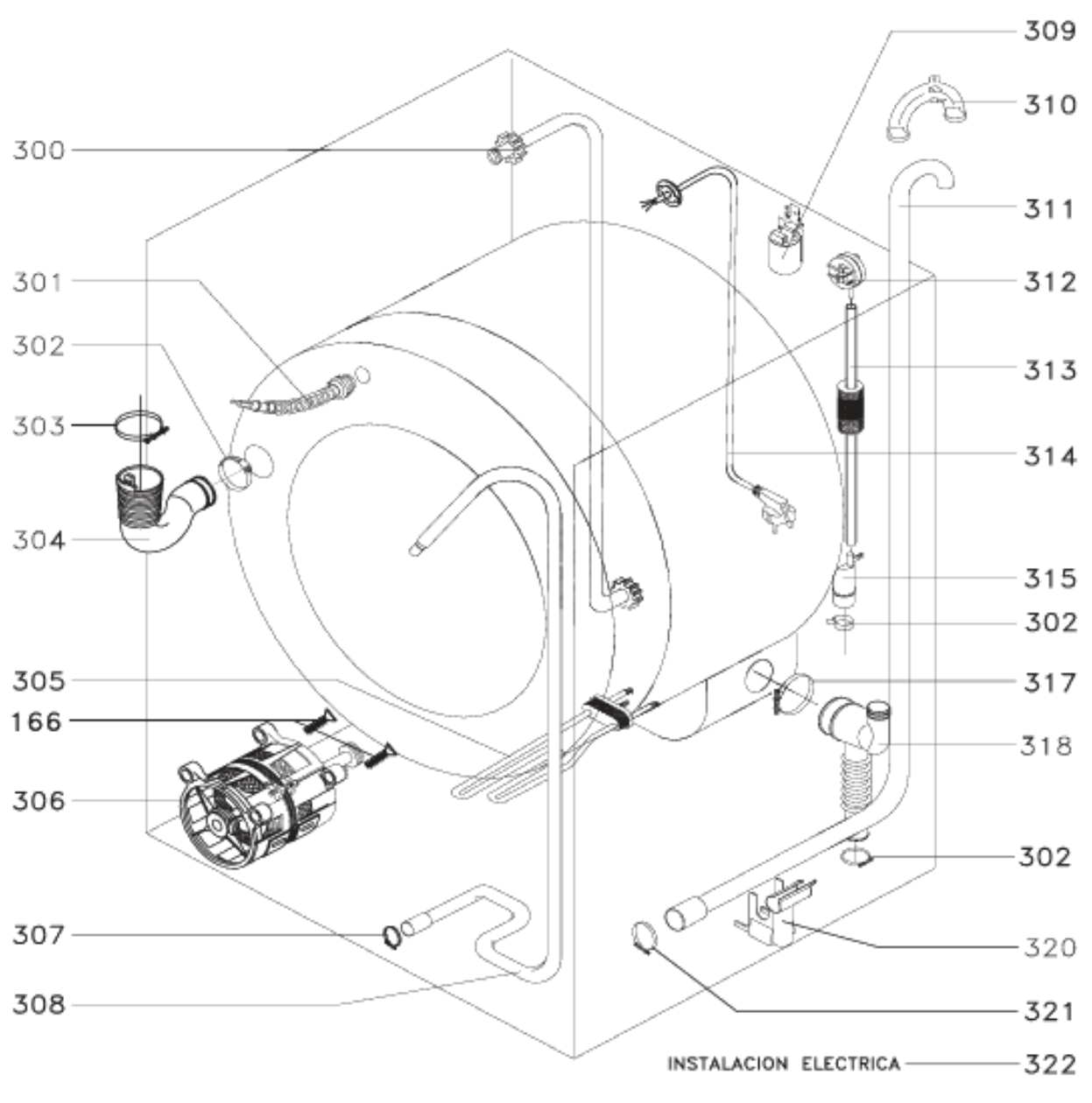
300
301
302
303
304
305
166
306
307
308
309
310
311
312
313
314
315
302
317
318
302
320
321
INSTALACION ELECTRICA
322