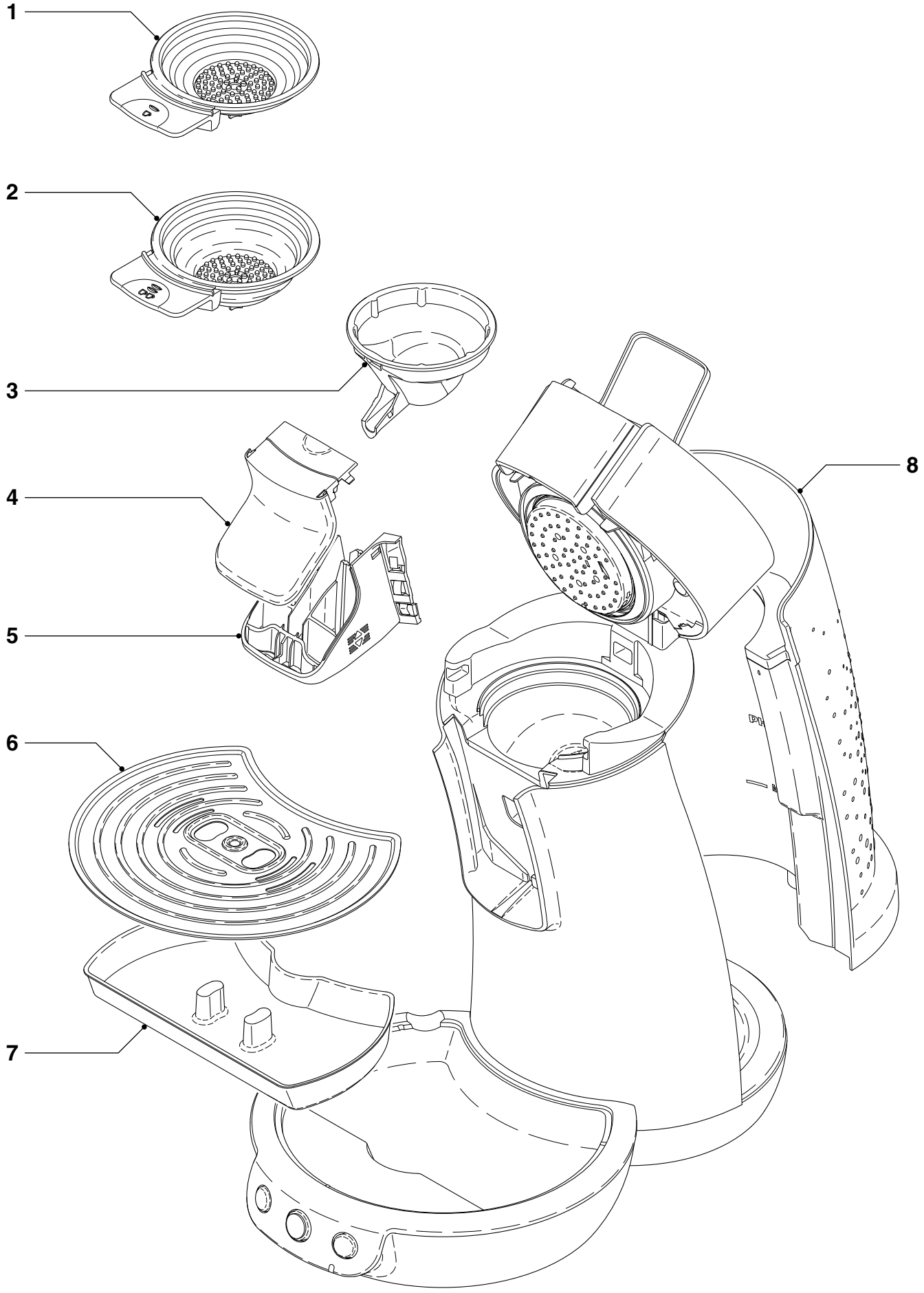
1
2
3
4
5
6
7
8

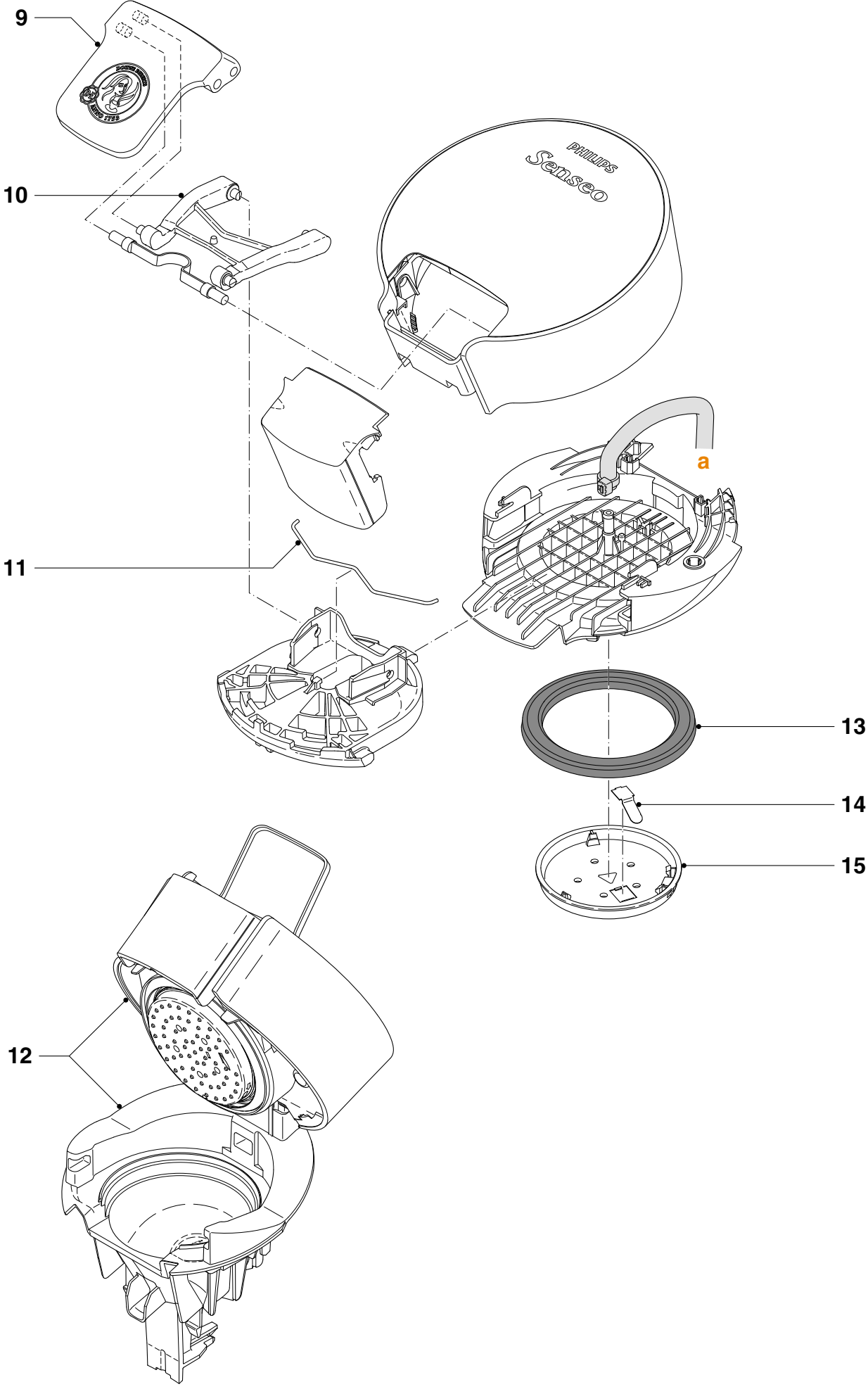
9
10
11
12
13
14
15
a
PHILIPS
Senseo

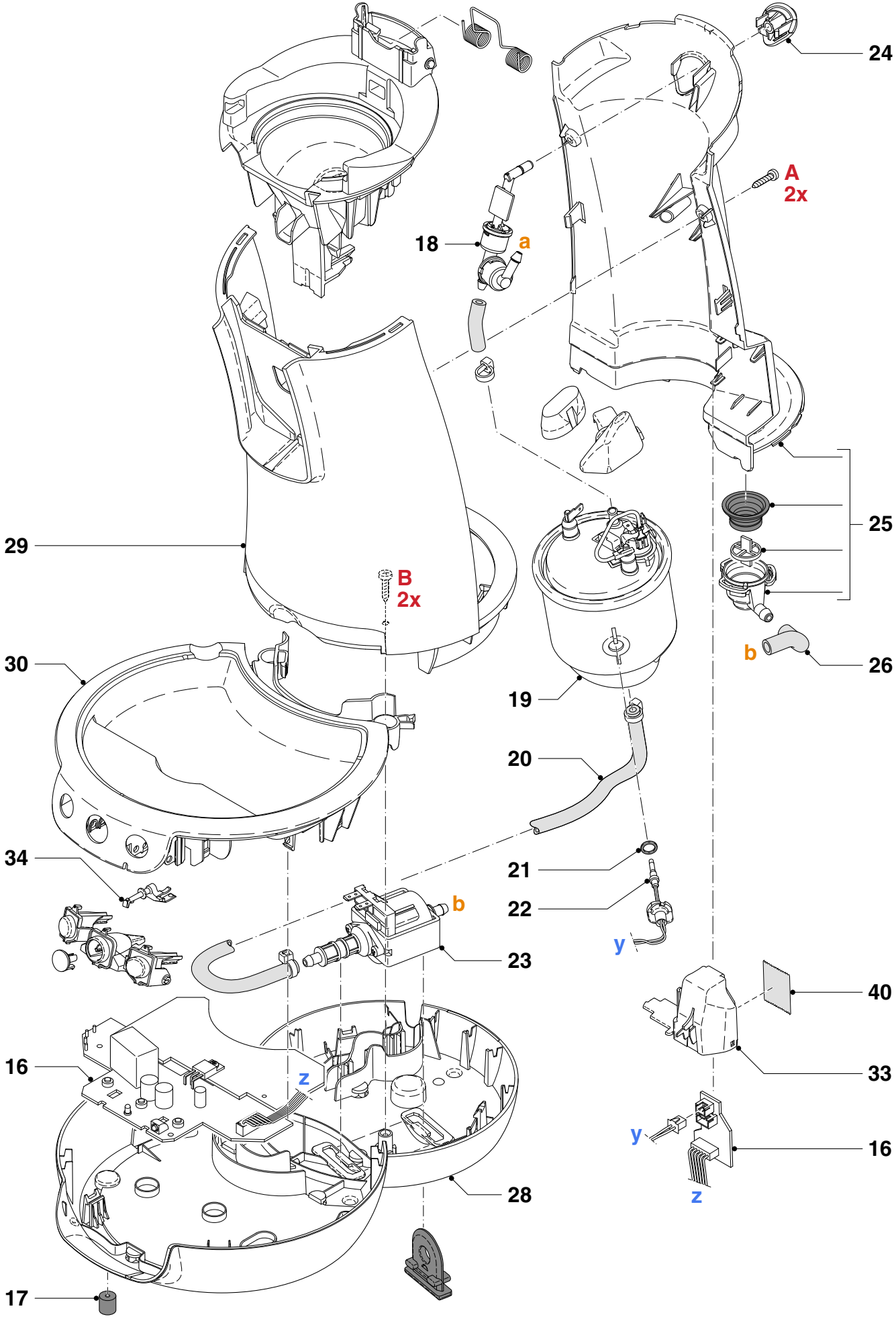
24
A
2x
18
a
25
29
B
2x
b
26
30
19
20
34
21
22
b
y
23
40
16
z
33
y
16
z
28
17