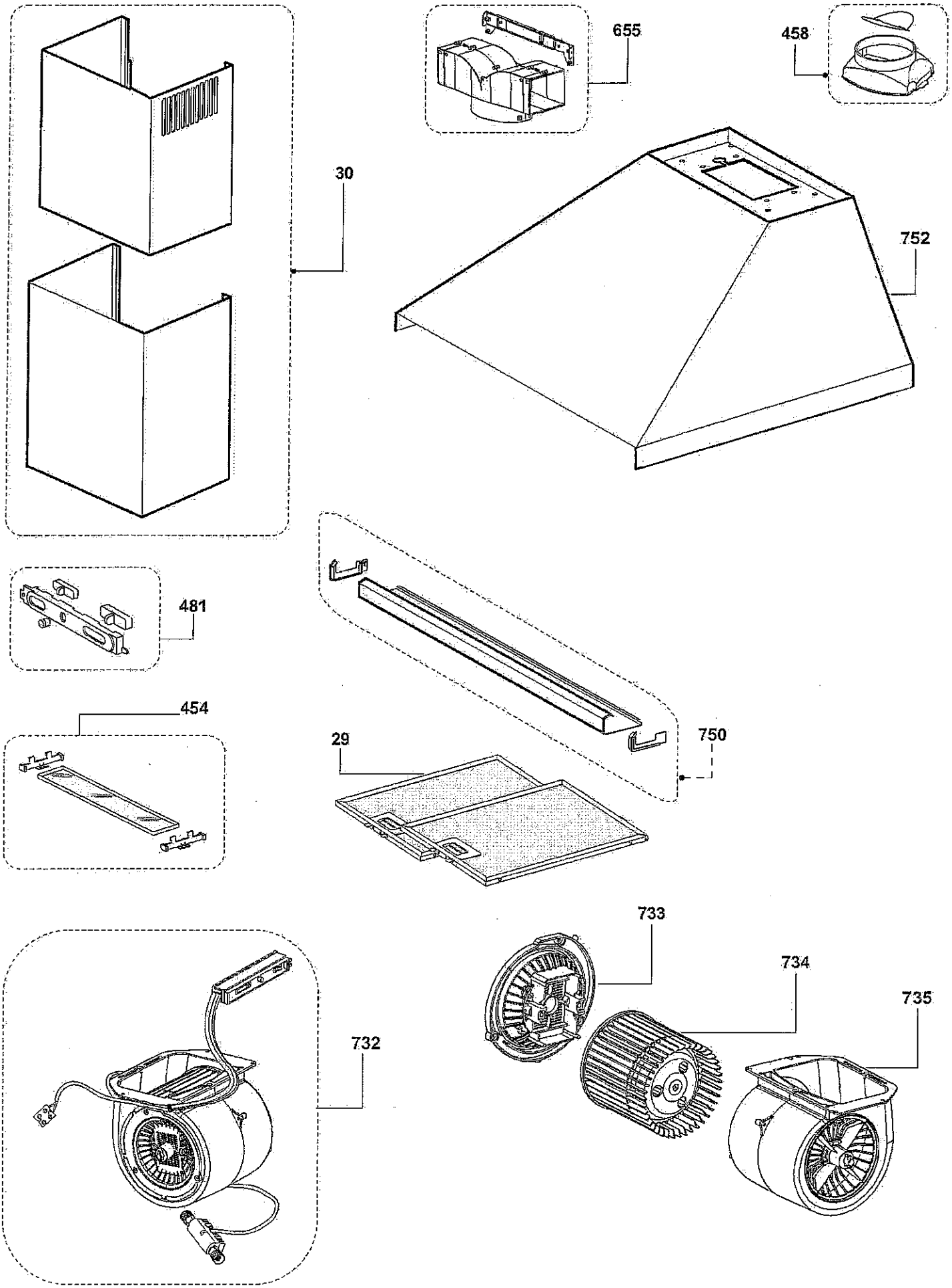
655
458
30
752
481
454
750
29
733
734
735
732