VUE A

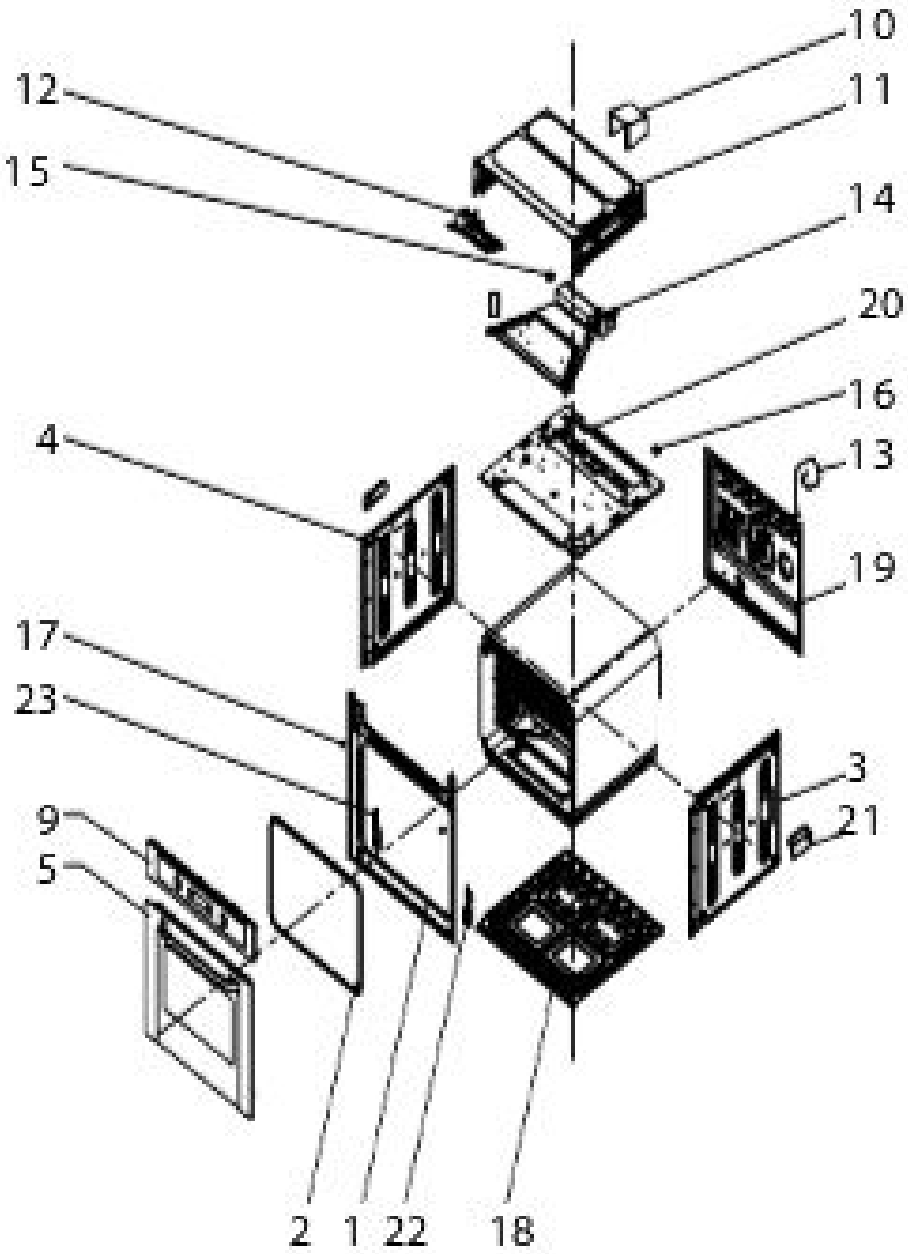

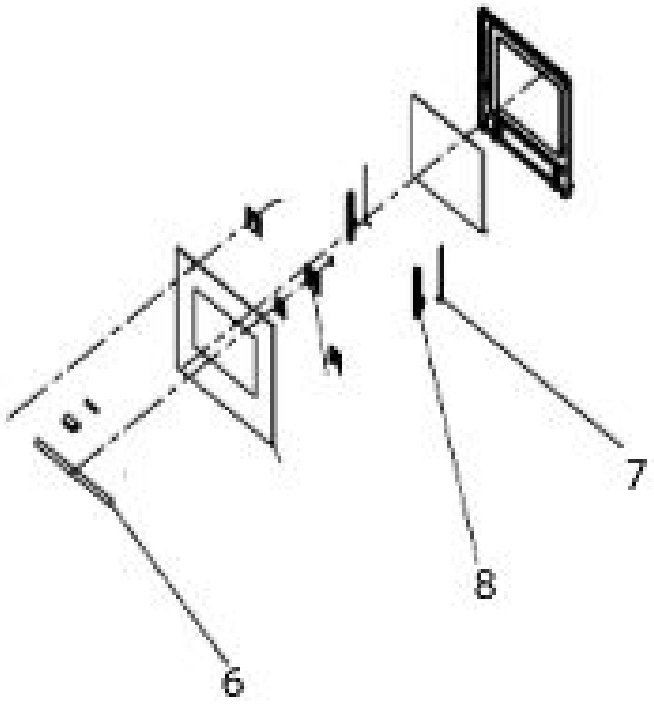

VUE B

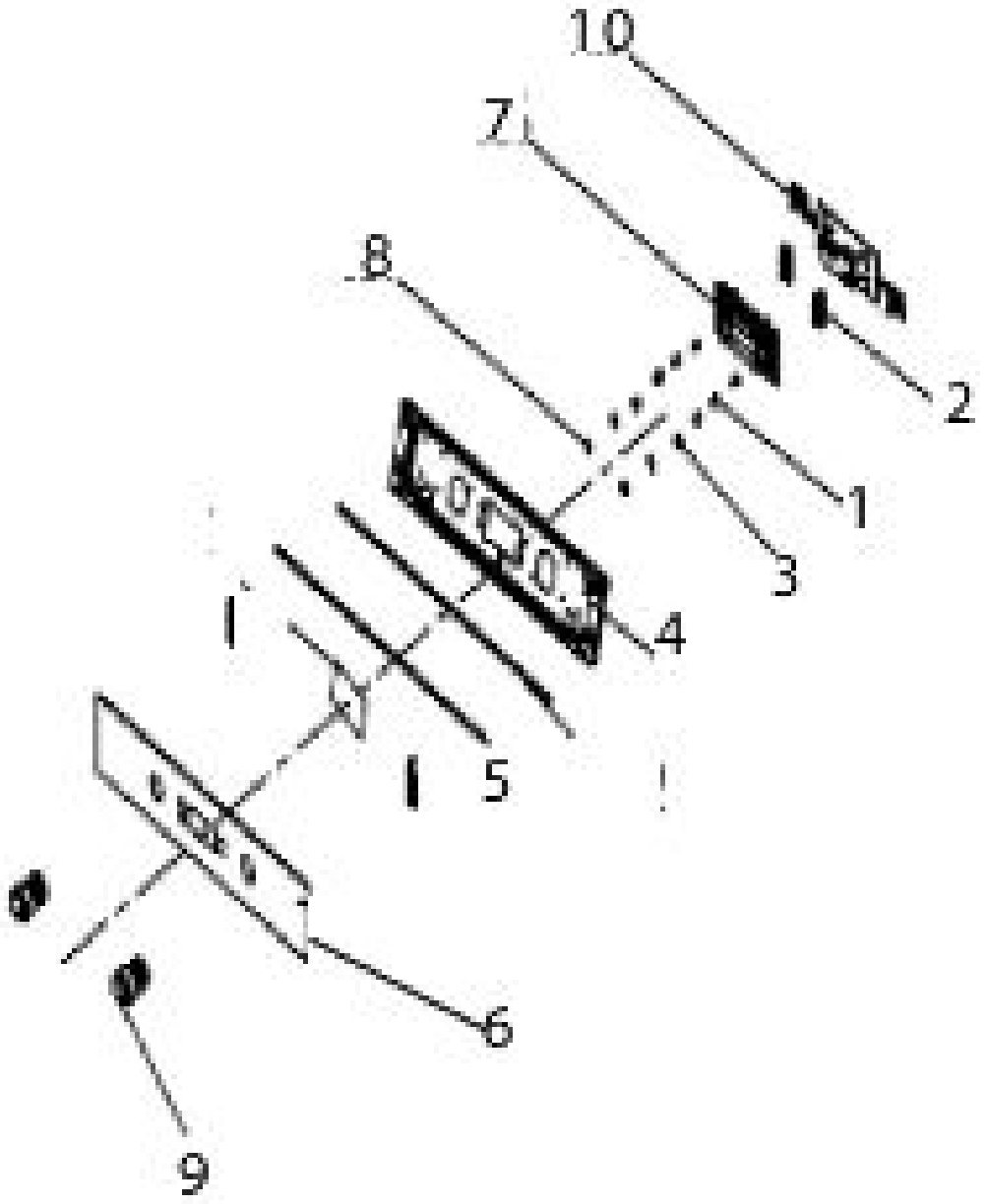
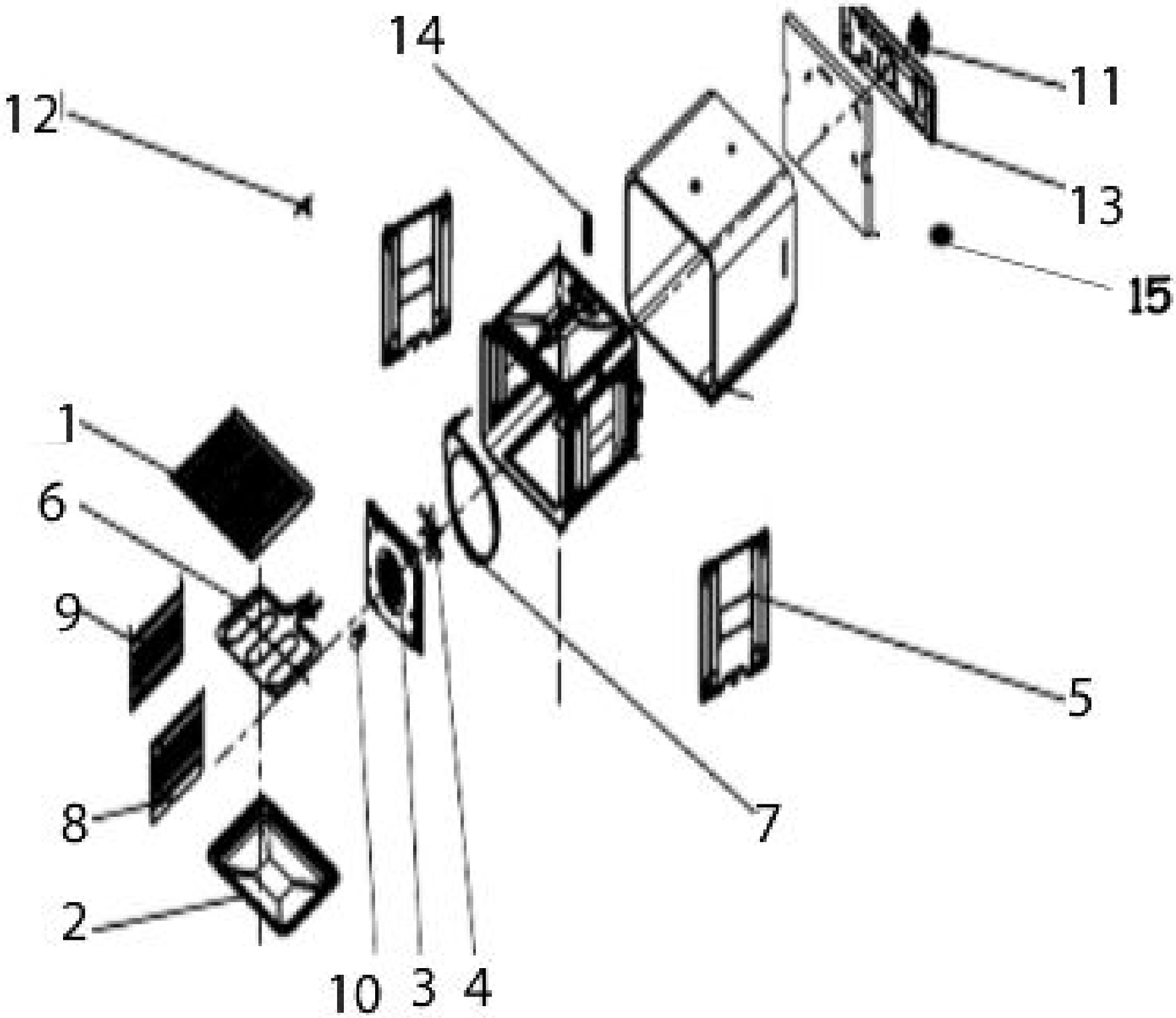
VUE C