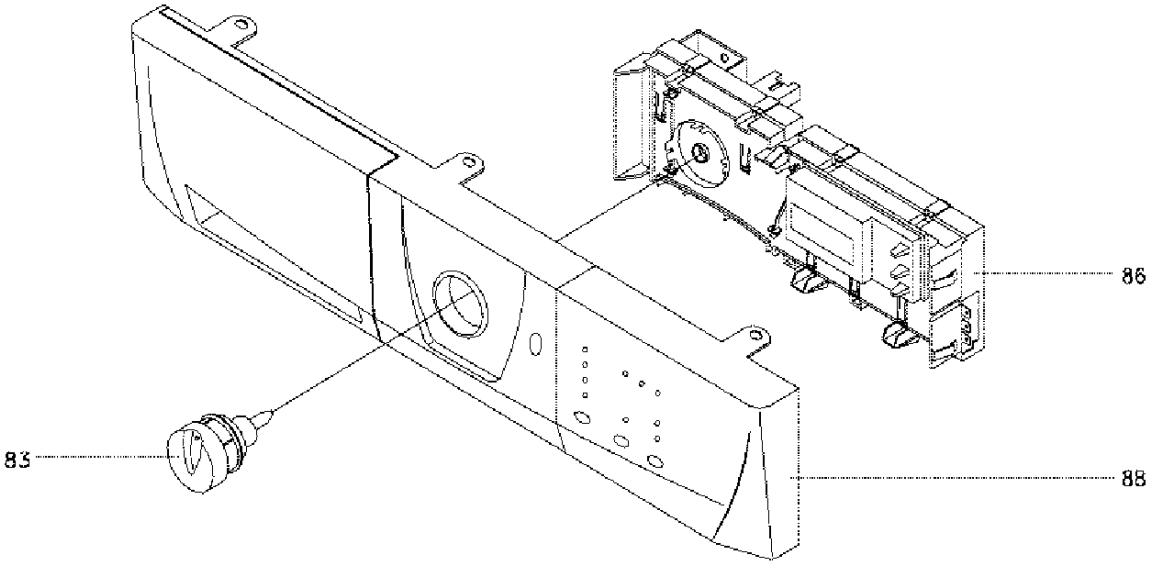
86
83
88

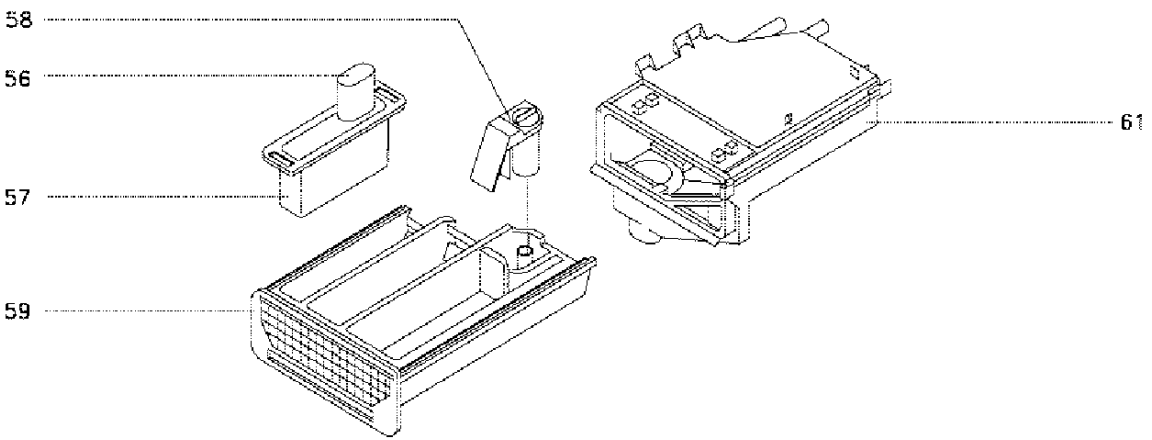
58
56
57
59
61

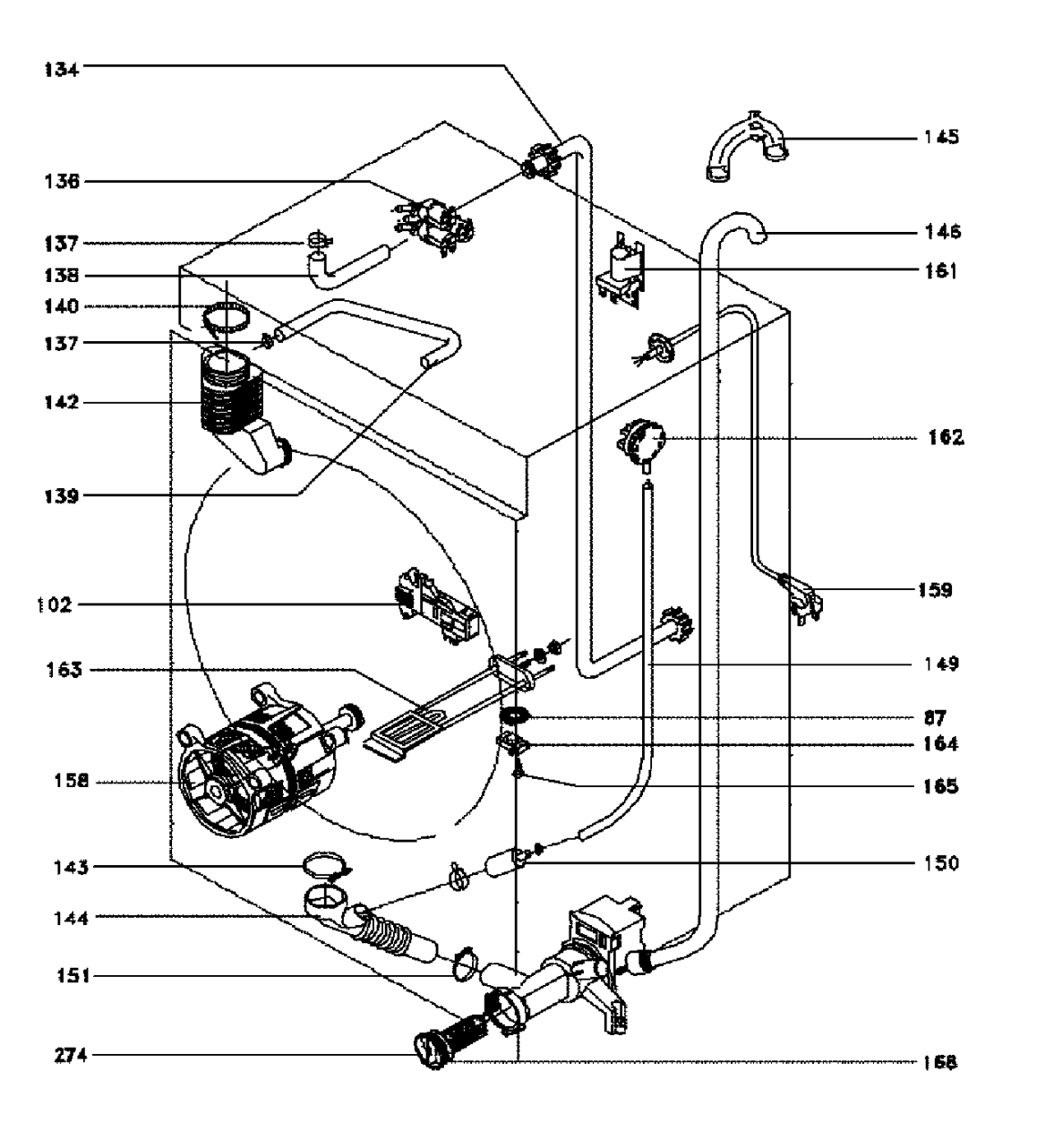
134
136
137
138
140
137
142
139
102
163
158
143
144
151
274
145
146
161
162
159
149
87
164
165
150
168

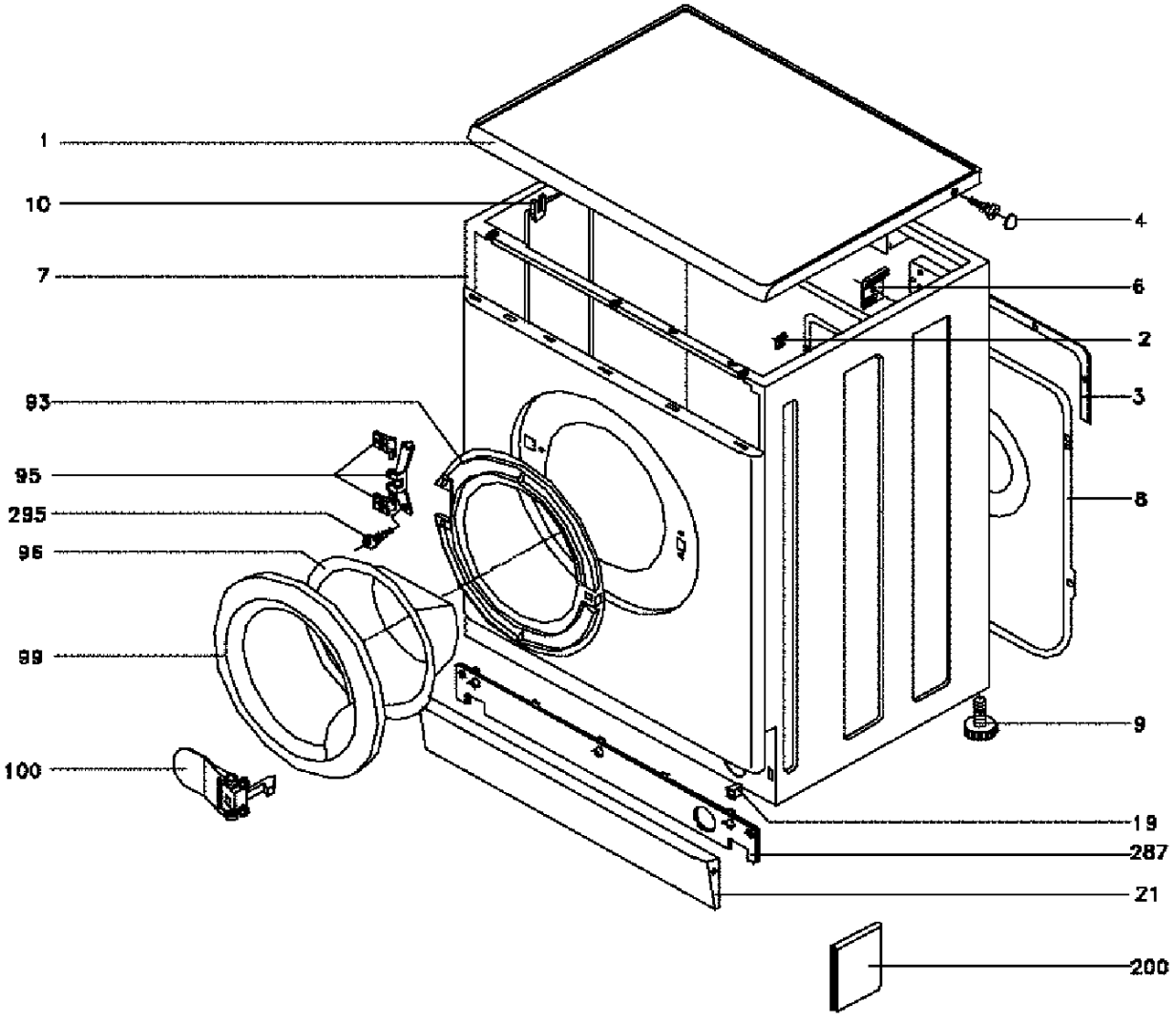
1
10
7
93
95
295
96
99
100
4
6
2
3
8
9
19
287
21
200

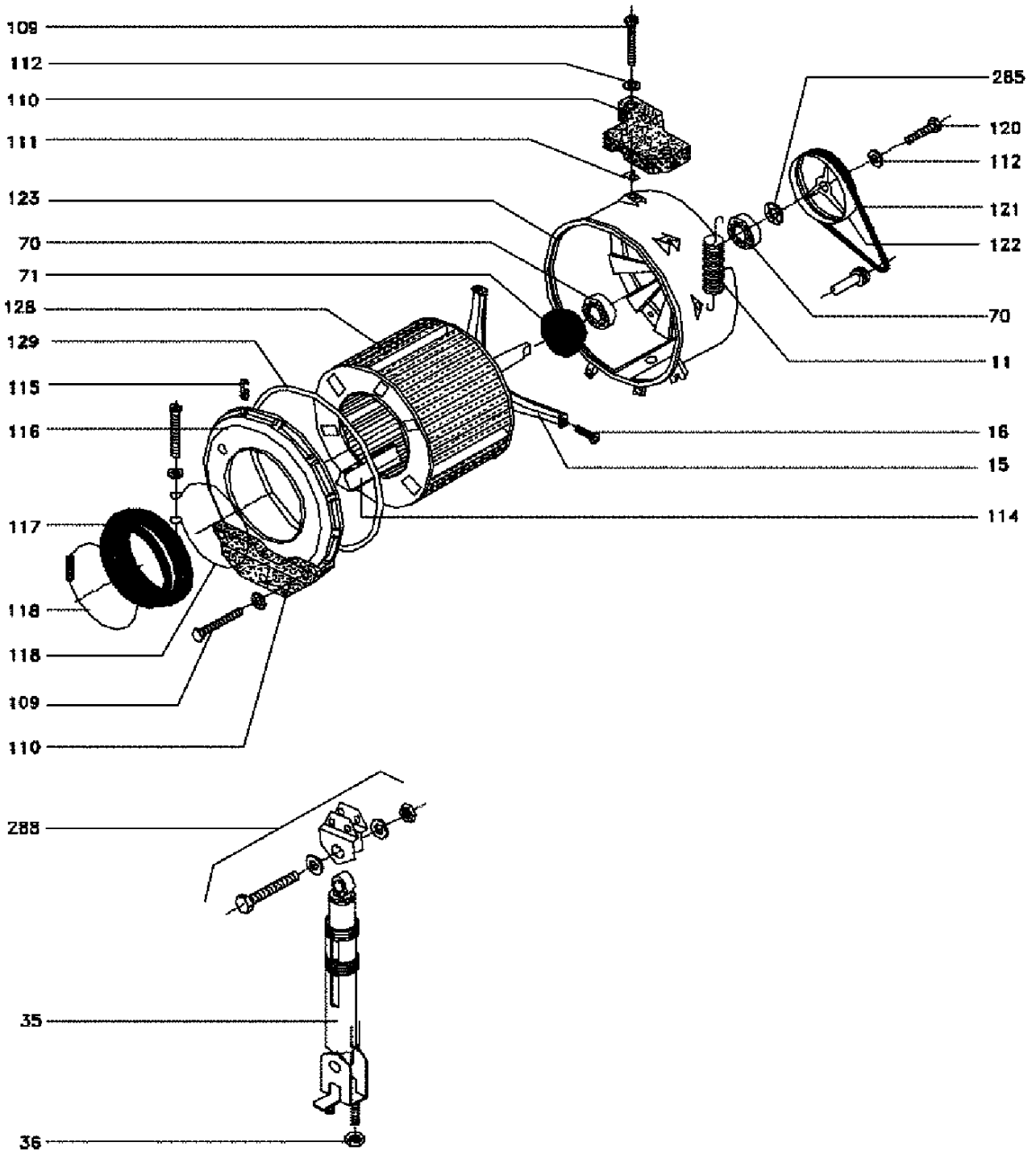
109
112
110
111
123
70
71
128
129
115
116
117
118
118
109
110
288
35
36
285
120
112
121
122
70
11
16
15
114