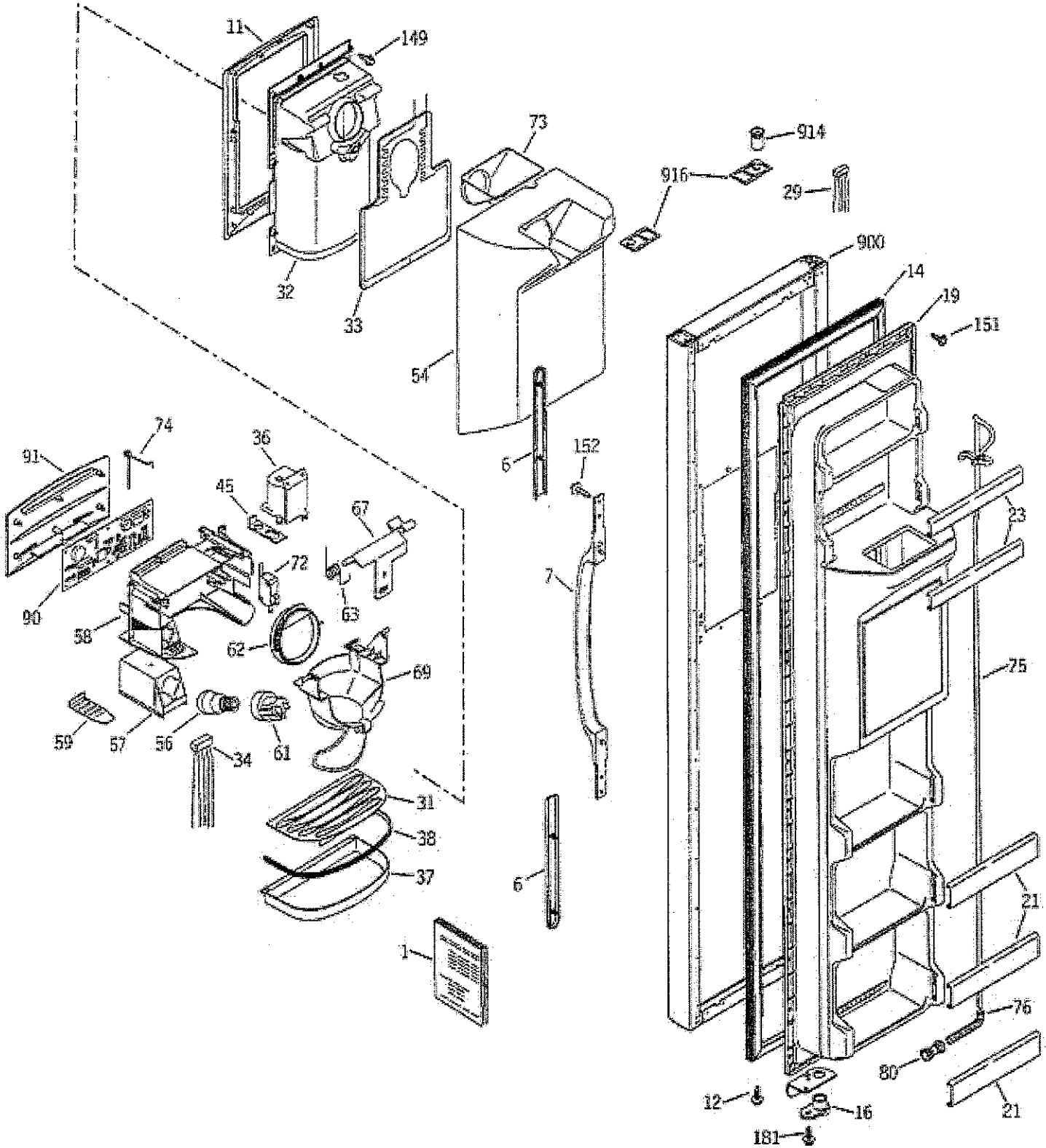
11
149
73
914
916
29
900
14
19
151
32
33
54
6
152
7
6
91
74
36
45
67
72
63
90
58
62
69
59
57
56
61
34
31
38
37
1
23
75
21
76
80
12
16
181
21

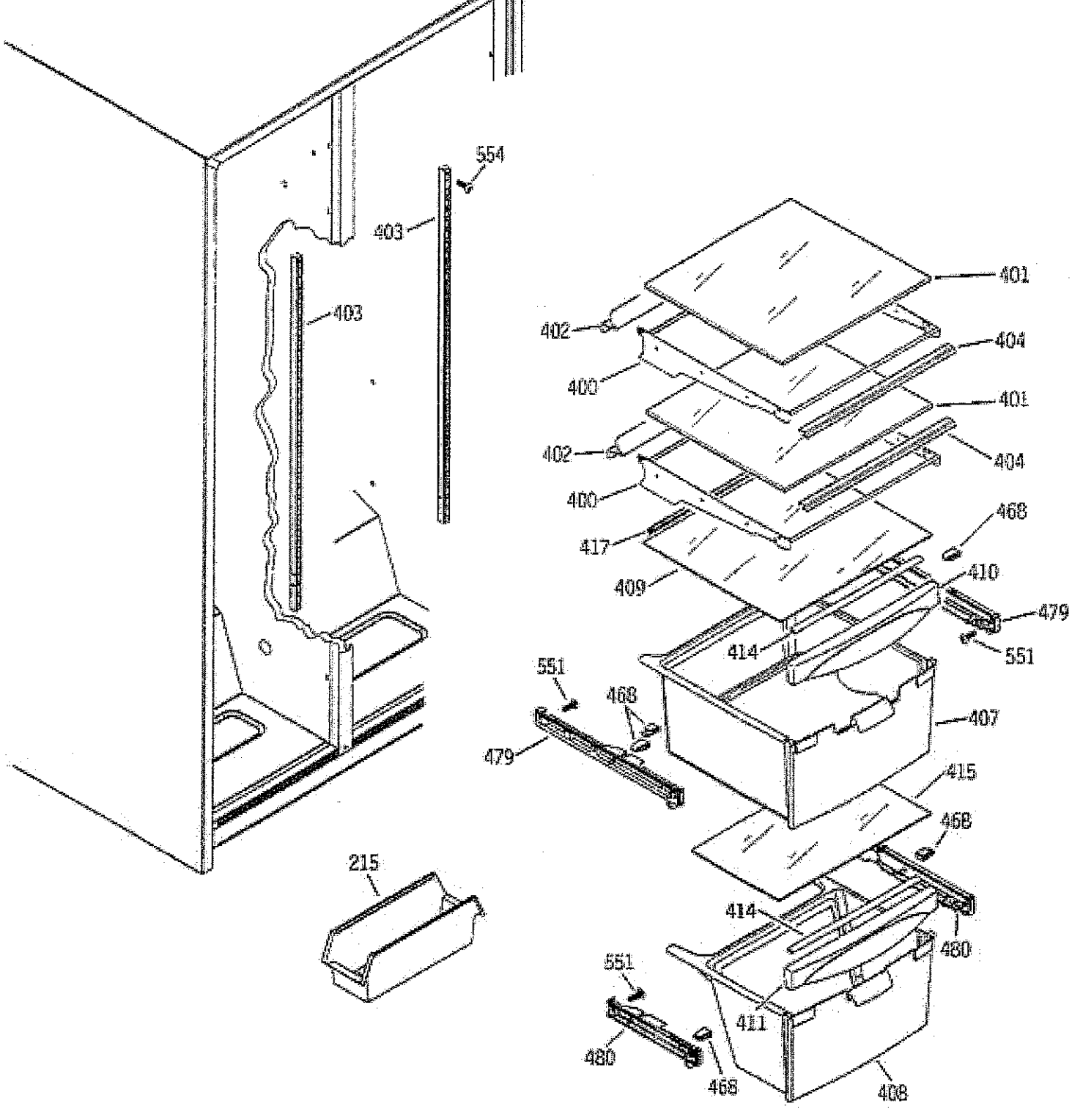
554
403
403
401
402
404
400
405
402
404
400
468
417
410
409
479
414
551
551
468
407
479
415
468
215
414
480
551
411
480
468
408

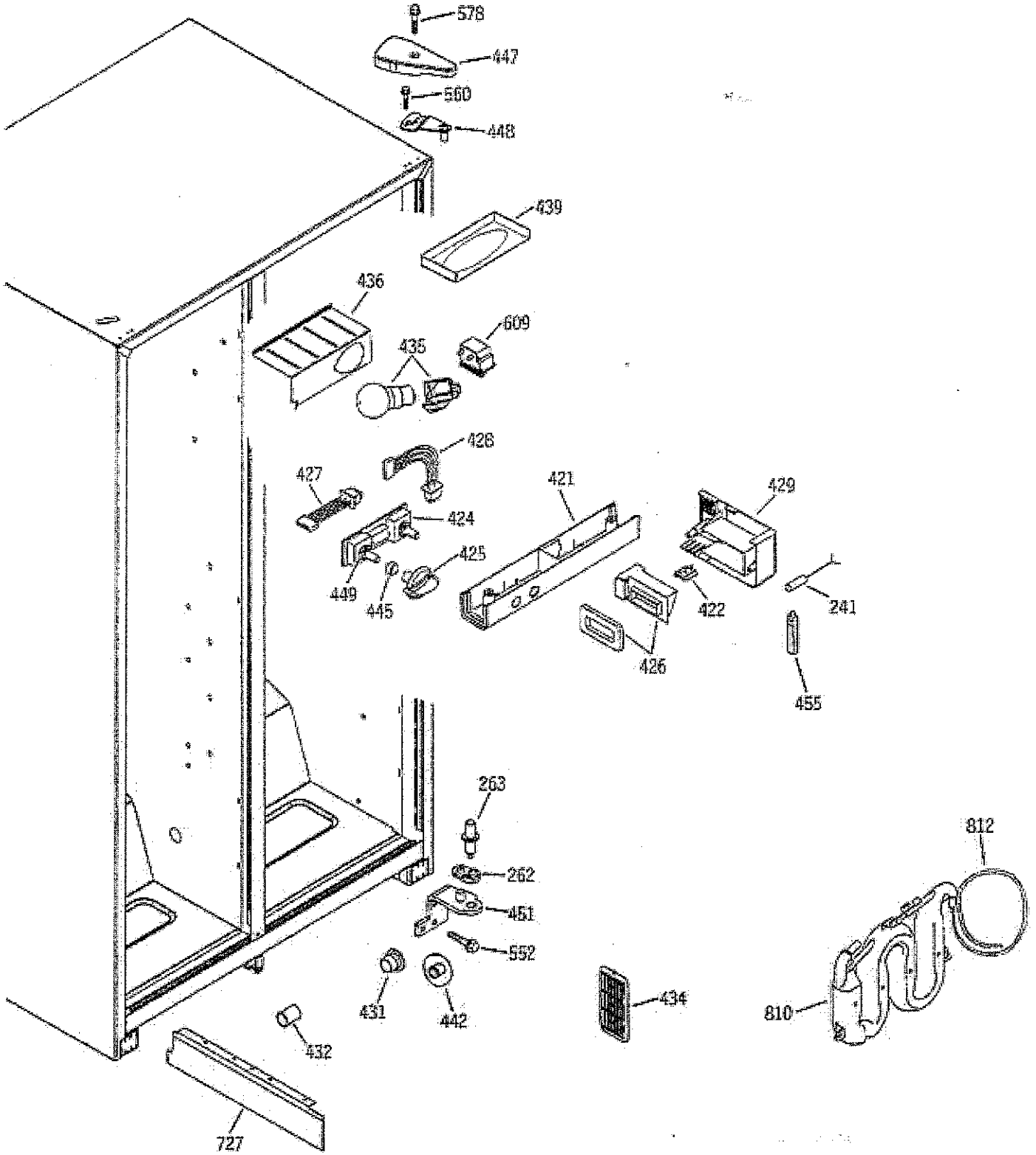
578
447
560
448
439
436
609
435
428
427
421
429
424
425
449
445
422
241
426
455
263
812
262
451
552
434
810
431
442
432
727

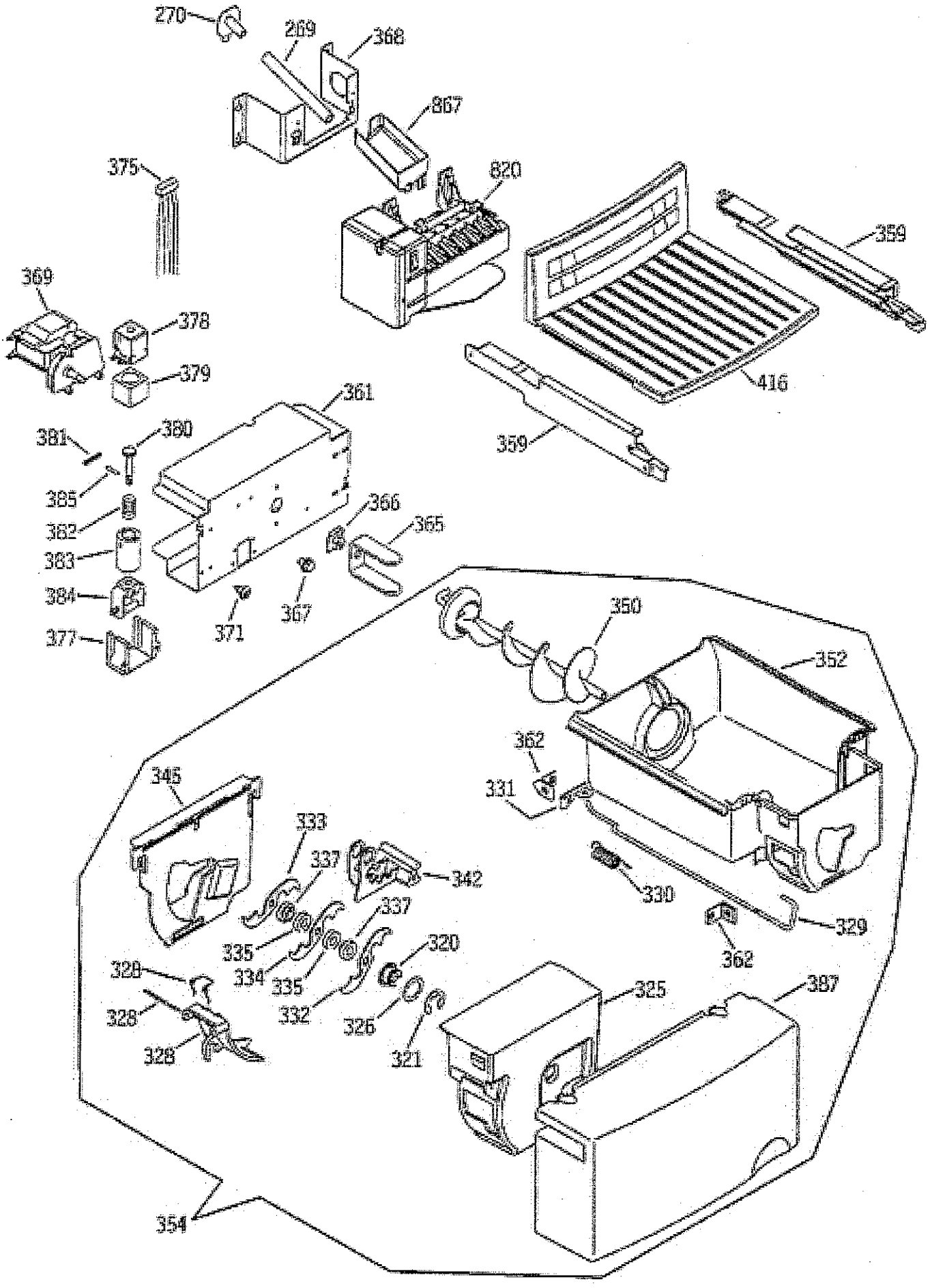
270
269
368
867
375
820
359
369
378
379
416
361
381
380
359
385
366
382
365
383
384
367
371
377
350
352
362
345
331
333
337
342
330
337
329
335
320
362
328
334
335
325
387
328
332
326
328
321
354

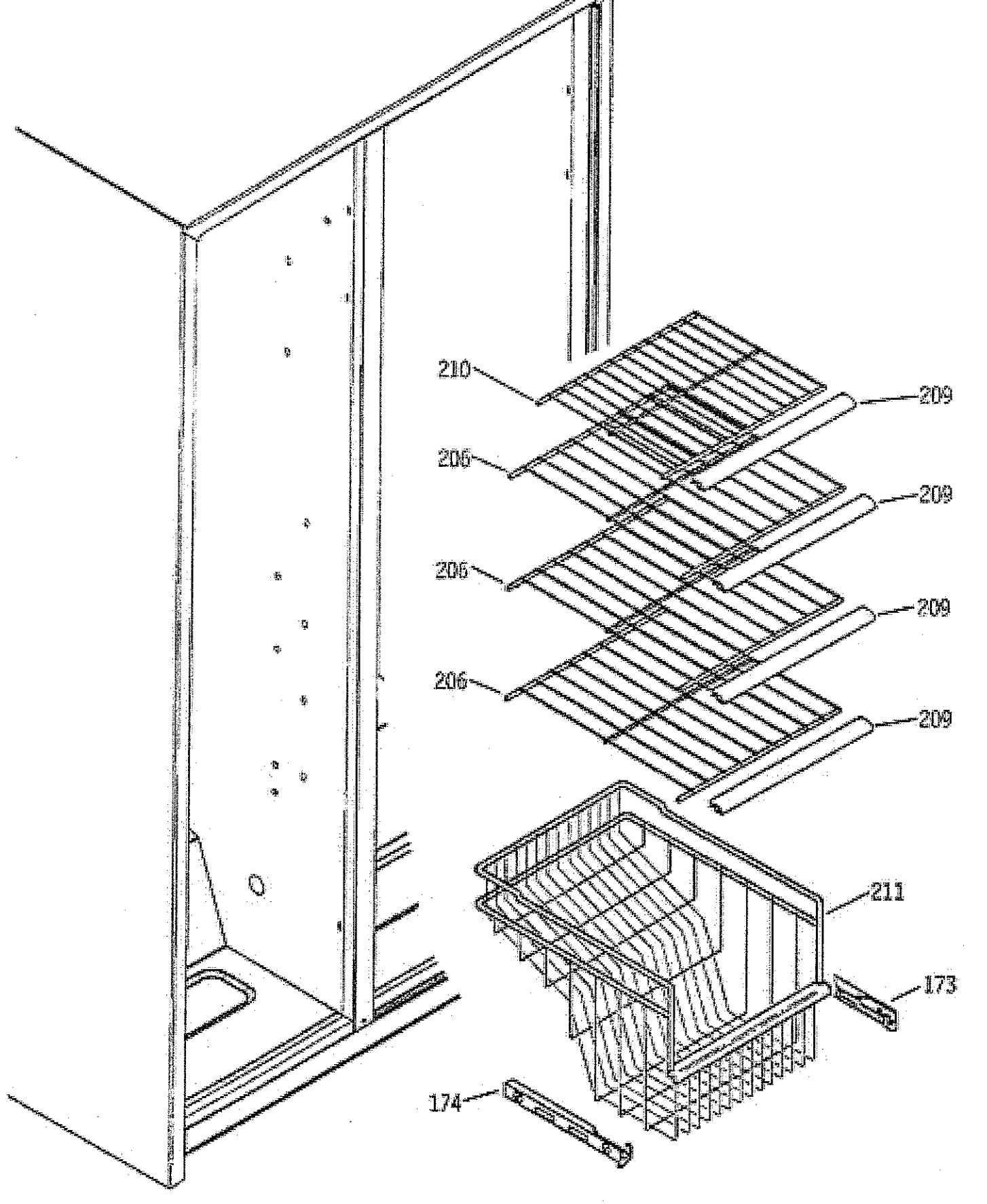
210
209
206
209
206
209
206
209
211
173
174

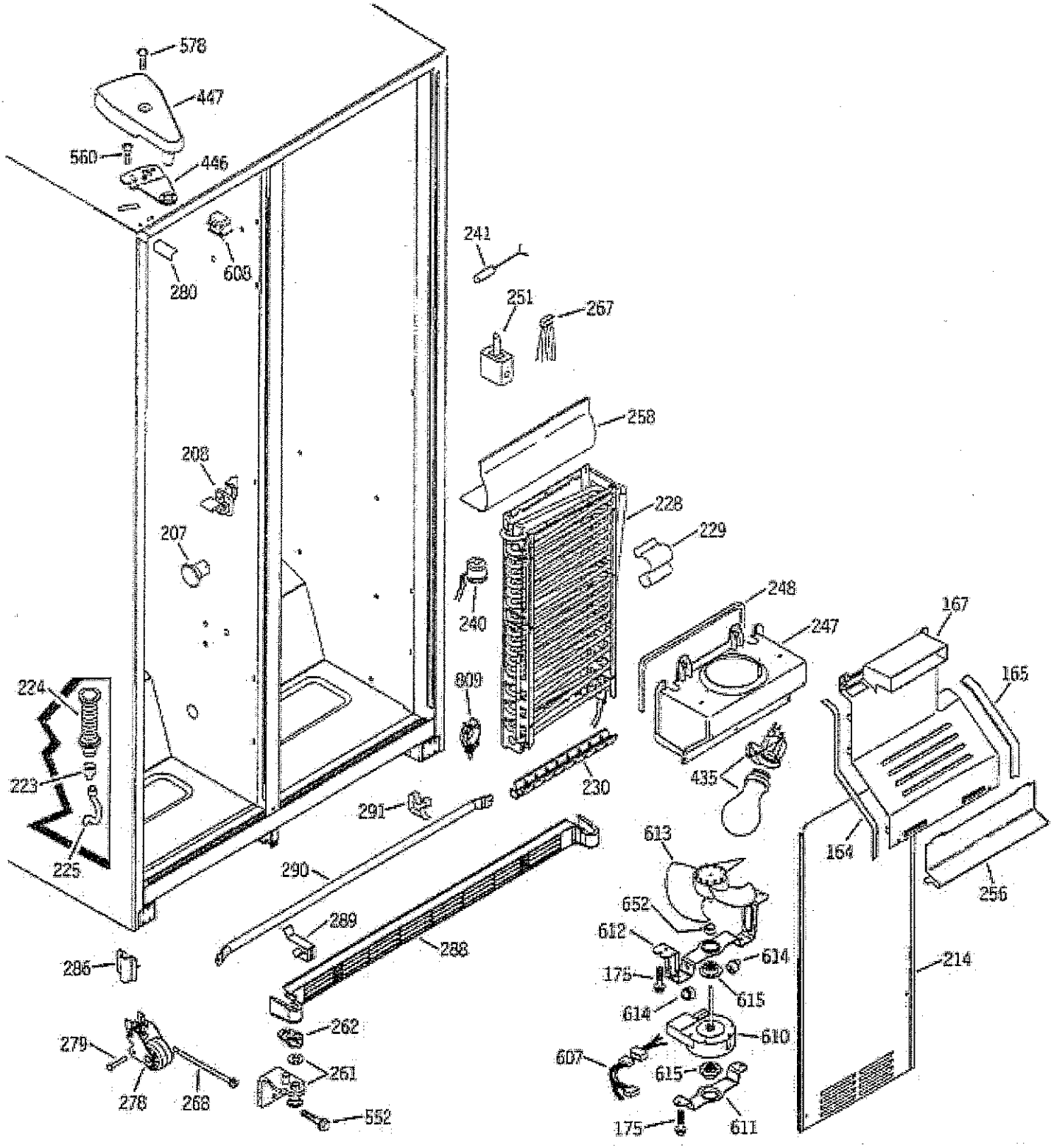
578
447
560
446
609
280
241
251
267
258
208
228
207
229
240
248
247
167
165
224
809
223
230
435
291
613
164
225
290
652
256
289
612
288
614
286
175
214
615
614
262
610
279
607
261
615
278
268
552
175
611

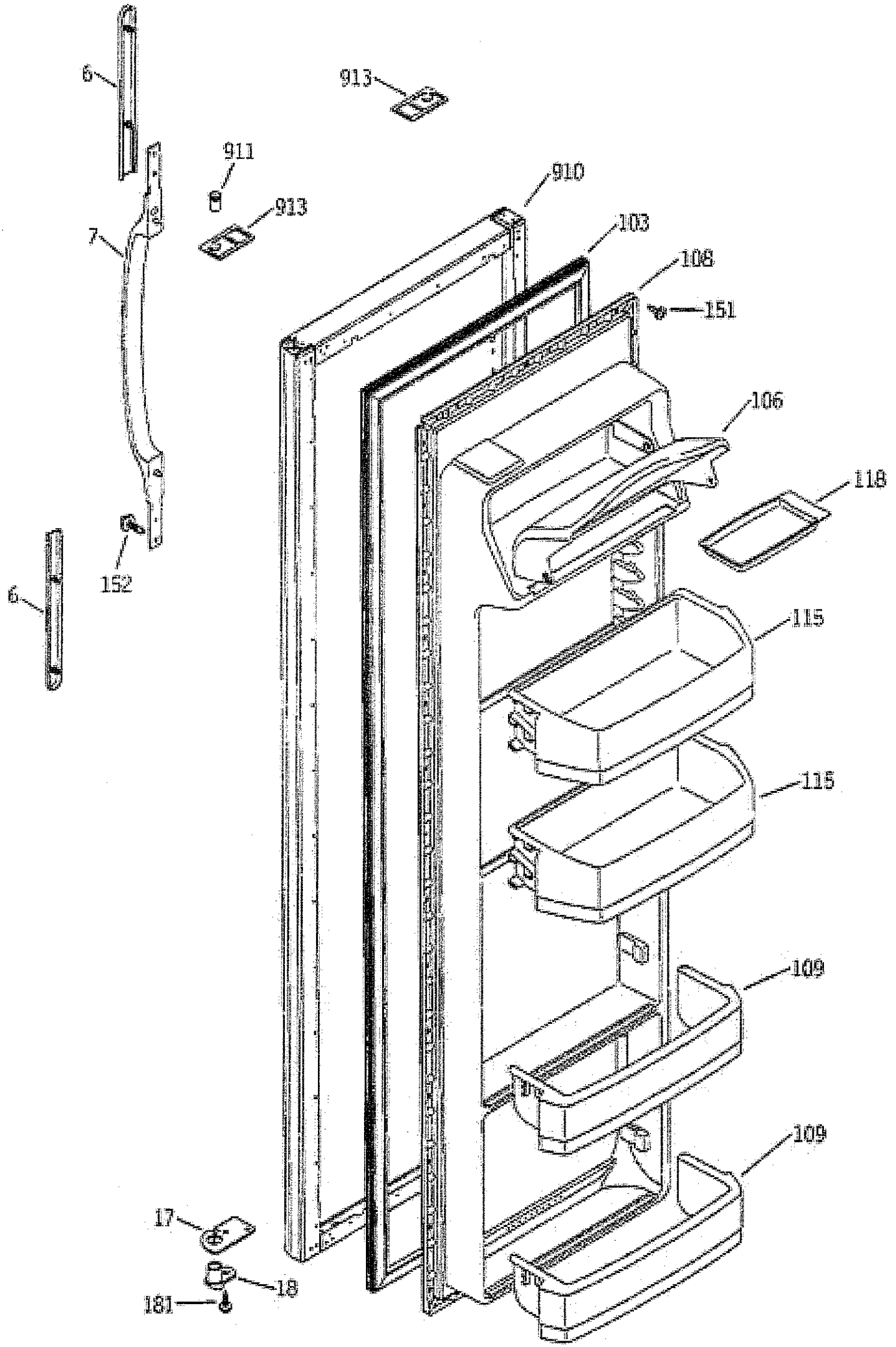
6
913
911
913
910
7
103
108
151
106
118
152
6
115
115
109
109
17
18
181

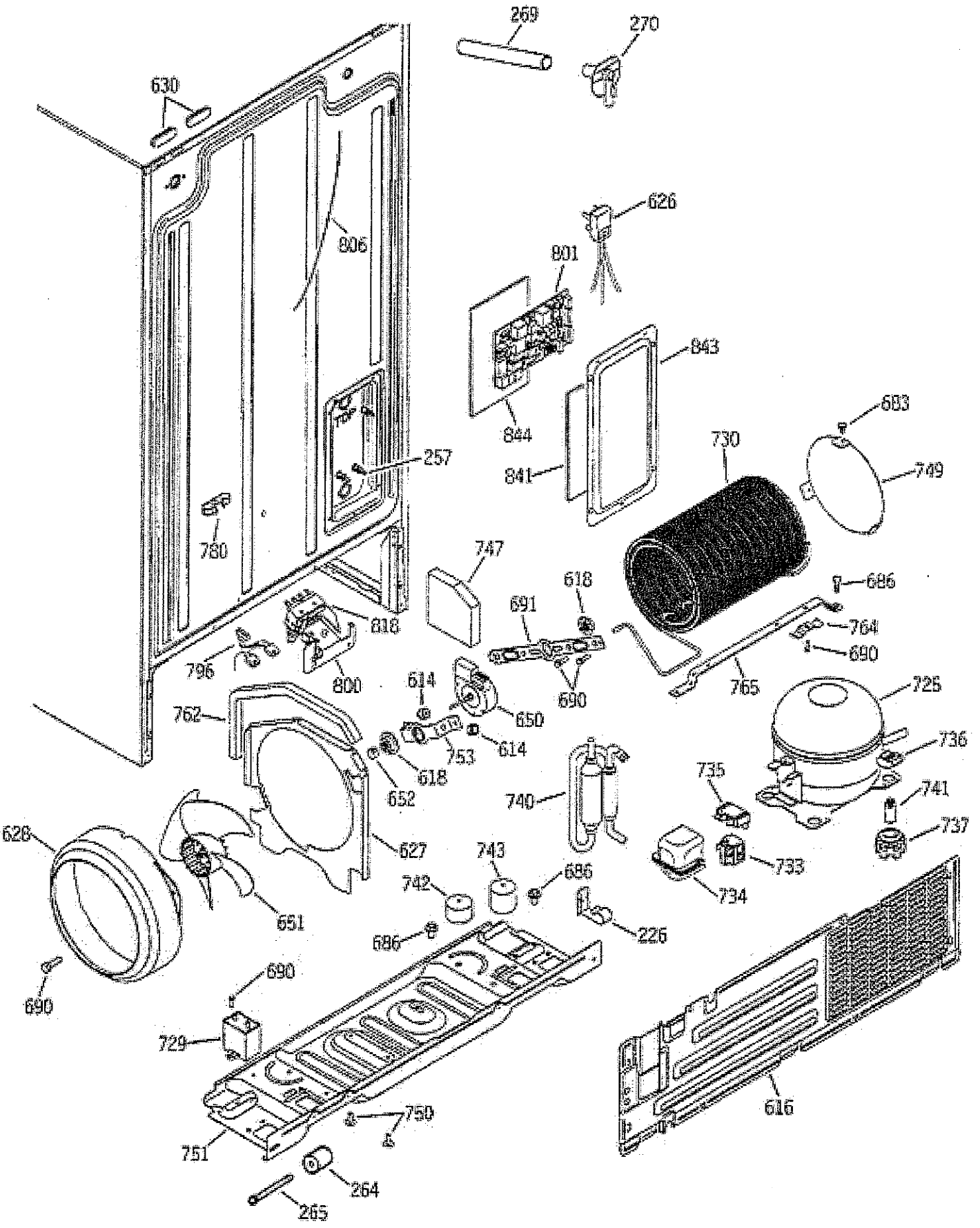
269
270
630
626
806
801
843
844
841
683
730
749
257
780
747
618
686
691
764
690
796
800
765
725
614
650
762
753
736
618
652
735
741
740
737
628
627
743
733
742
686
734
651
226
686
690
690
729
750
616
751
264
265