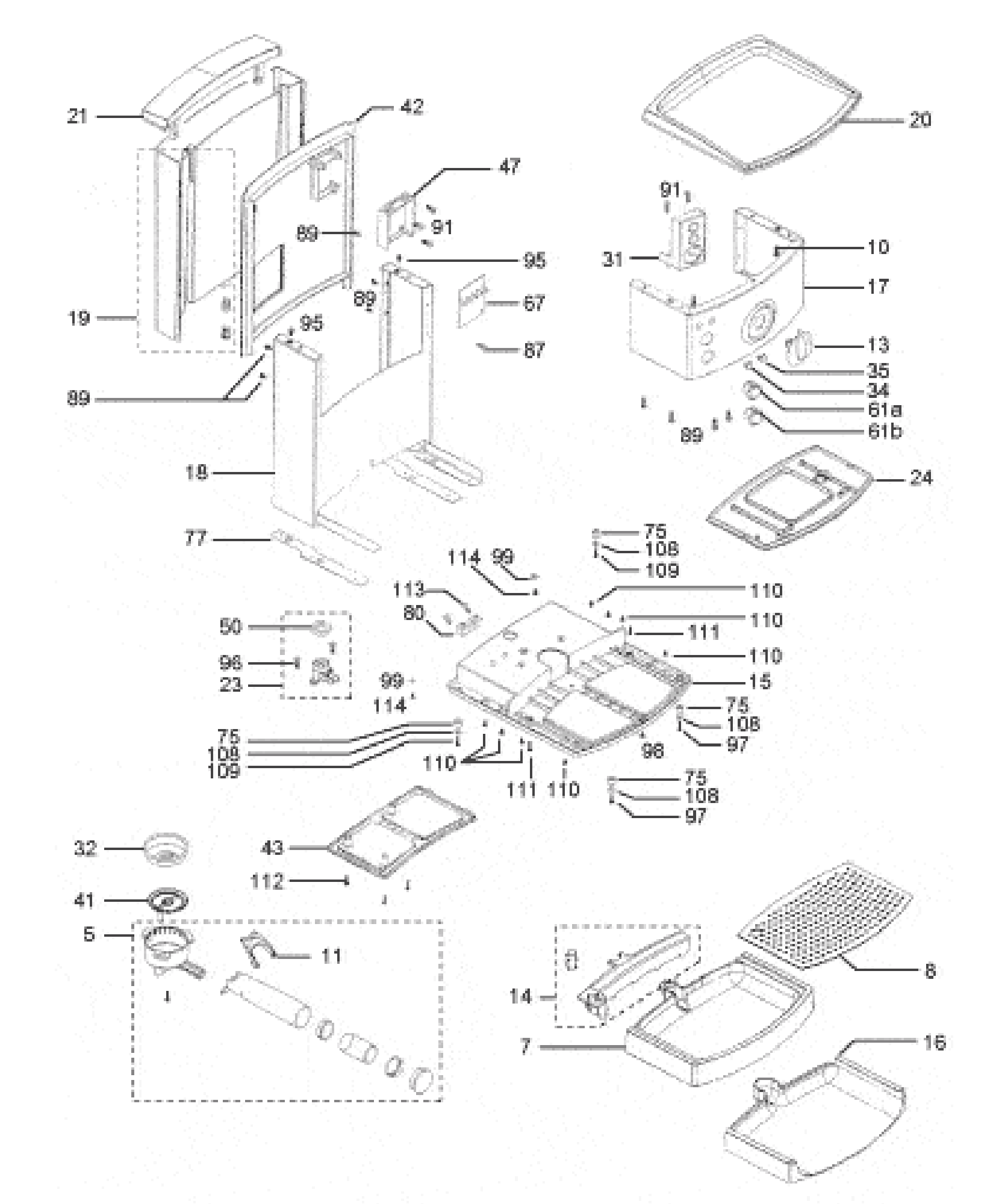
21
42
20
47
91
89
91
95
31
10
17
19
89
95
67
87
13
35
34
61a
61b
89
89
18
24
77
75
108
109
114
99
113
80
110
110
111
110
50
96
23
99
114
15
75
108
97
75
108
109
110
111
110
96
75
108
97
32
43
112
41
5
11
14
8
7
16

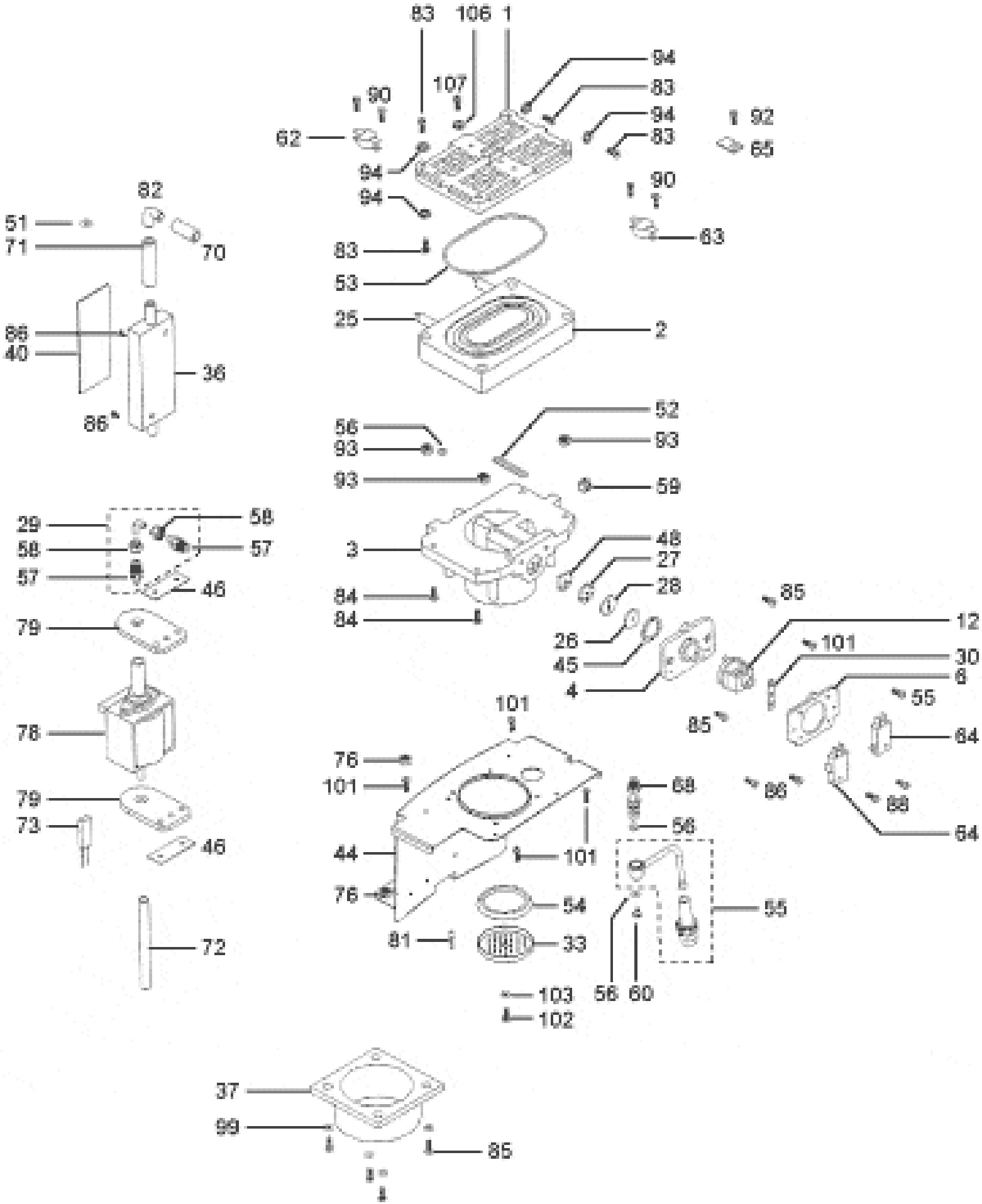
83
106
1
94
83
94
83
92
65
90
107
62
94
94
90
63
82
51
71
70
83
53
25
2
86
40
36
86
52
56
93
93
93
59
29
58
58
57
57
46
3
48
27
28
84
84
85
12
26
45
4
101
30
6
55
85
64
79
78
101
76
101
68
86
88
64
79
73
46
56
44
101
76
54
55
81
33
72
103
102
56
60
37
99
85