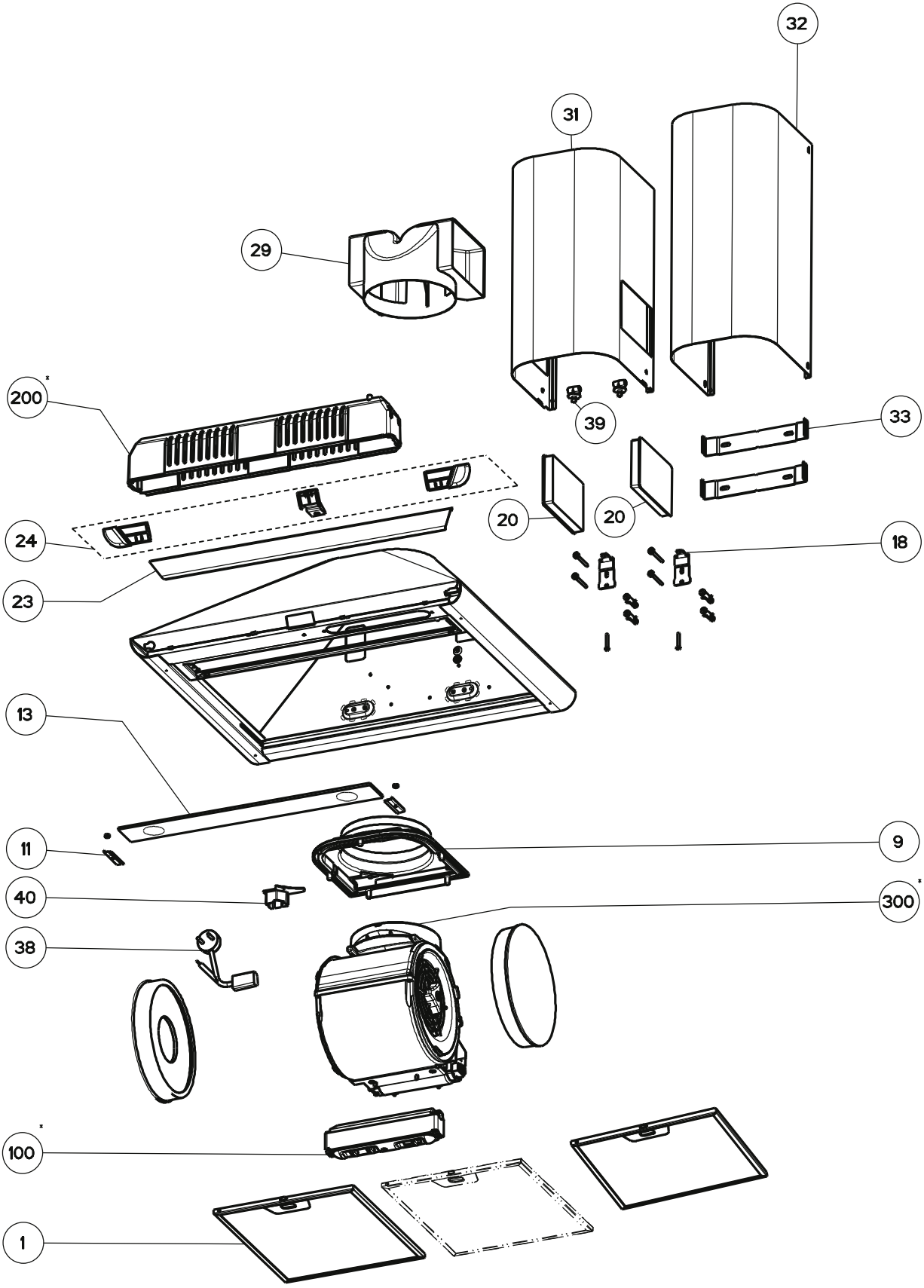
32
31
29
200*
39
33
20
20
24
18
23
13
11
9
40
300*
38
100*
1

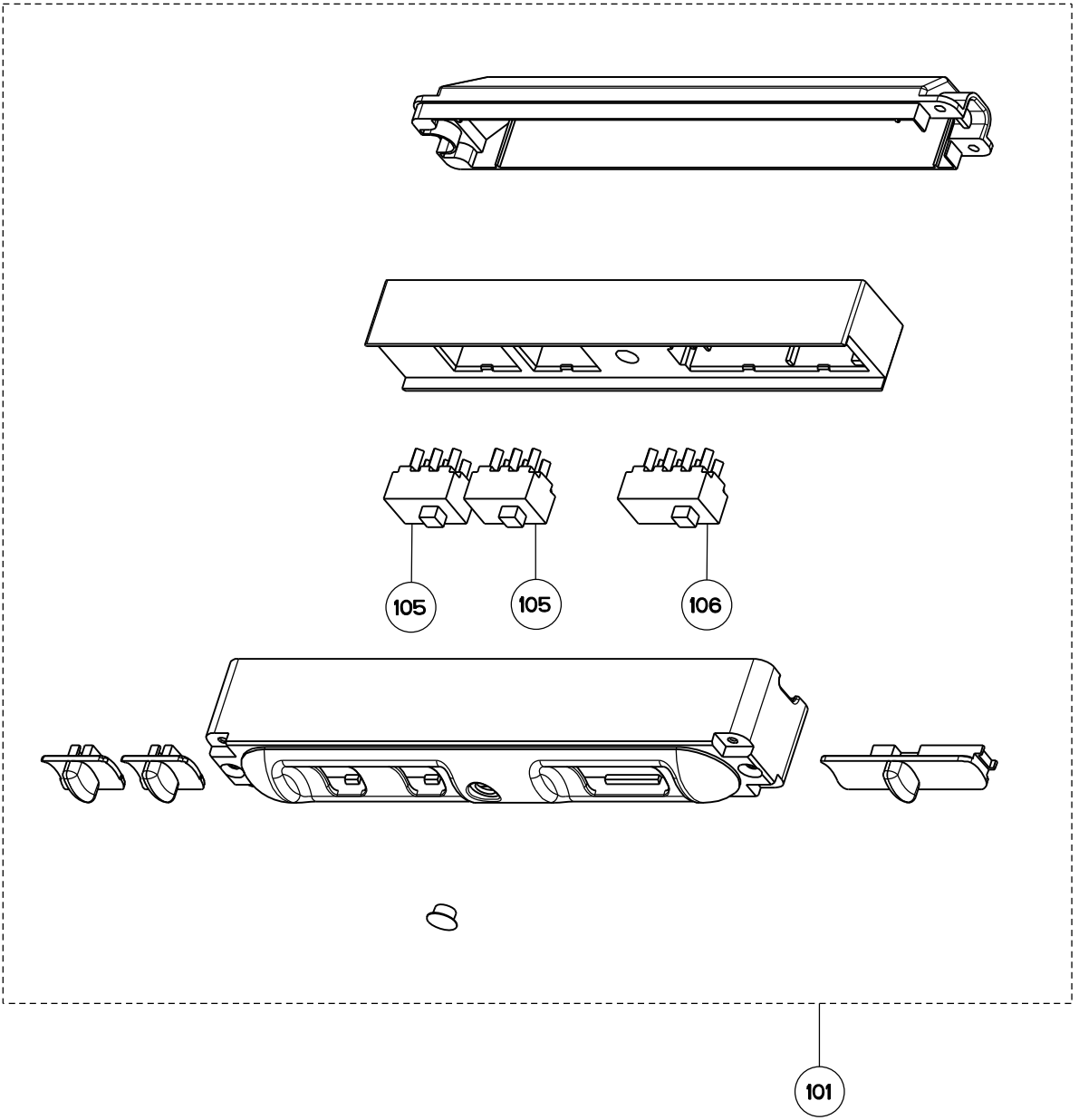
105
105
106
101

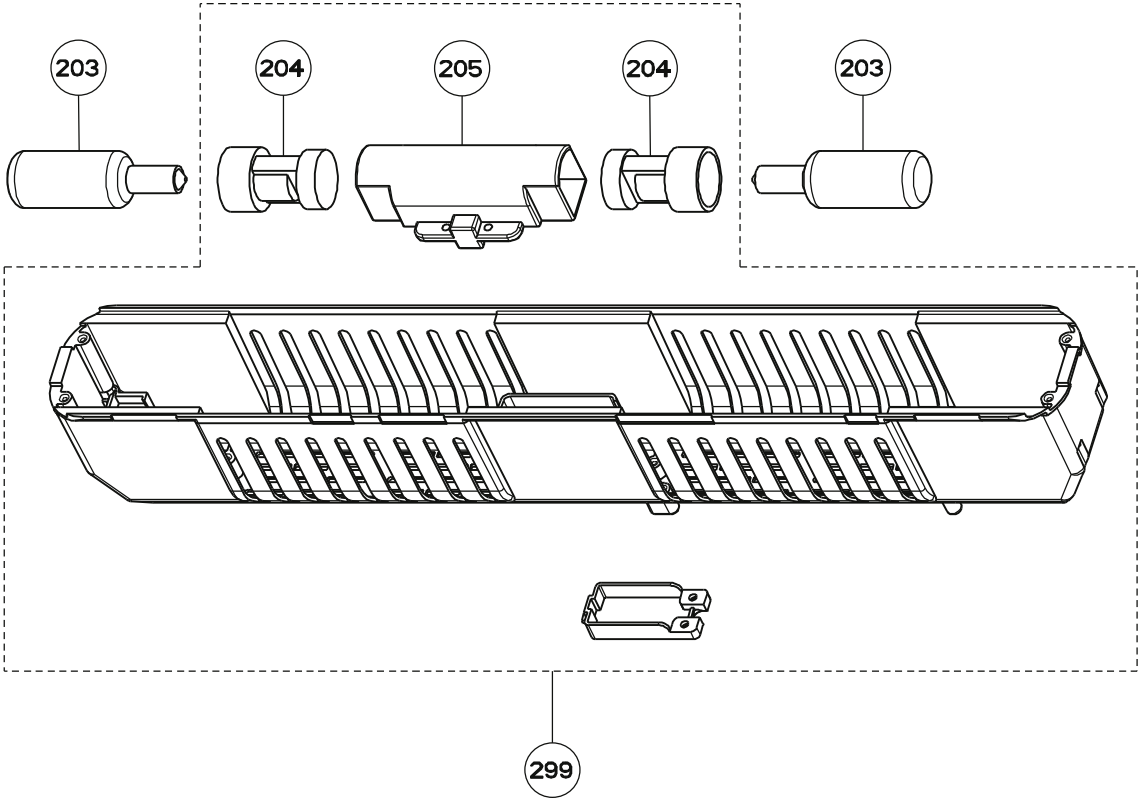
203
204
205
204
203
299

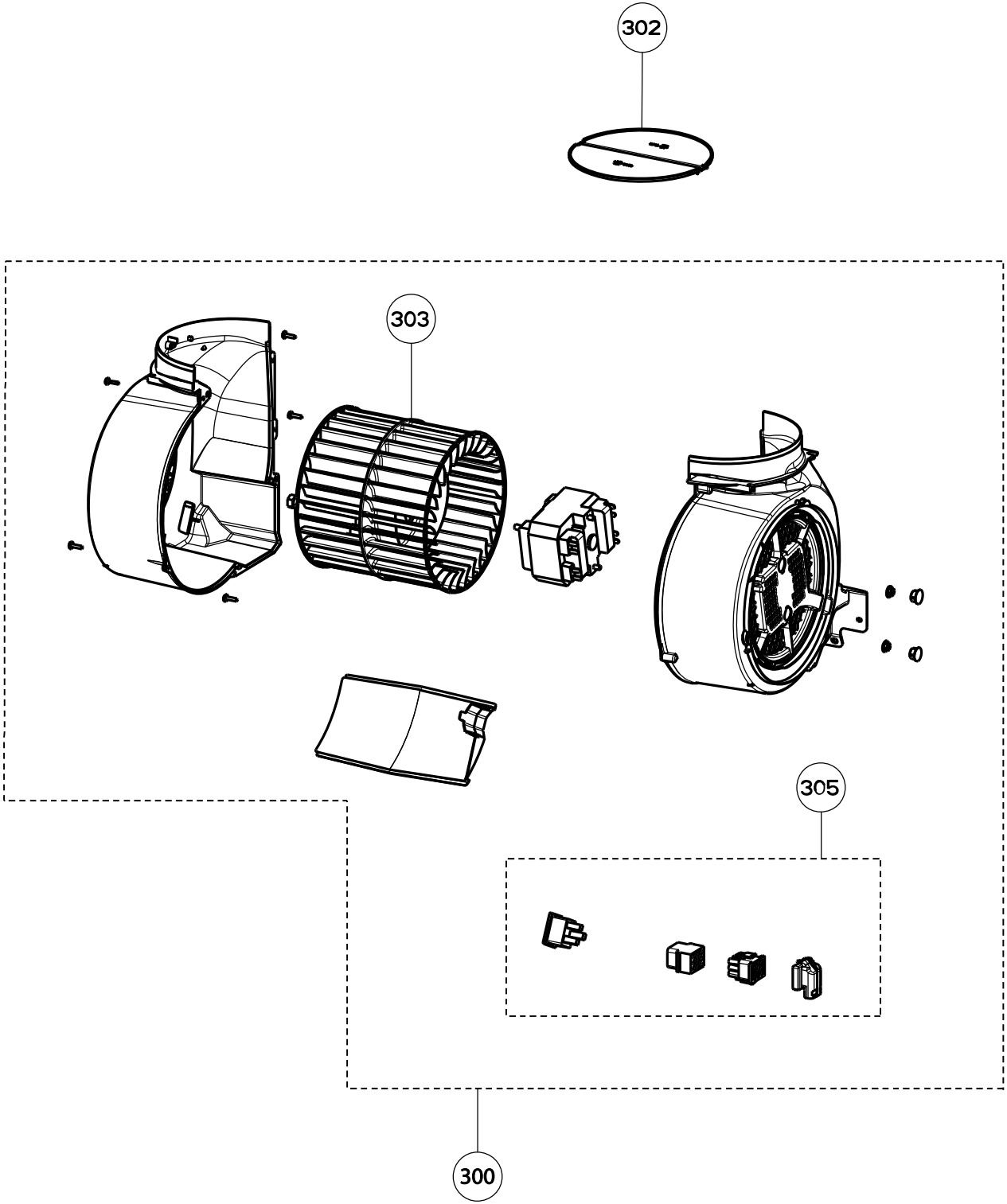
302
303
305
300

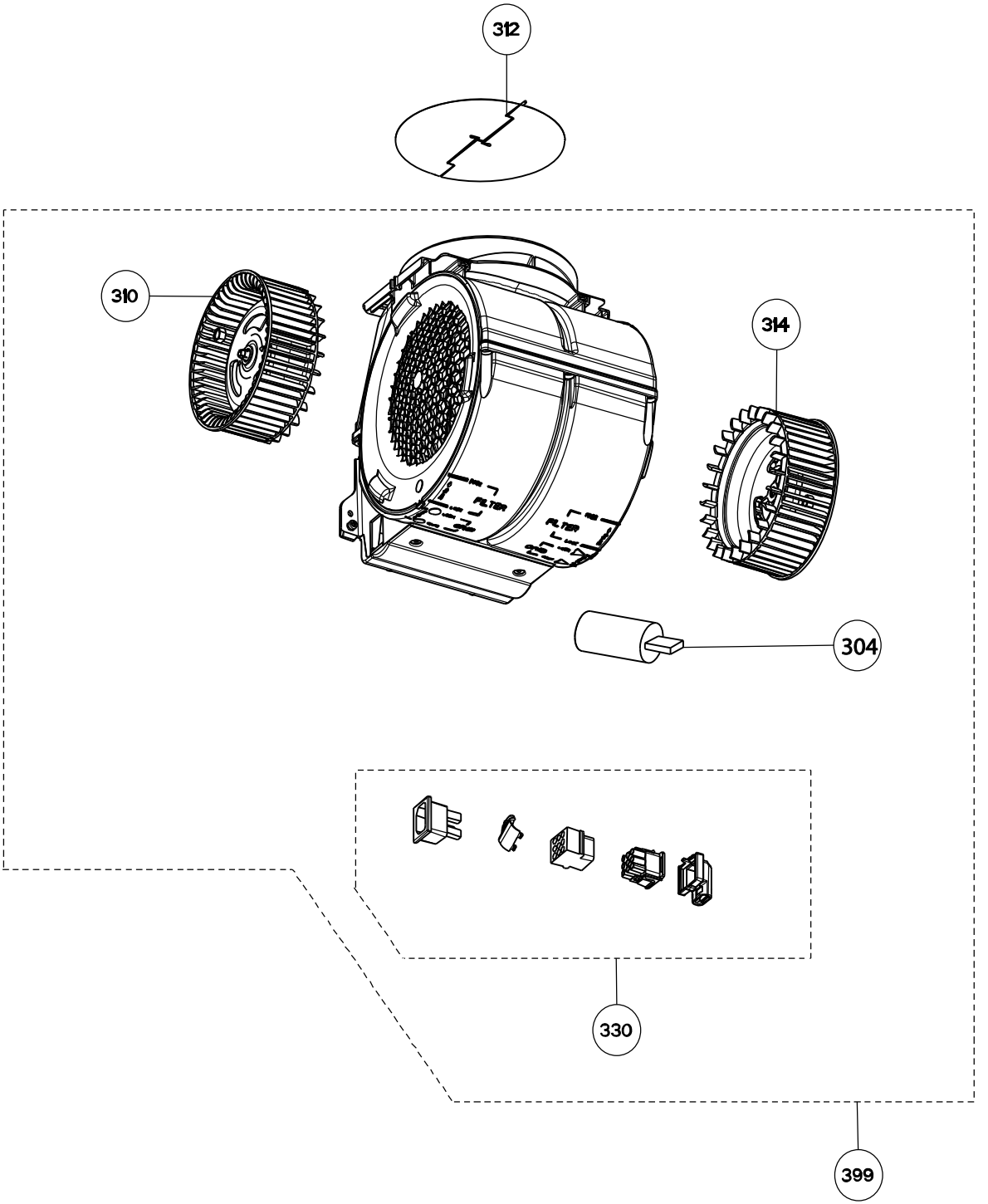
312
310
314
304
330
399