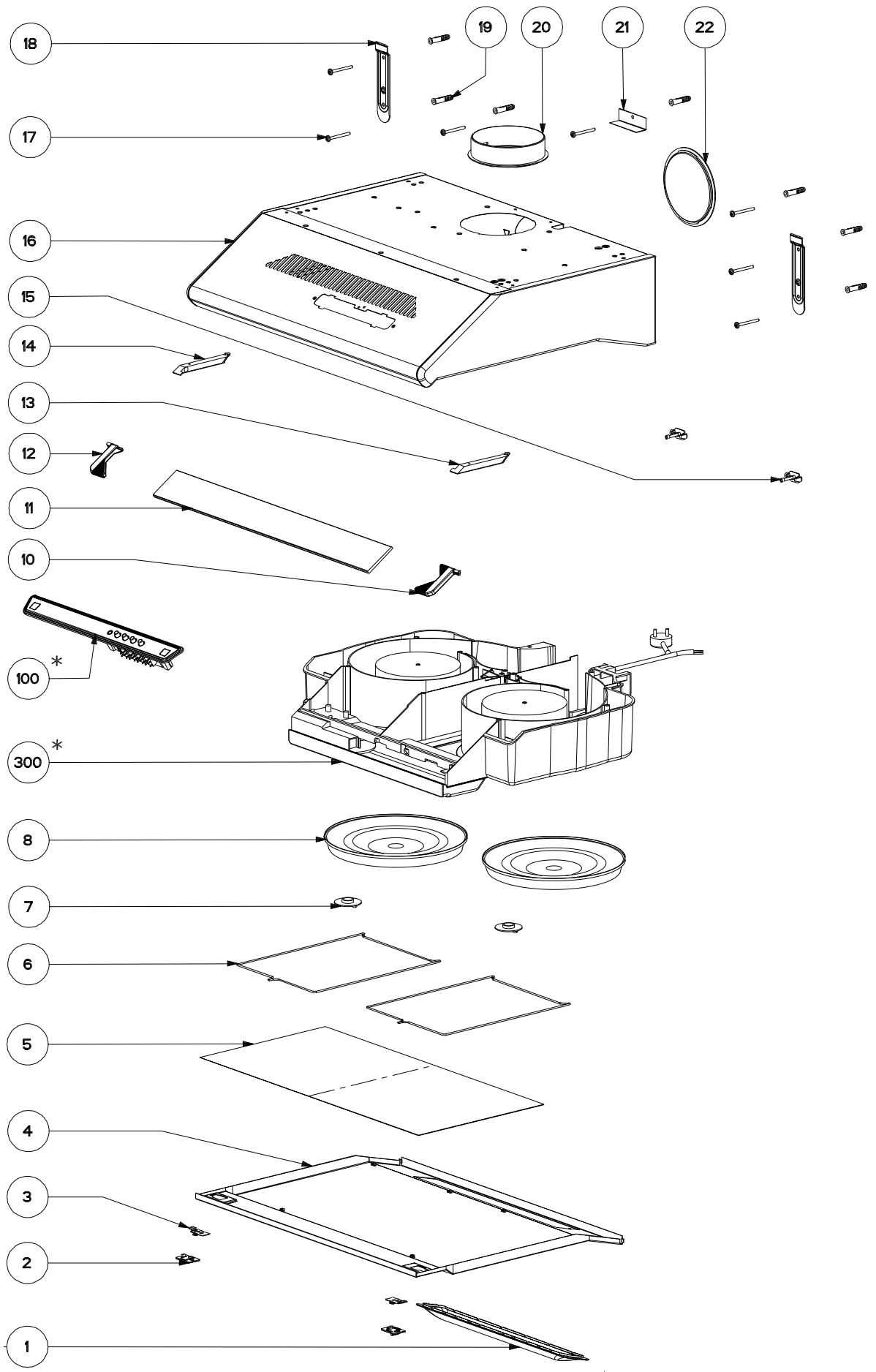
18
19
20
21
22
17
16
15
14
13
12
11
10
100 *
300 *
8
7
6
5
4
3
2
1

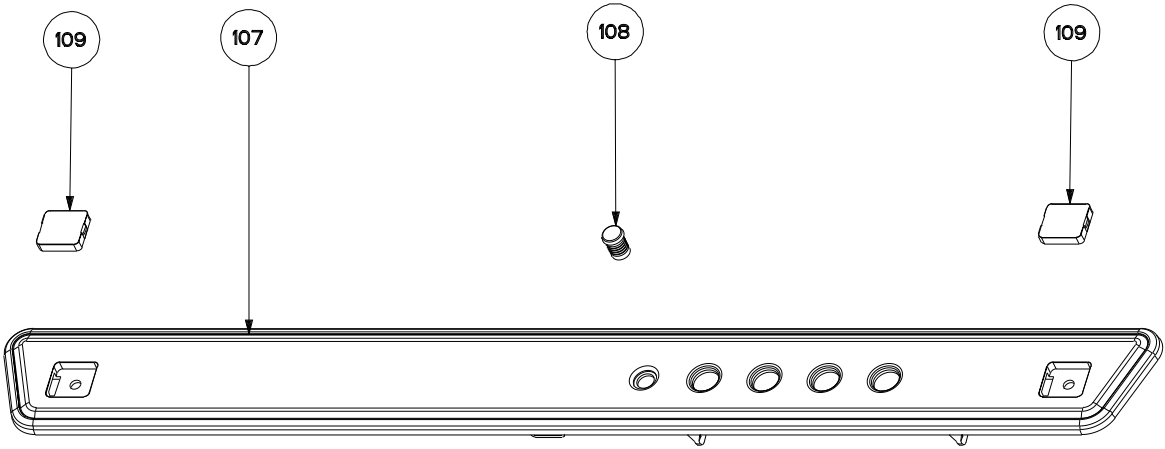
109
107
108
109

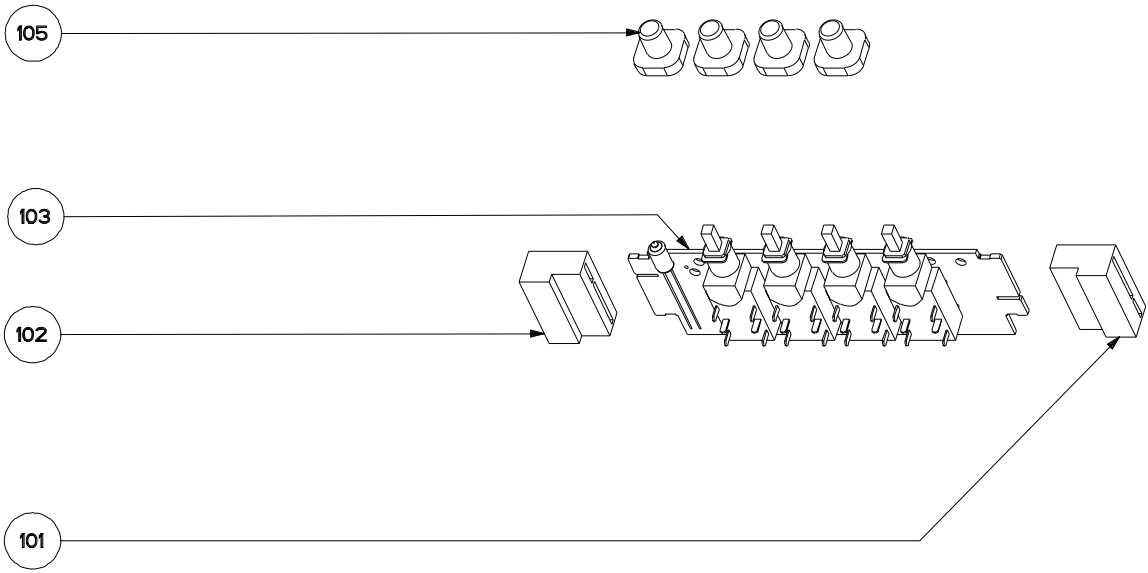
105
103
102
101

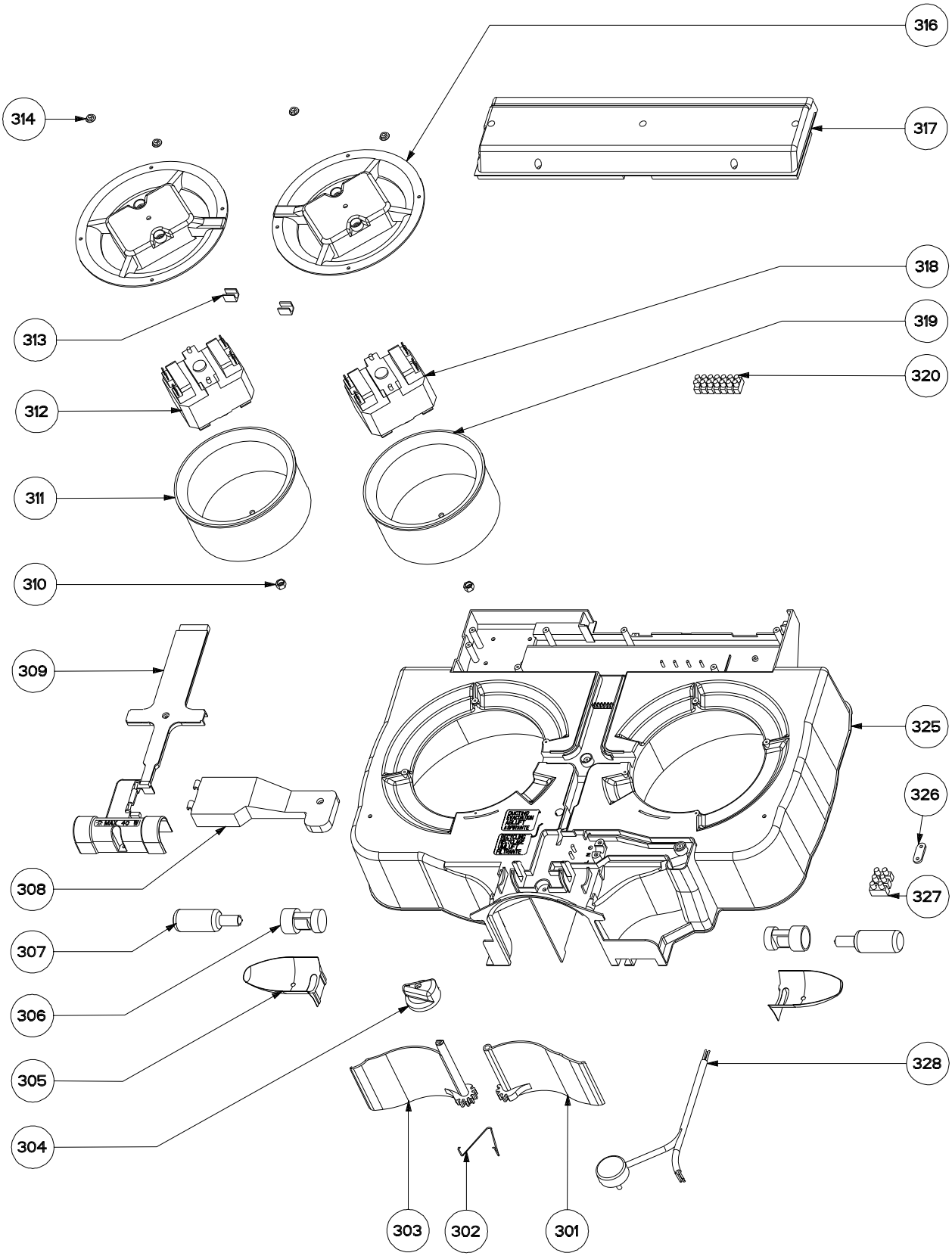
316
314
317
318
313
319
320
312
311
310
309
325
326
308
327
307
306
305
328
304
303
302
301