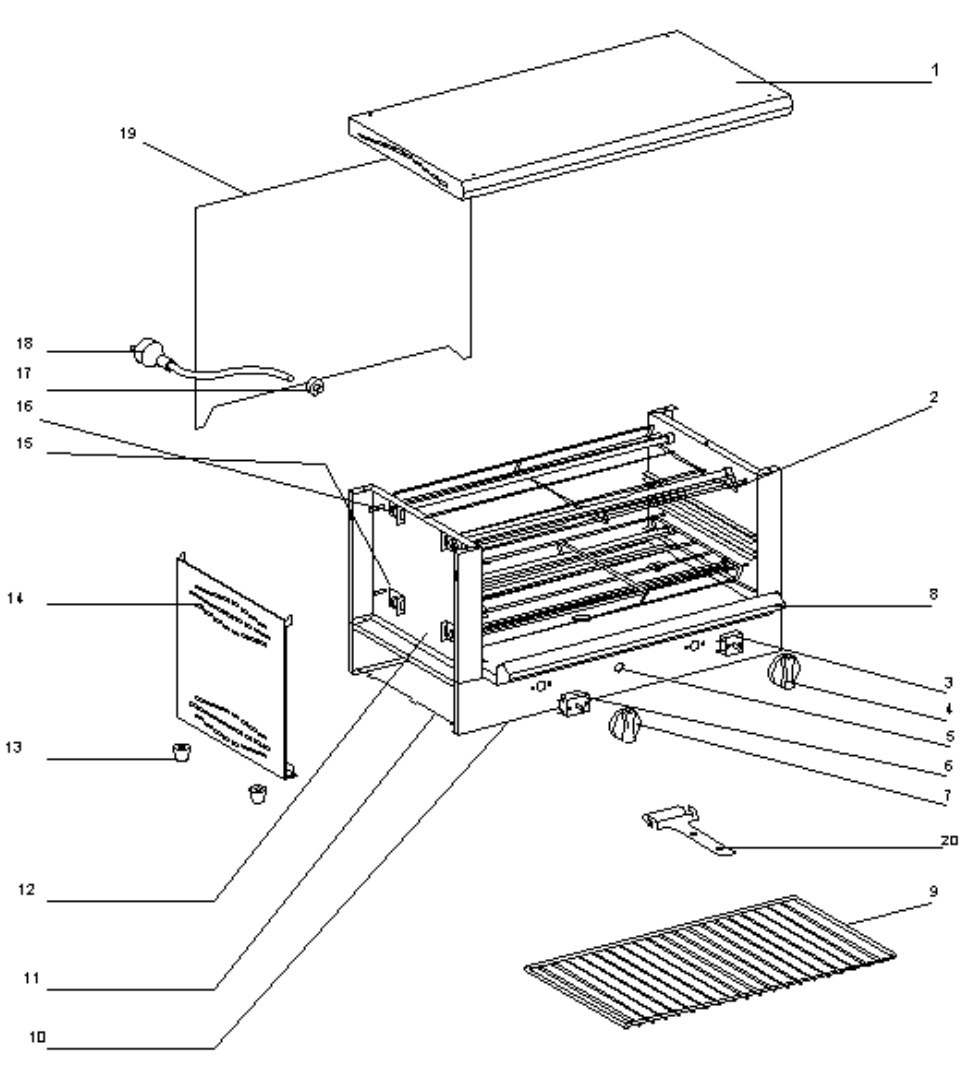
1
19
18
17
16
15
2
14
8
3
4
5
6
7
13
20
12
9
11
10