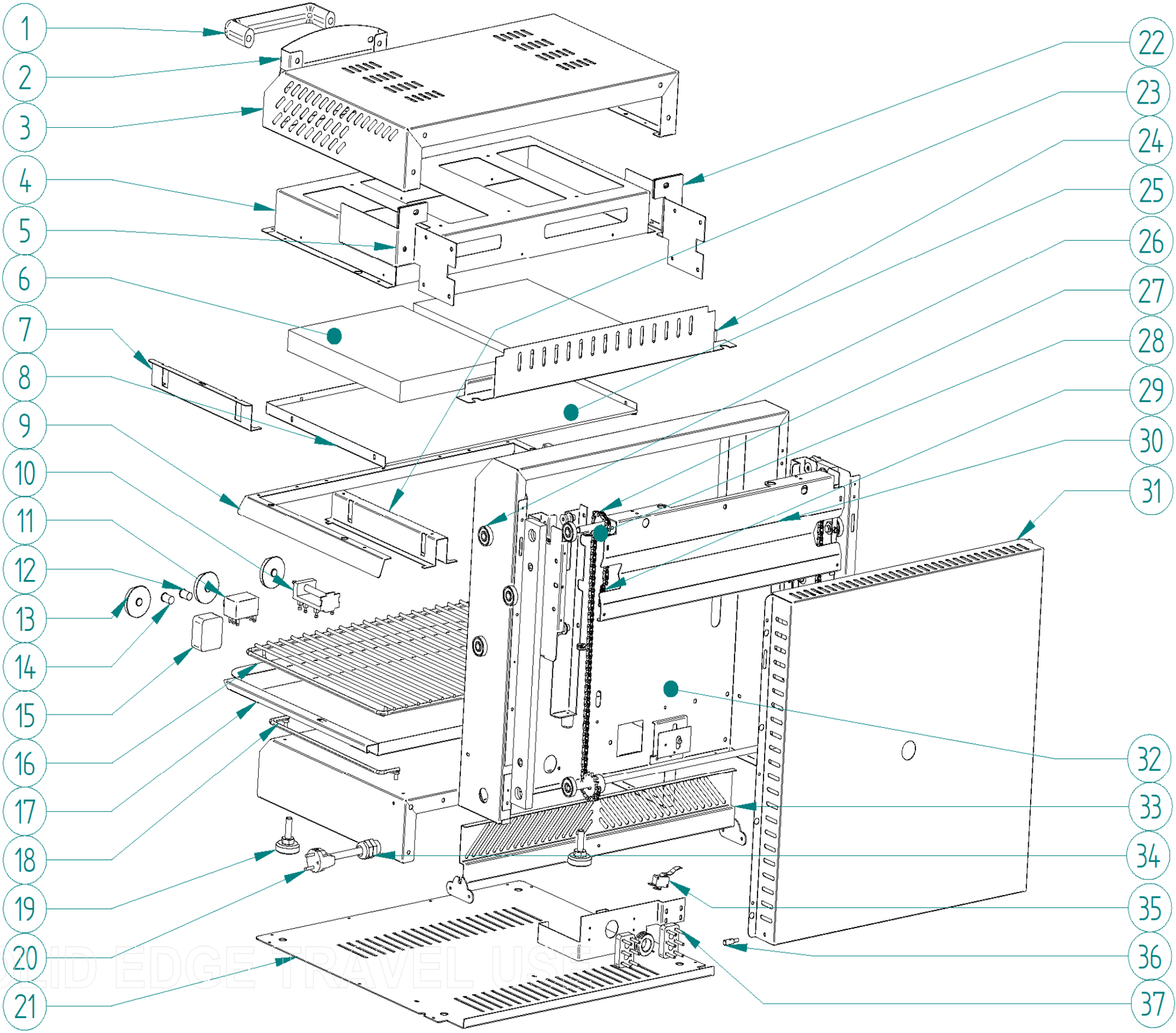

EID EDGE TRAVEL USE