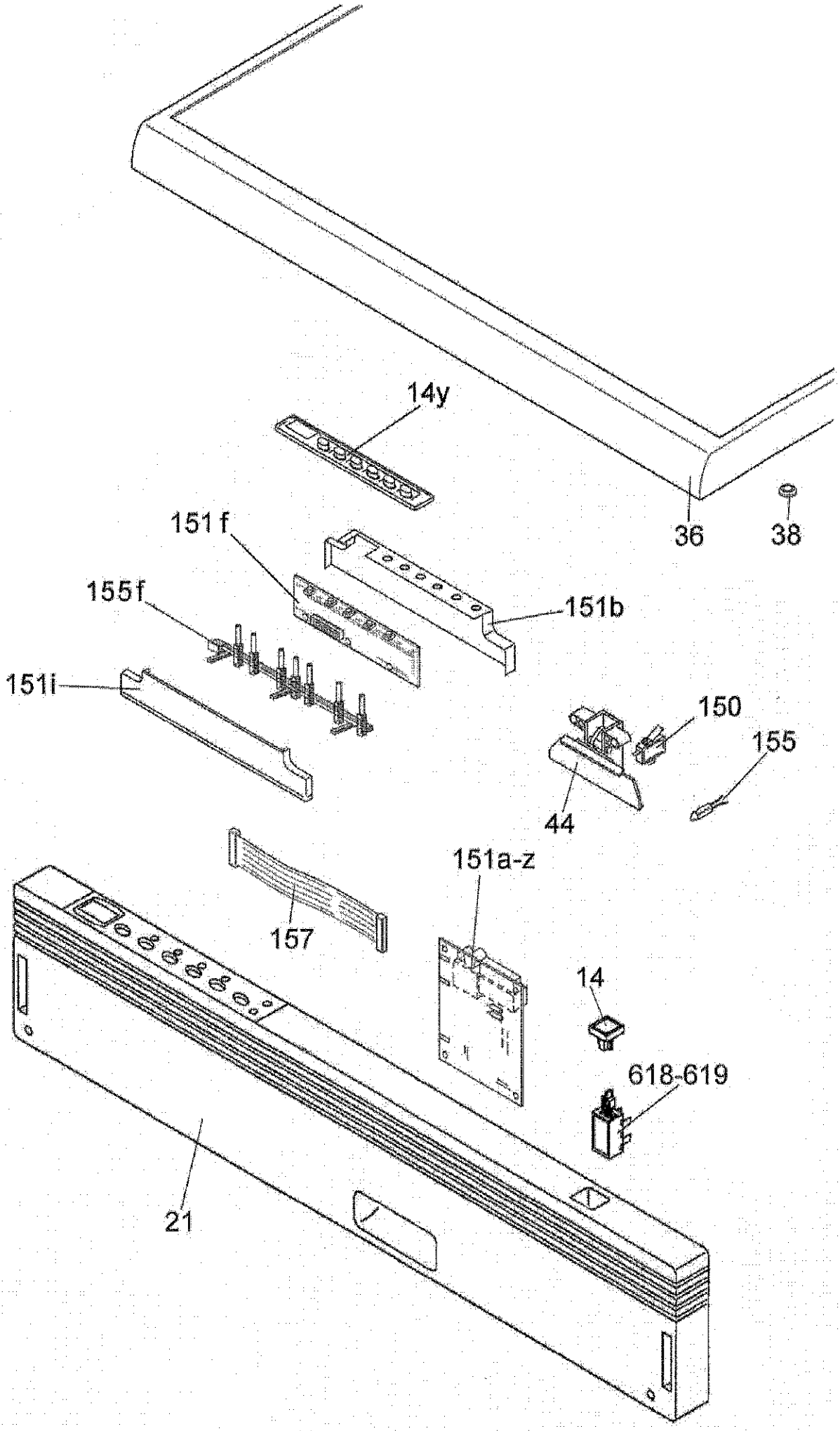
14y
36
38
151 f
151b
155f
151i
150
155
44
151a-z
157
14
618-619
21

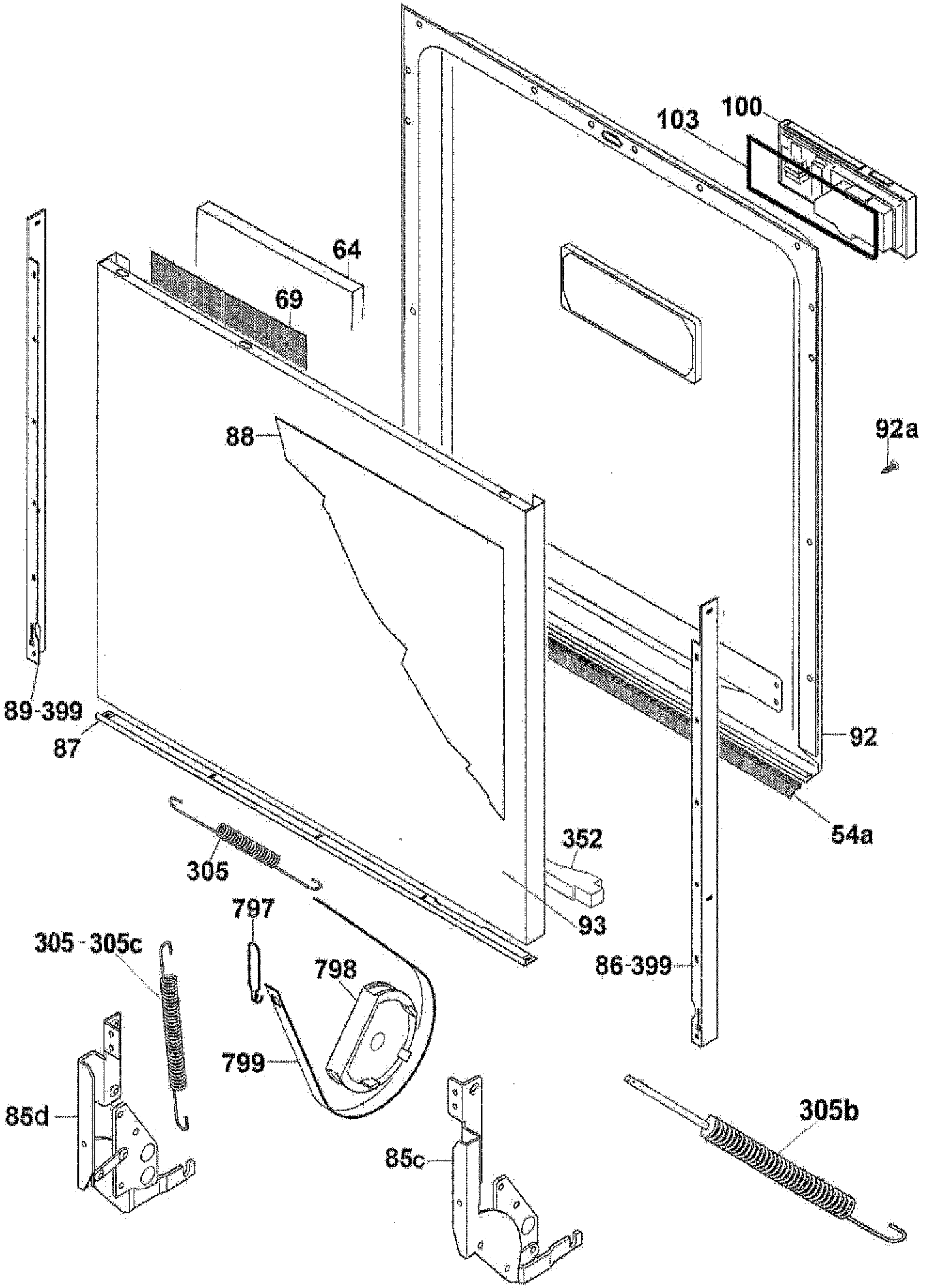
103
100
64
69
88
92a
89-399
87
92
54a
352
305
93
797
305-305c
798
86-399
799
85d
85c
305b

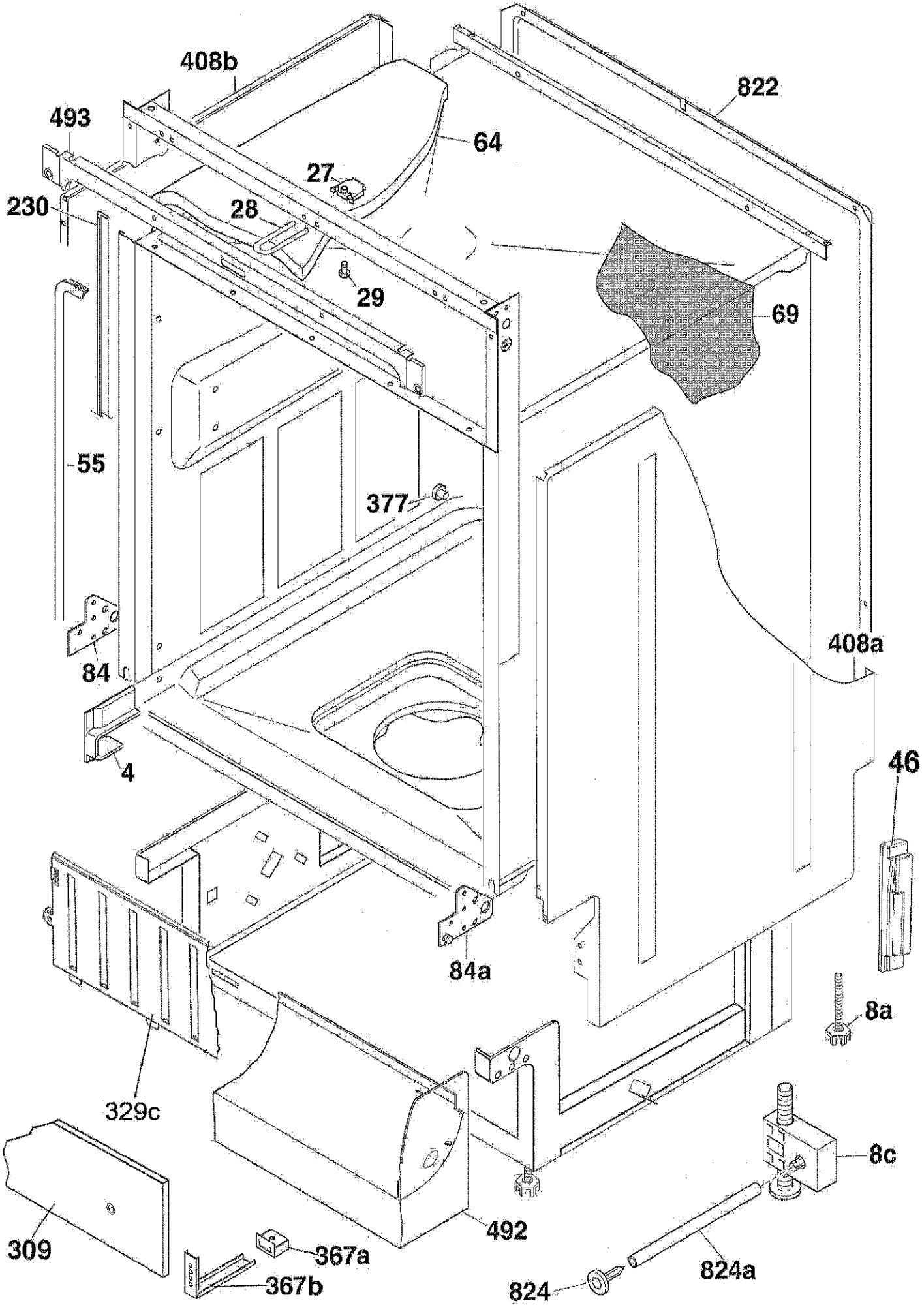
408b
822
493
64
27
230
28
29
69
55
377
84
408a
4
46
84a
8a
329c
8c
309
492
367a
824a
367b
824

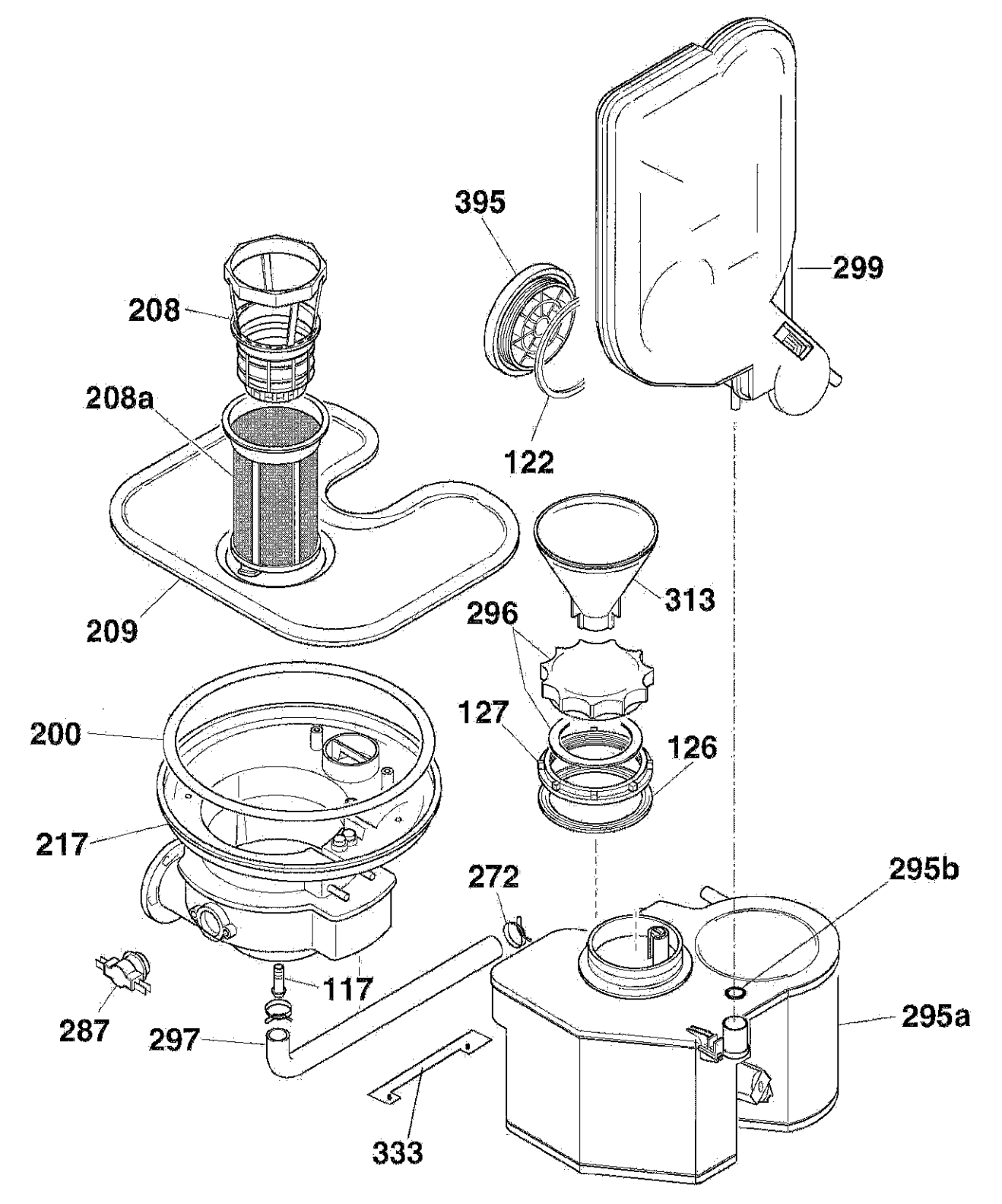
395
299
208
208a
122
313
209
296
127
126
200
217
272
295b
117
287
297
295a
333

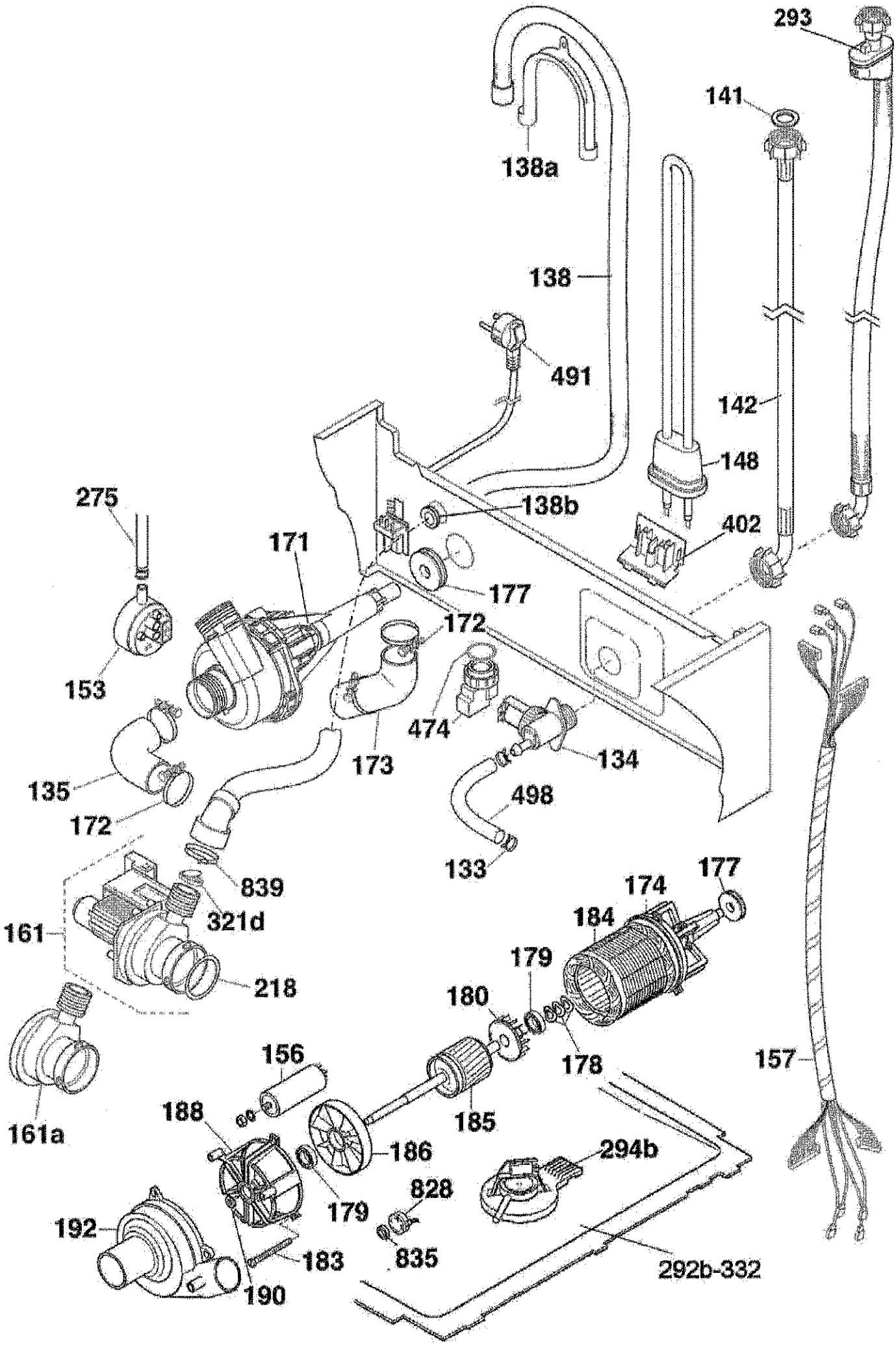
293
141
138a
138
491
142
148
138b
402
275
171
177
172
153
474
134
173
135
498
172
133
839
177
174
321d
184
161
179
218
180
178
156
157
161a
188
185
186
294b
828
179
192
835
183
292b-332
190

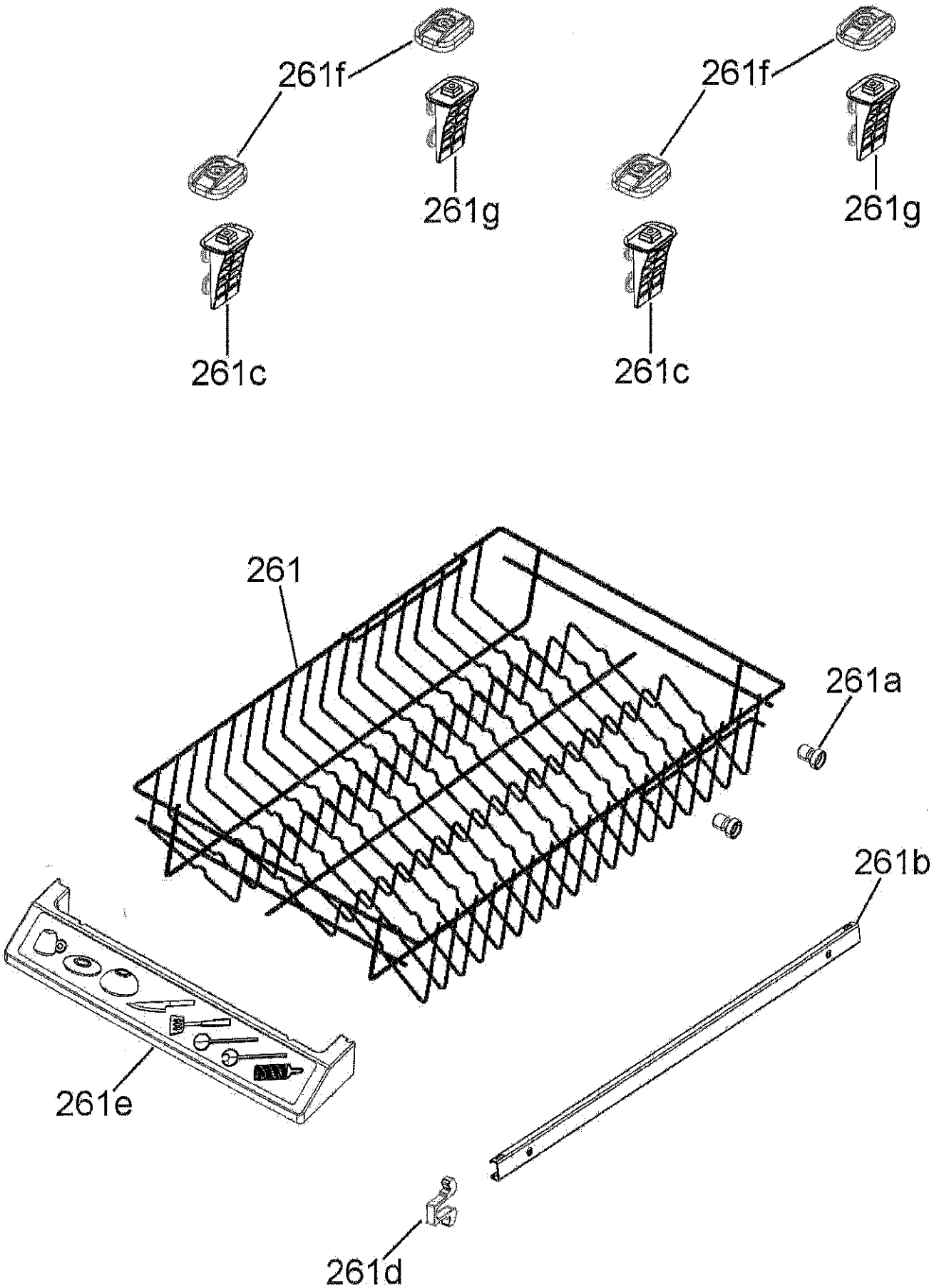
261f
261g
261c
261f
261g
261c
261
261a
261b
261e
261d

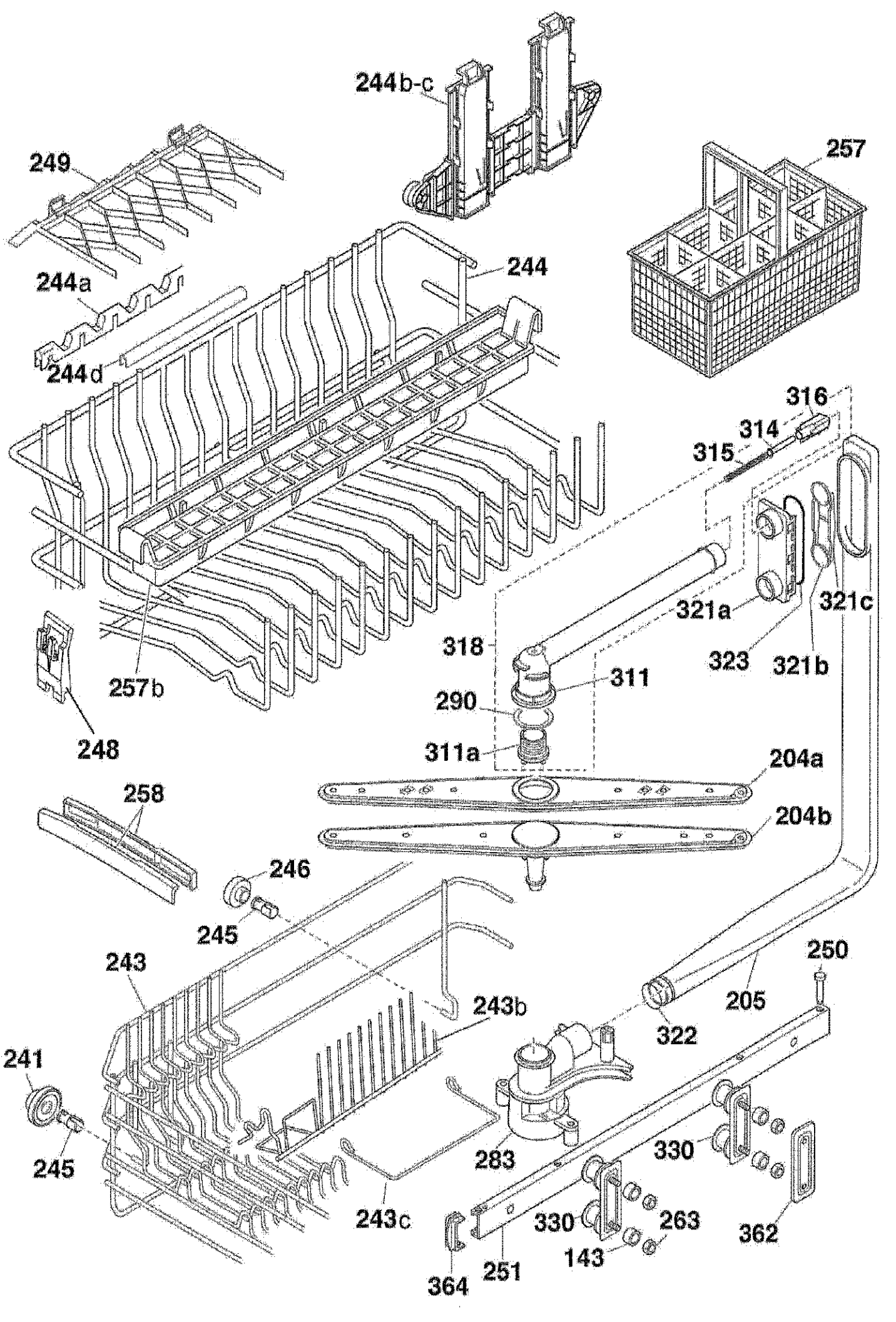
244b-c
249
257
244
244a
244d
316
314
315
321a
321c
318
323
321b
311
257b
290
248
311a
204a
258
204b
246
245
243
250
205
243b
322
241
245
283
330
243c
330
263
362
143
251
364