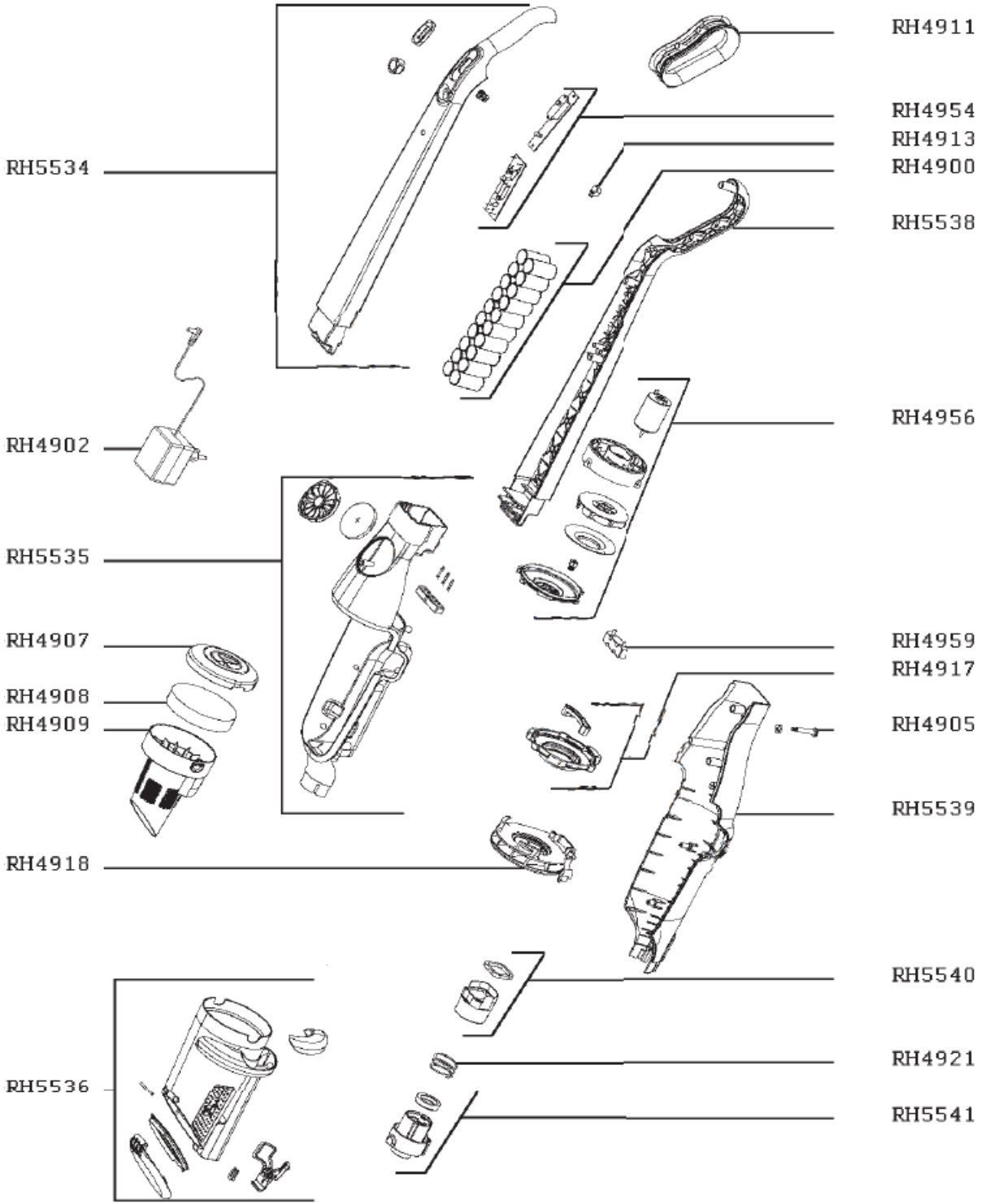
RH4911
RH4954
RH4913
RH5534
RH4900
RH5538
RH4956
RH4902
RH5535
RH4907
RH4959
RH4917
RH4908
RH4905
RH4909
RH5539
RH4918
RH5540
RH4921
RH5536
RH5541

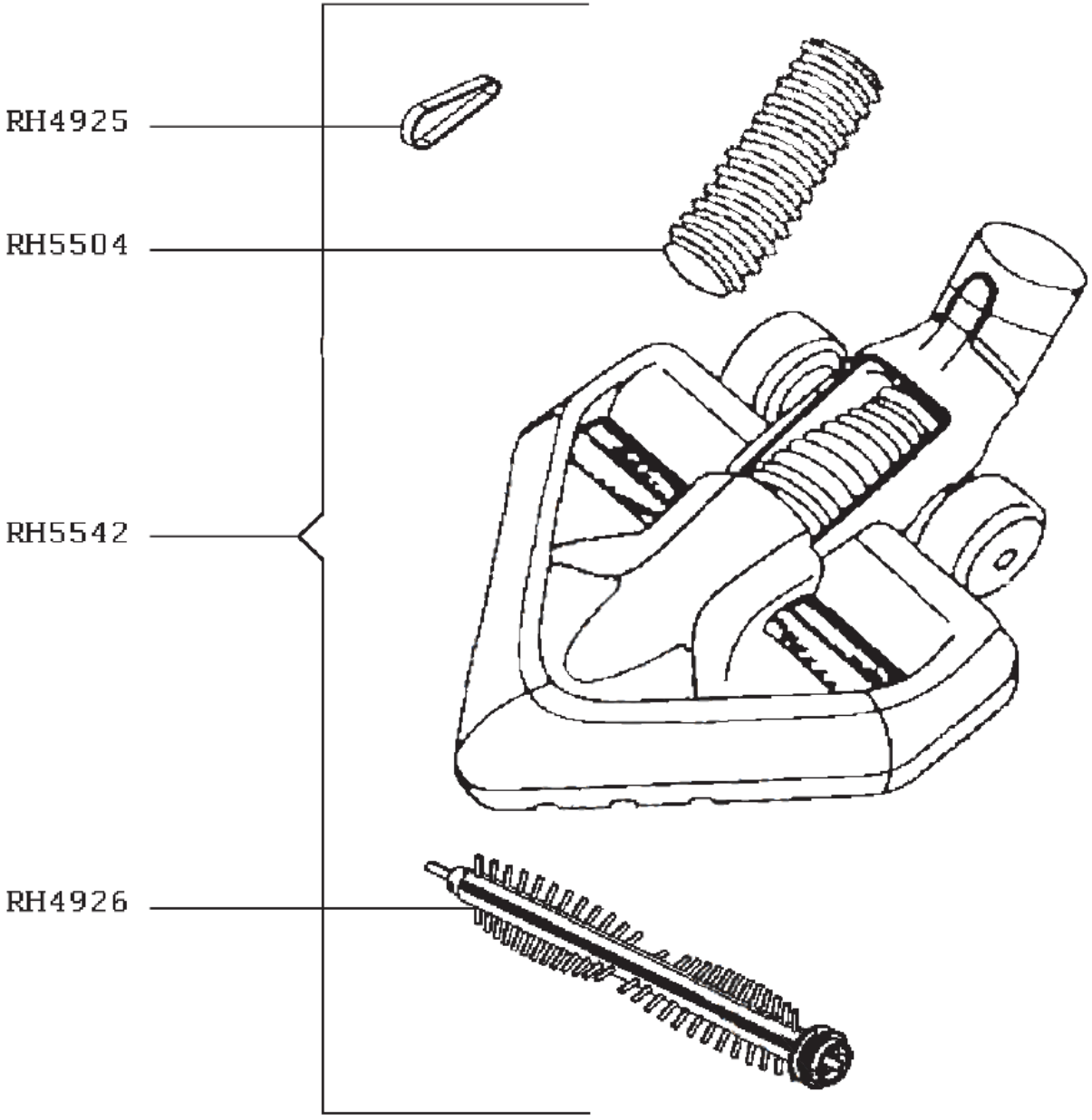
RH4925
RH5504
RH5542
RH4926