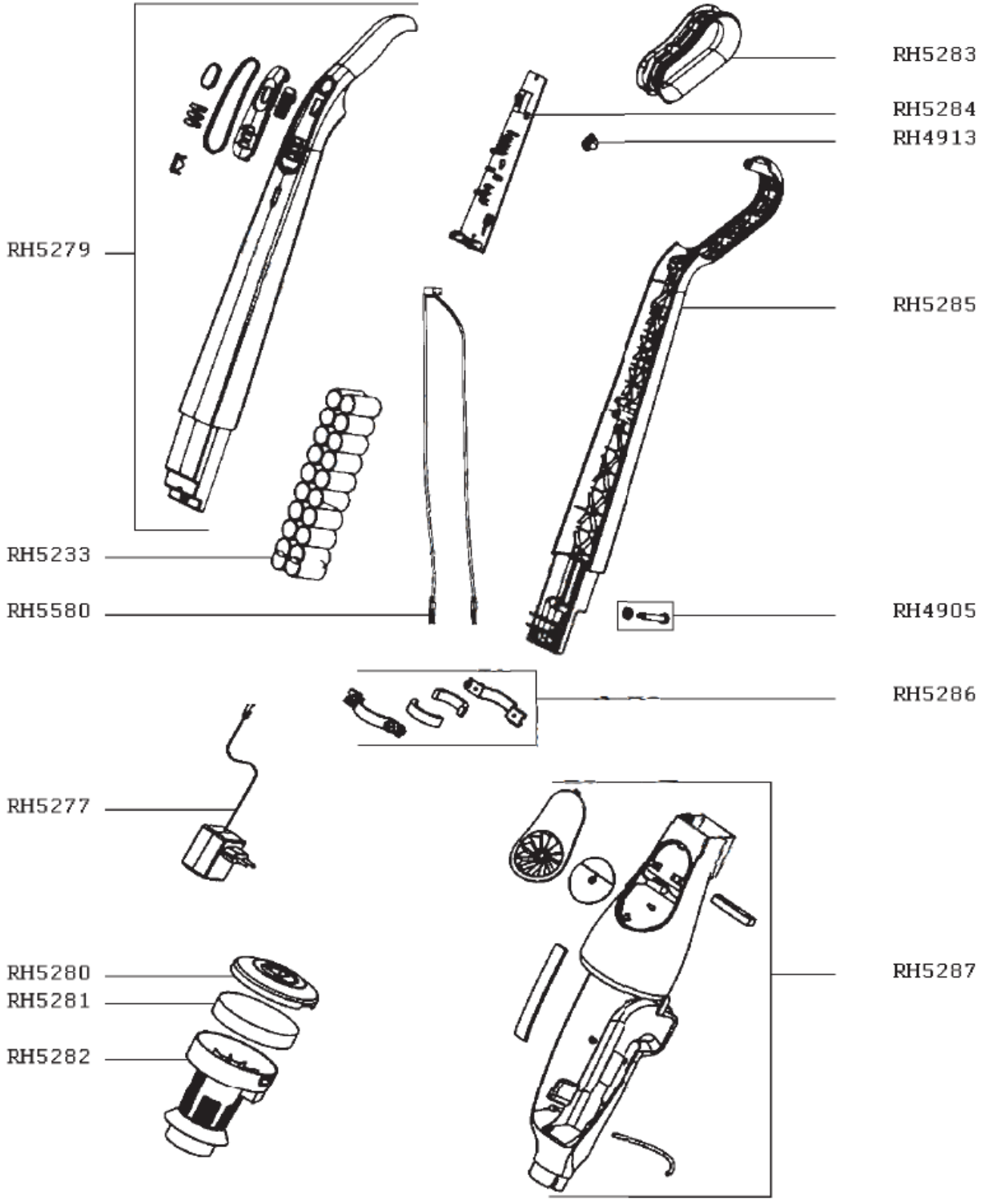
RH5283
RH5284
RH4913
RH5279
RH5285
RH5233
RH5580
RH4905
RH5286
RH5277
RH5280
RH5281
RH5282
RH5287

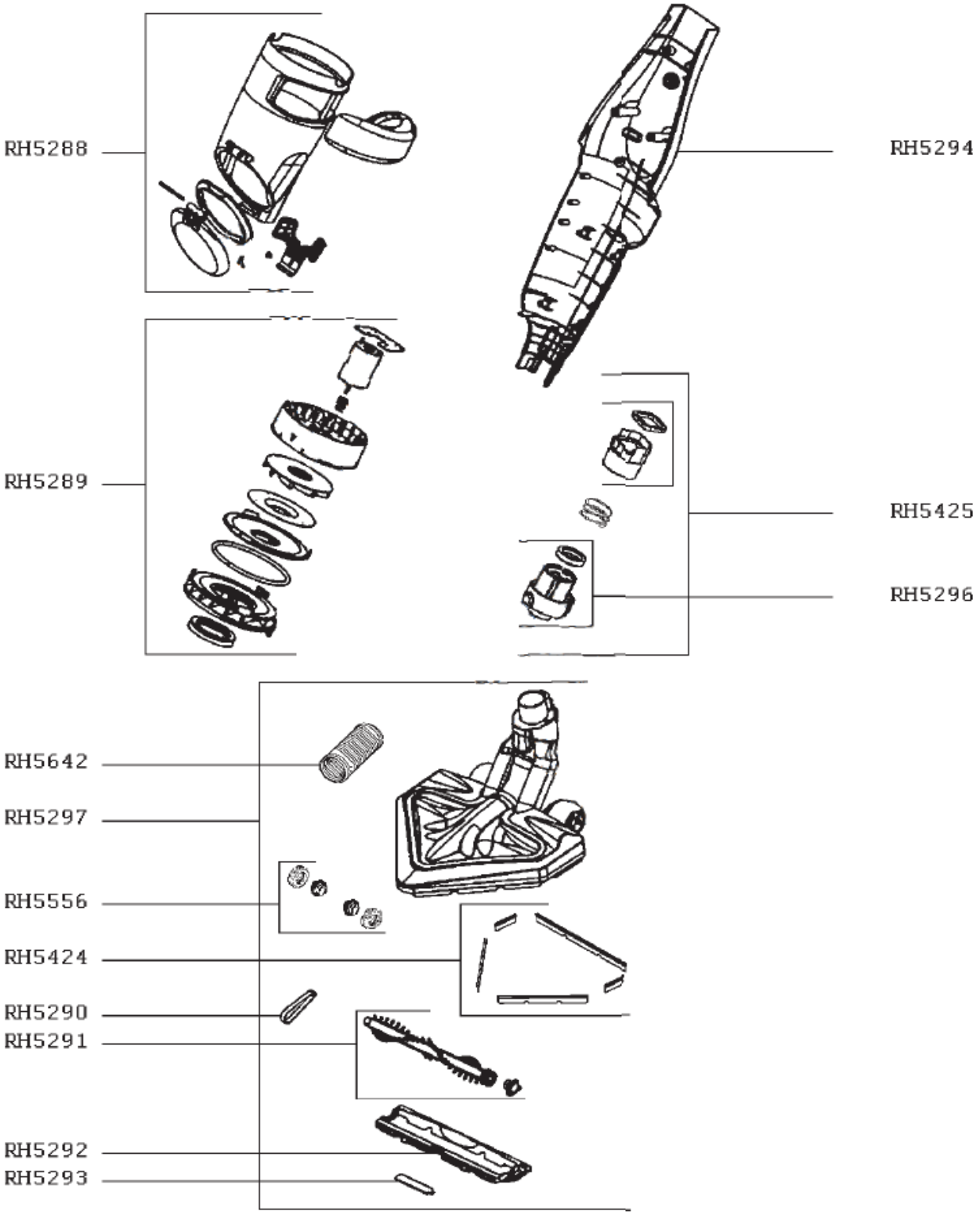
RH5288
RH5294
RH5289
RH5425
RH5296
RH5642
RH5297
RH5556
RH5424
RH5290
RH5291
RH5292
RH5293