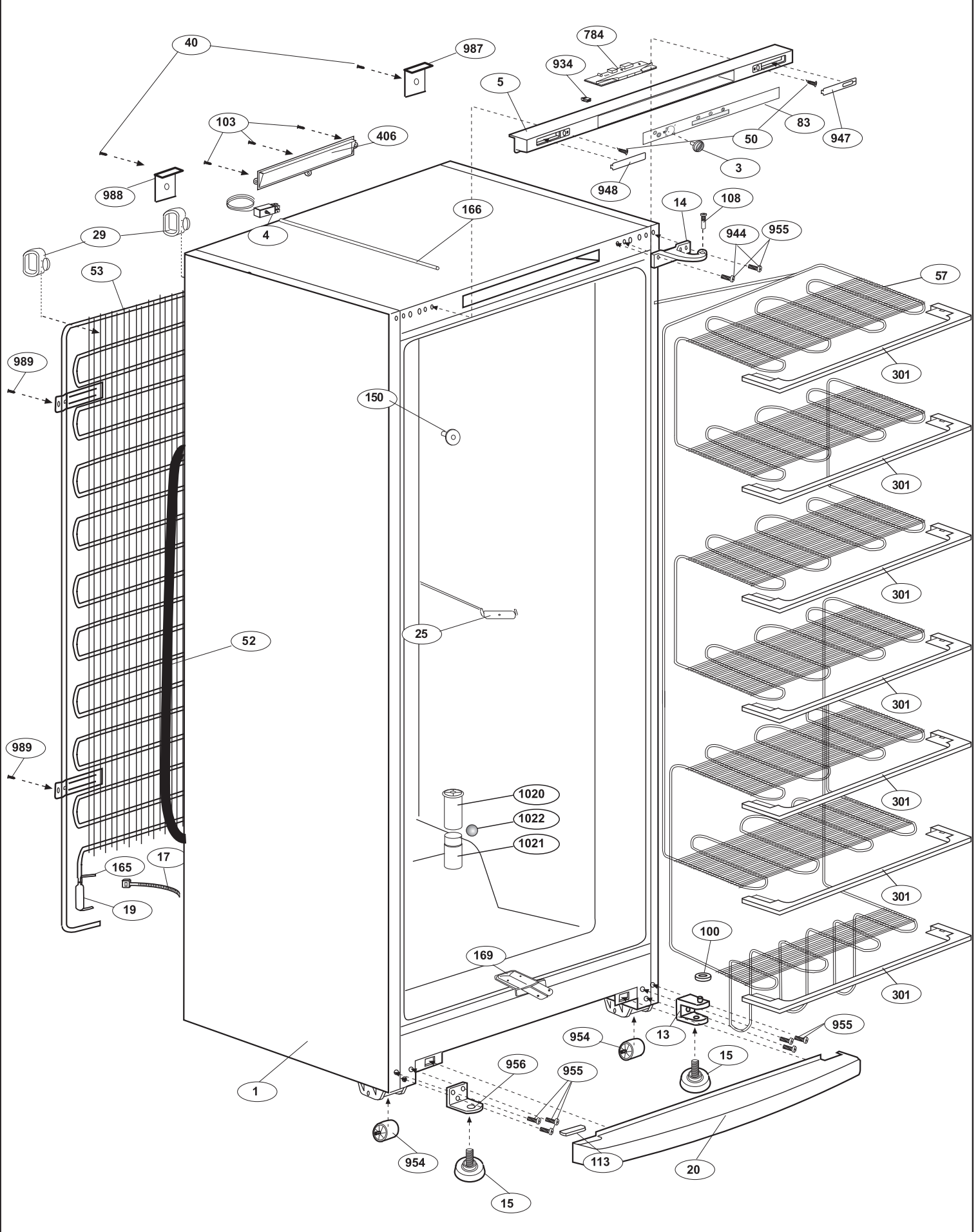
40
987
784
934
5
103
406
50
83
947
3
988
948
14
108
166
4
29
944
955
53
57
989
301
150
301
301
25
52
301
989
1020
1022
1021
301
165
17
19
100
169
301
955
954
13
15
956
955
1
954
113
20
15

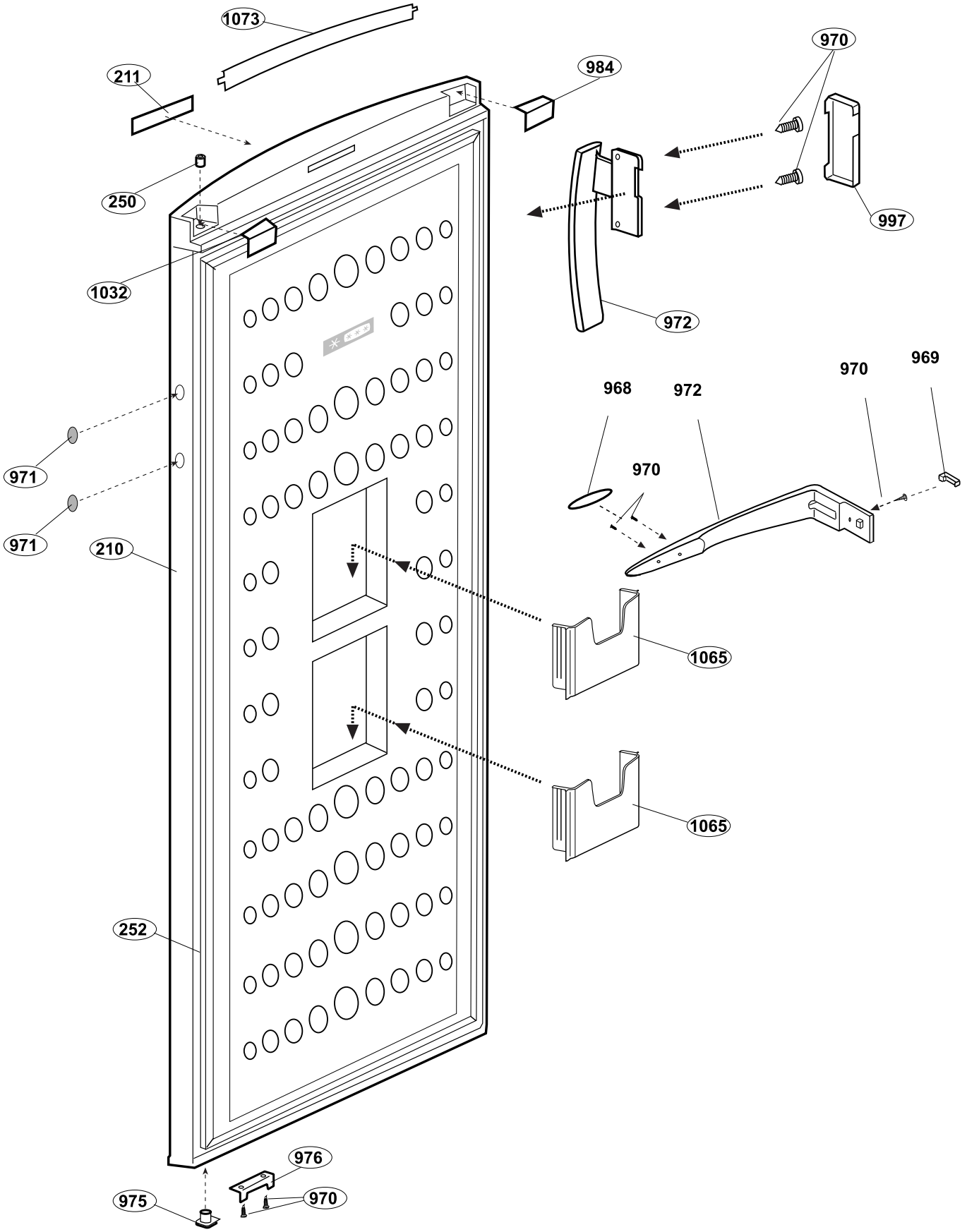
1073
211
984
970
250
997
1032
972
969
970
968
972
970
971
971
210
1065
1065
252
976
975
970

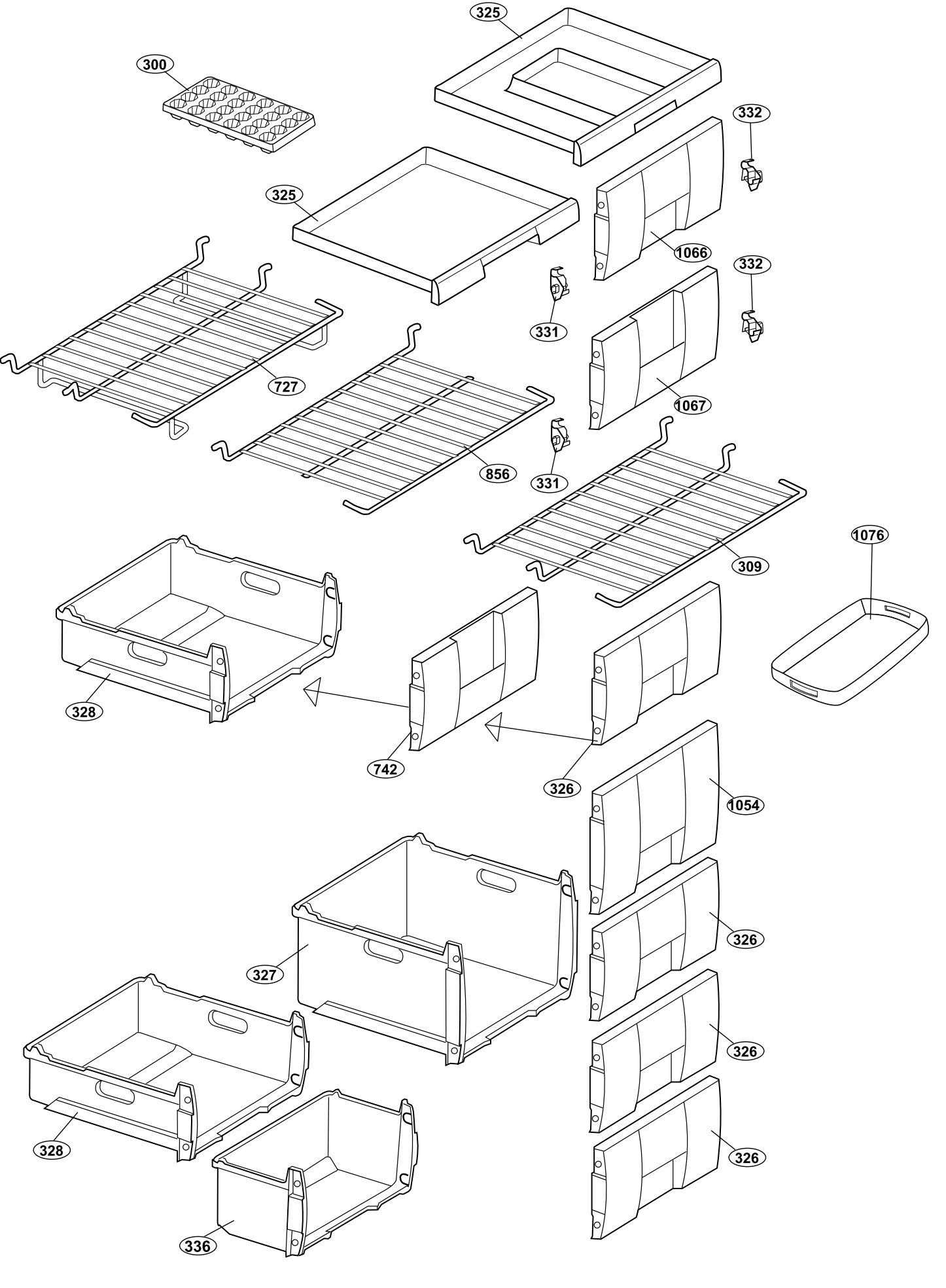
325
300
332
325
1066
332
331
727
1067
856
331
309
1076
328
742
326
1054
326
327
326
328
326
336

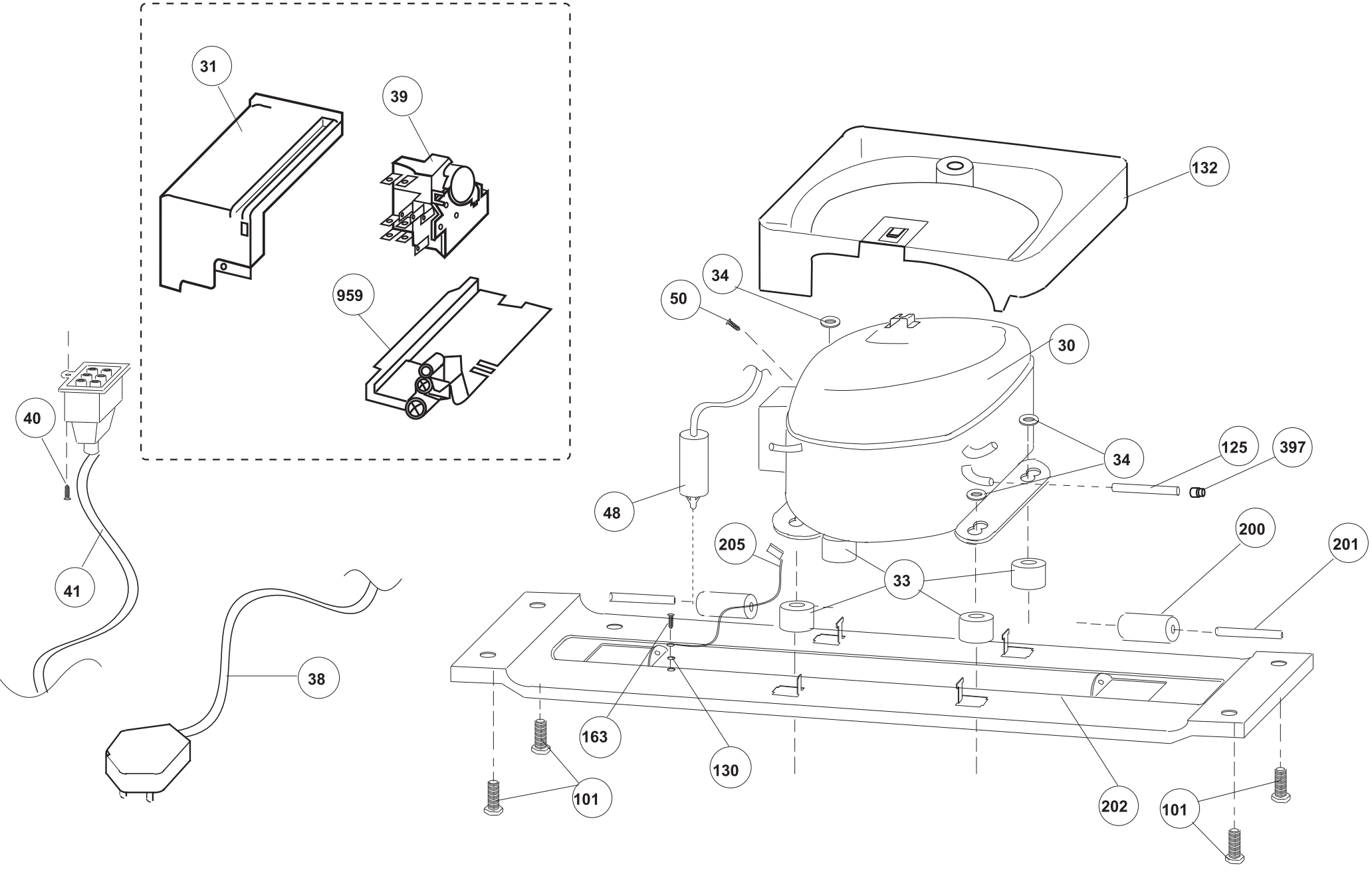
31
39
959
132
34
50
30
40
34
125
397
48
205
200
201
41
33
38
163
130
101
202
101