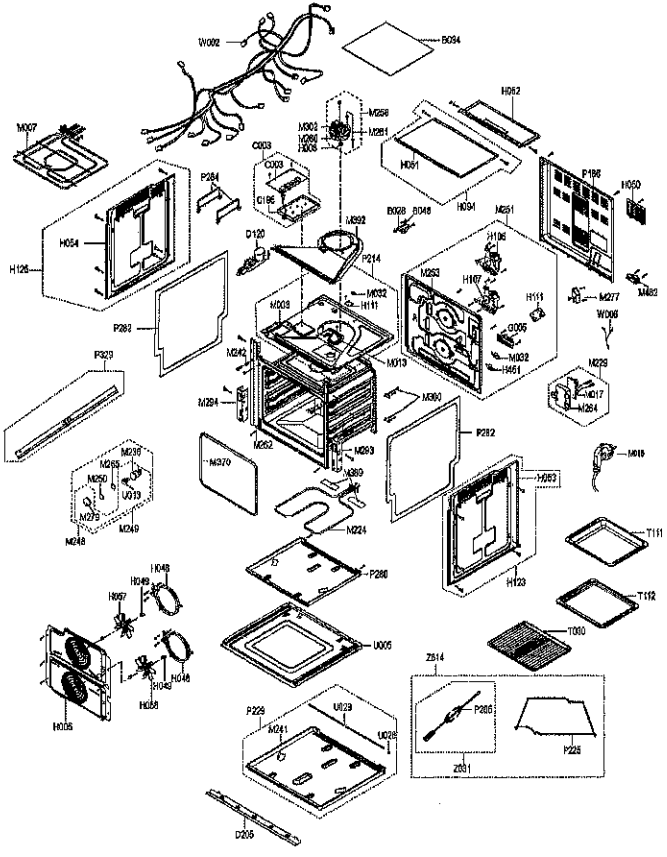
W002
B034
H052
M007
M256
M002
M261
H051
H094
P186
H050
C003
P284
C196
M092
B028
B048
M251
H054
H126
D120
P214
H106
M253
H107
M032
H111
M277
M482
M003
W006
P282
M242
M013
C005
M032
H451
M229
P329
M017
M264
M294
M360
M262
M263
P282
M019
M370
M369
H063
M224
T111
M239
M265
M250
U033
M229
M248
M249
P280
H123
T112
H049
H097
H048
H046
H098
U005
T000
Z514
P266
Z031
P225
H005
P225
M241
U029
U028
D205

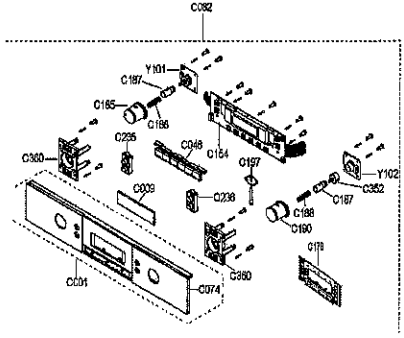
C092
Y101
C187
C185
C186
C235
C048
C154
C197
C300
C009
C236
Y102
C352
C187
C188
C190
C170
C001
C074
C360

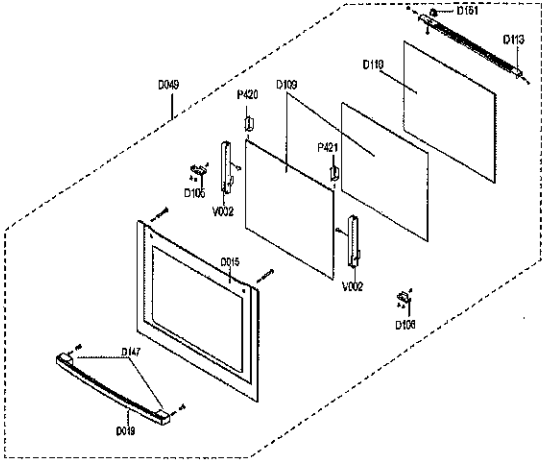
D161
D113
D110
D049
P420
D109
P421
D105
V002
V002
D015
D106
D147
D019