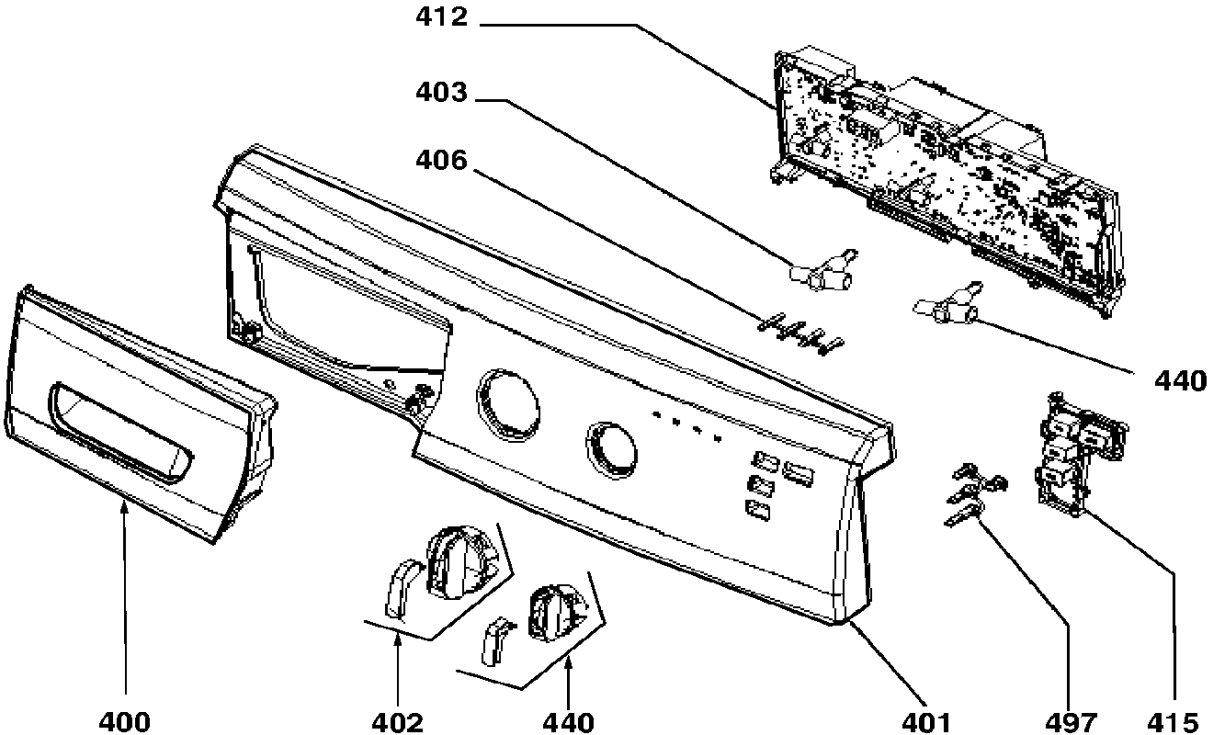
412
403
406
440
400
402
440
401
497
415

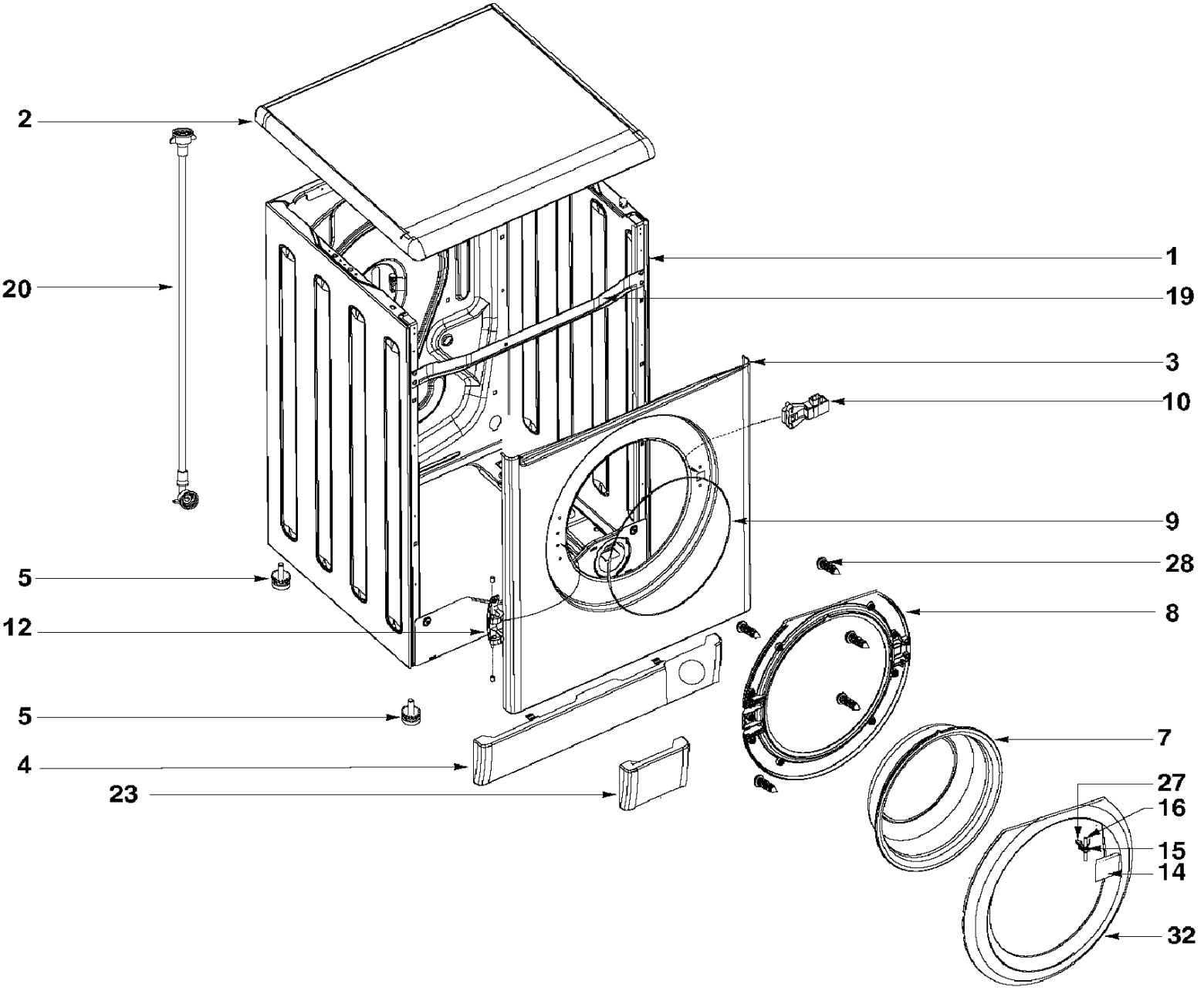
2
20
1
19
3
10
9
28
8
5
12
5
4
23
7
27
16
15
14
32

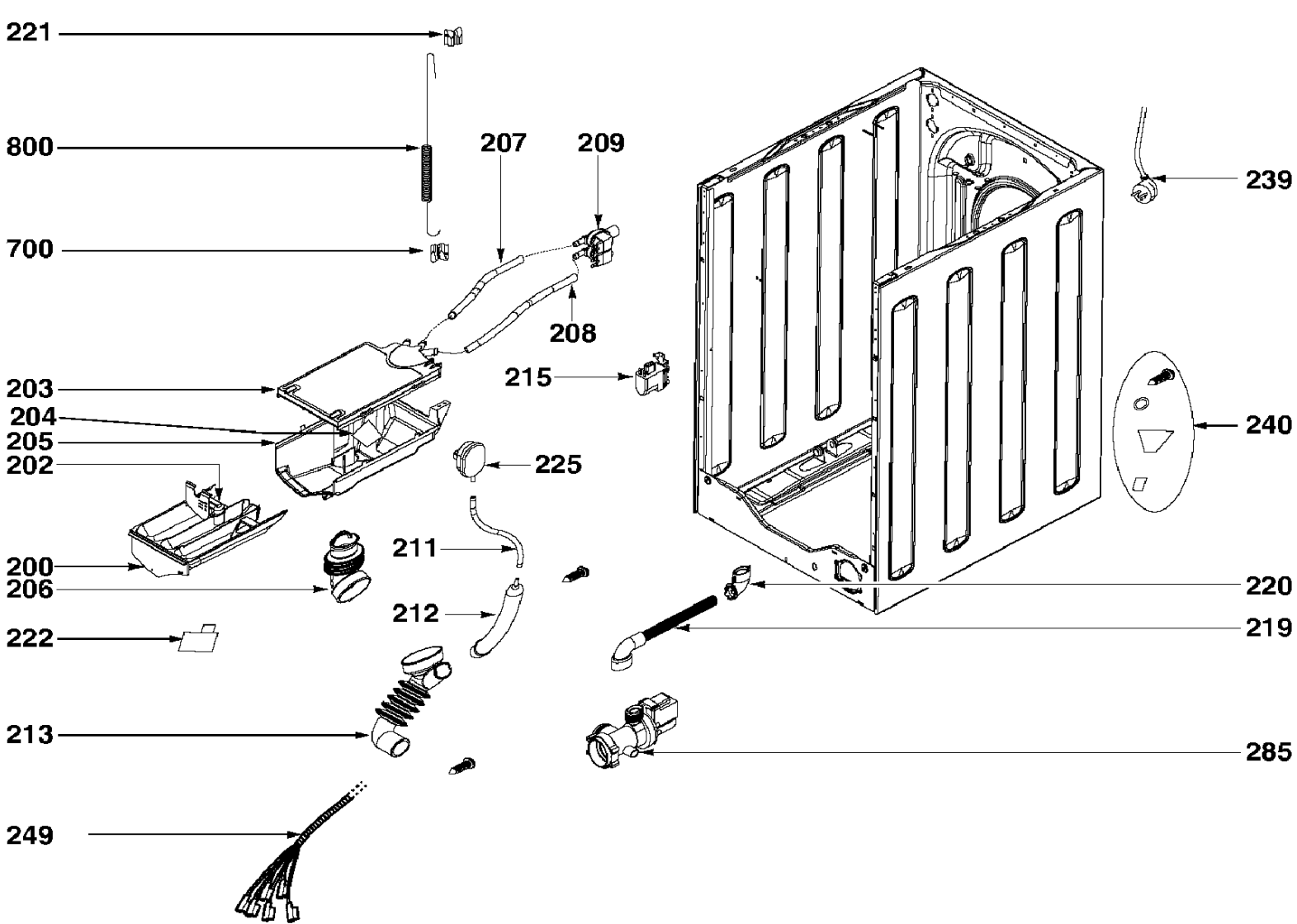
221
800
700
207
209
208
239
203
204
205
202
215
240
225
211
200
206
220
212
222
219
213
285
249

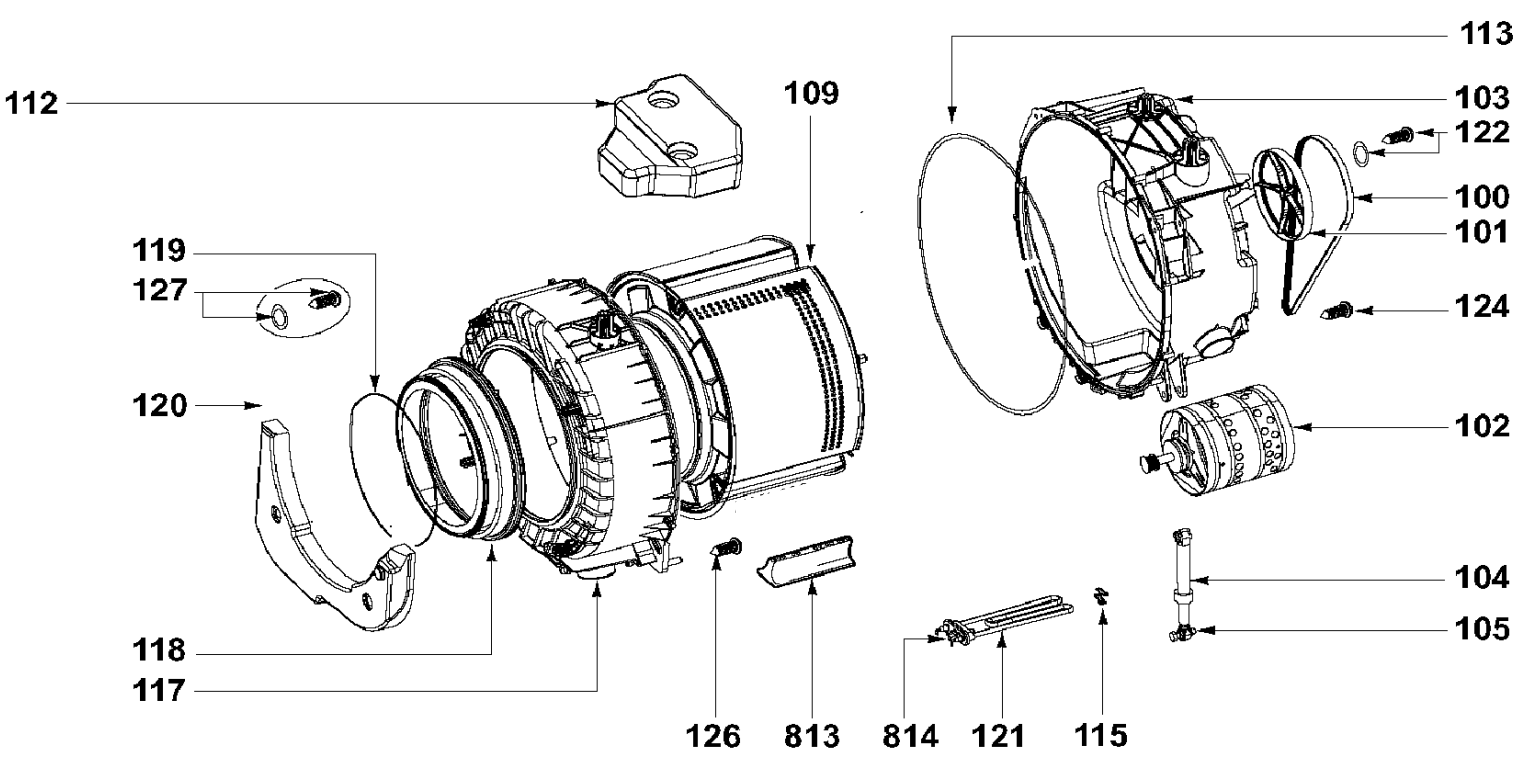
113
112
109
103
122
100
101
119
127
124
120
102
104
105
118
117
126
813
814
121
115