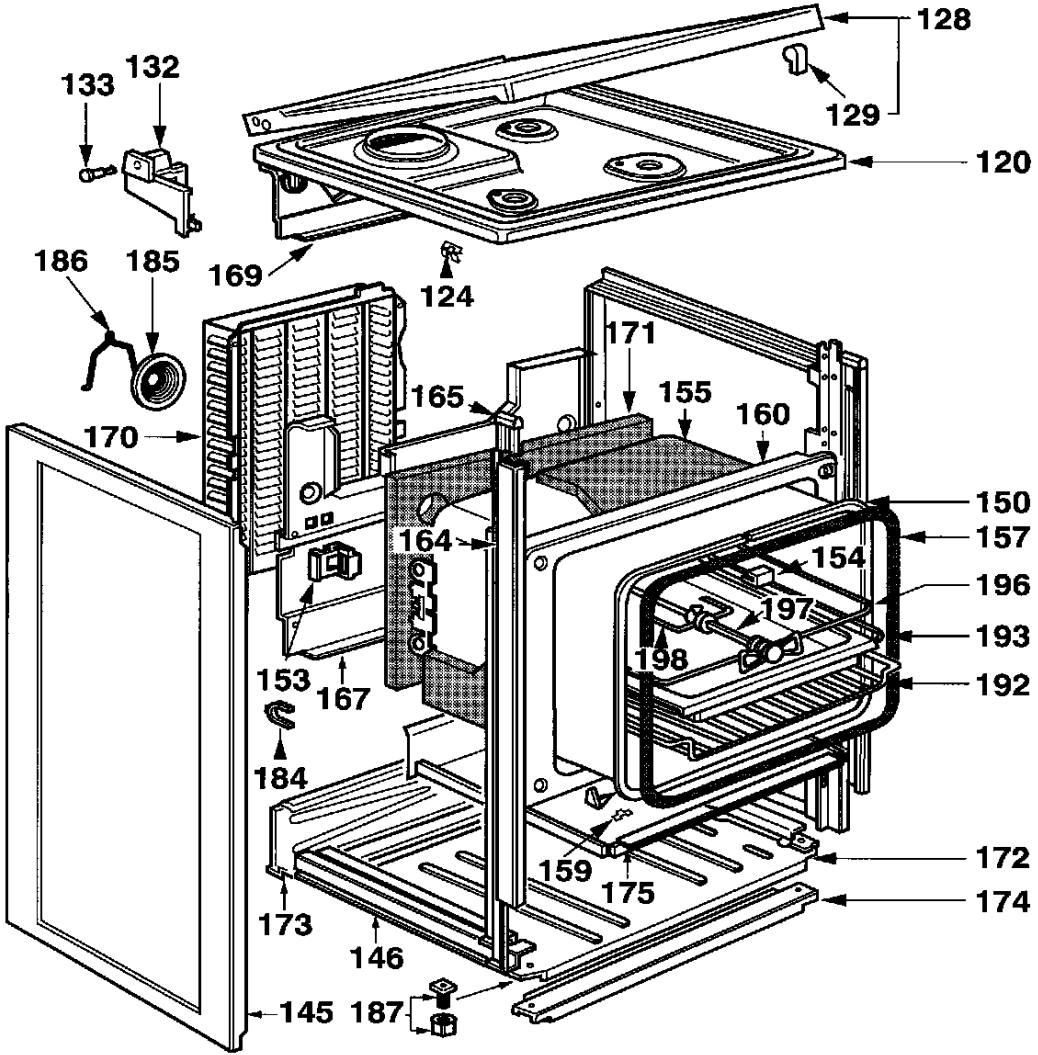
128
129
120
133
132
169
124
186
185
171
165
155
160
170
150
157
164
154
196
197
193
198
153
167
192
184
159
175
172
174
173
146
145
187

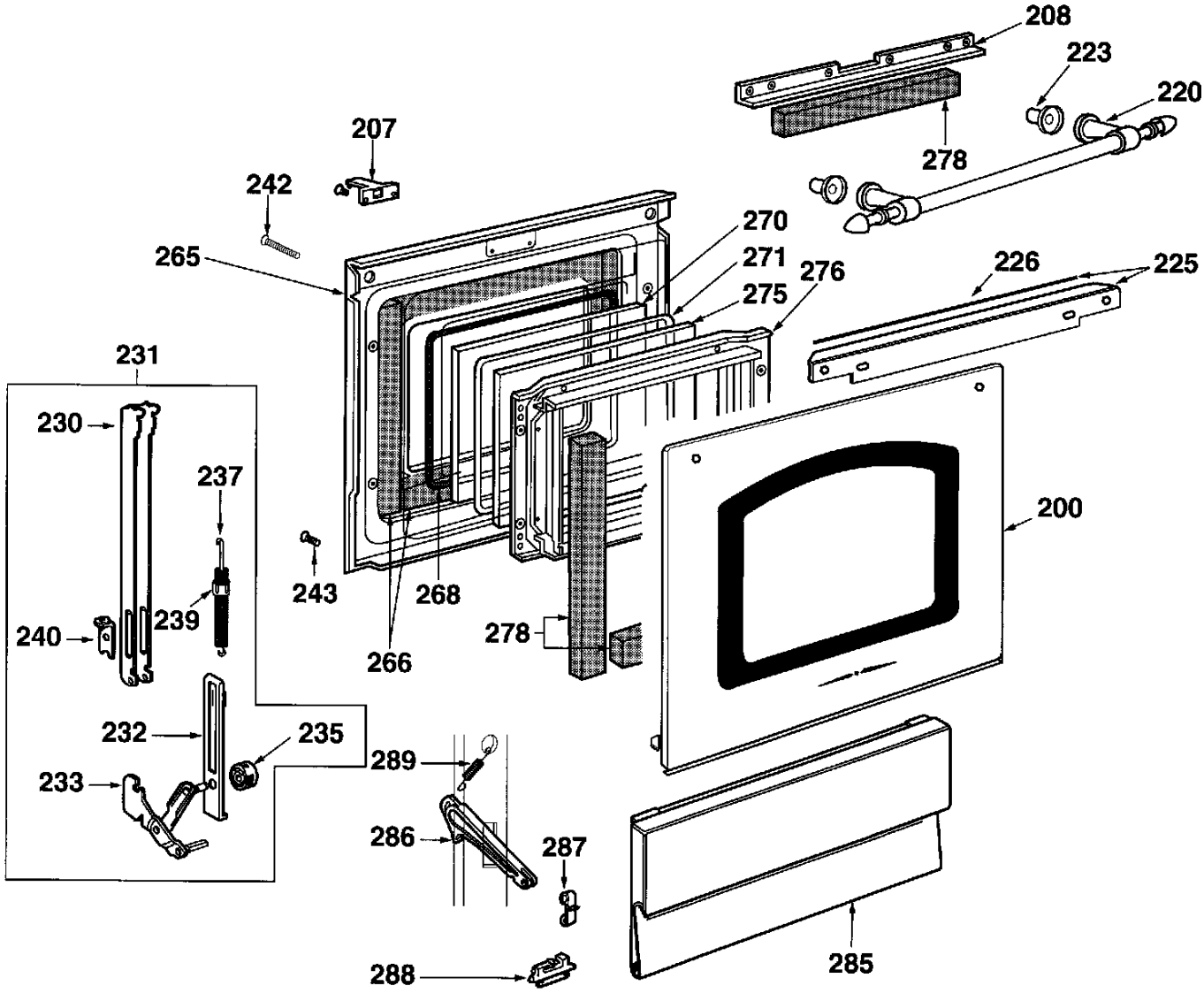
208
223
220
278
207
242
265
270
271
275
276
226
225
231
230
237
200
243
268
239
240
278
266
232
235
289
233
286
287
288
285