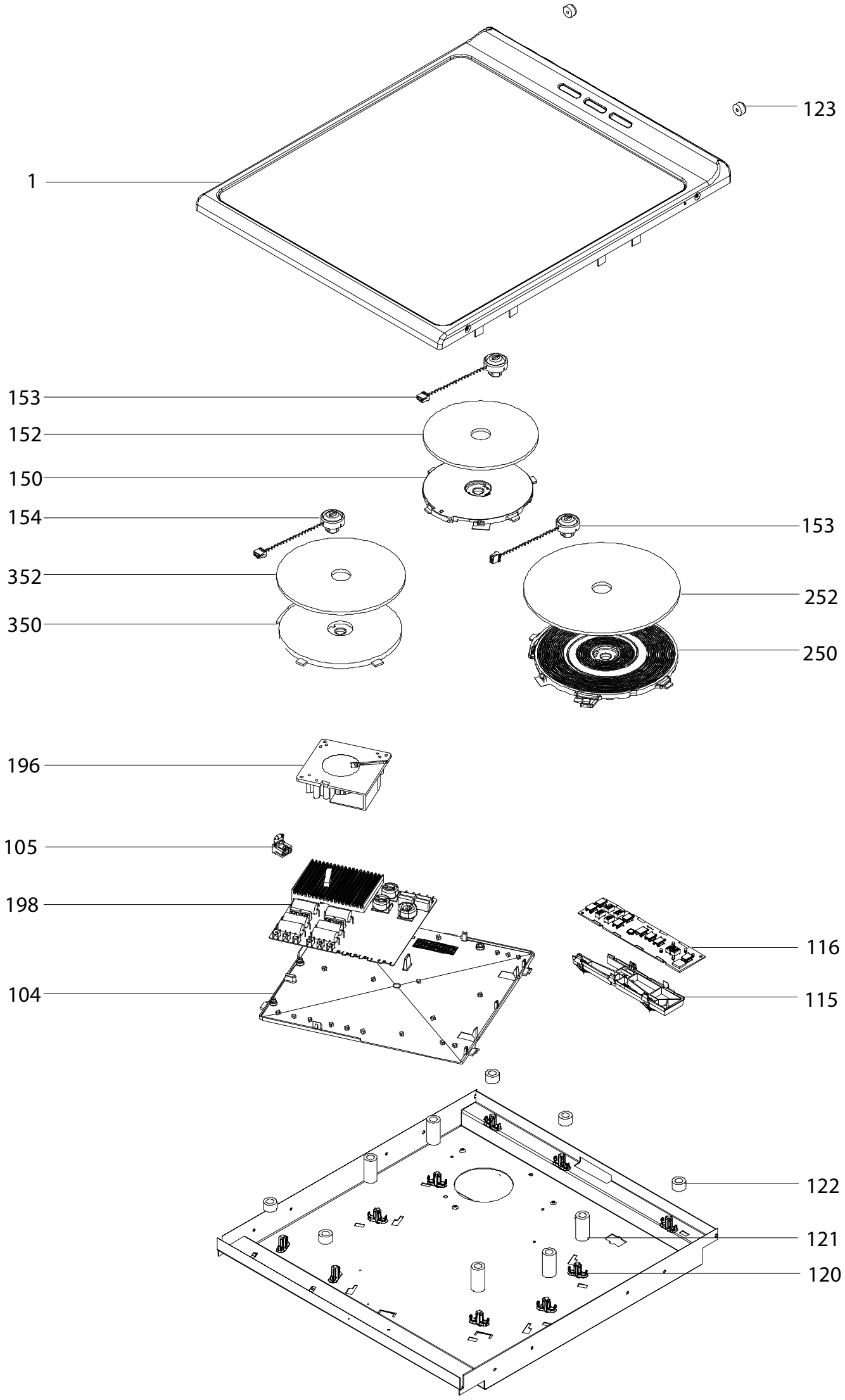
123
1
153
152
150
154
153
352
252
350
250
196
105
198
116
104
115
122
121
120

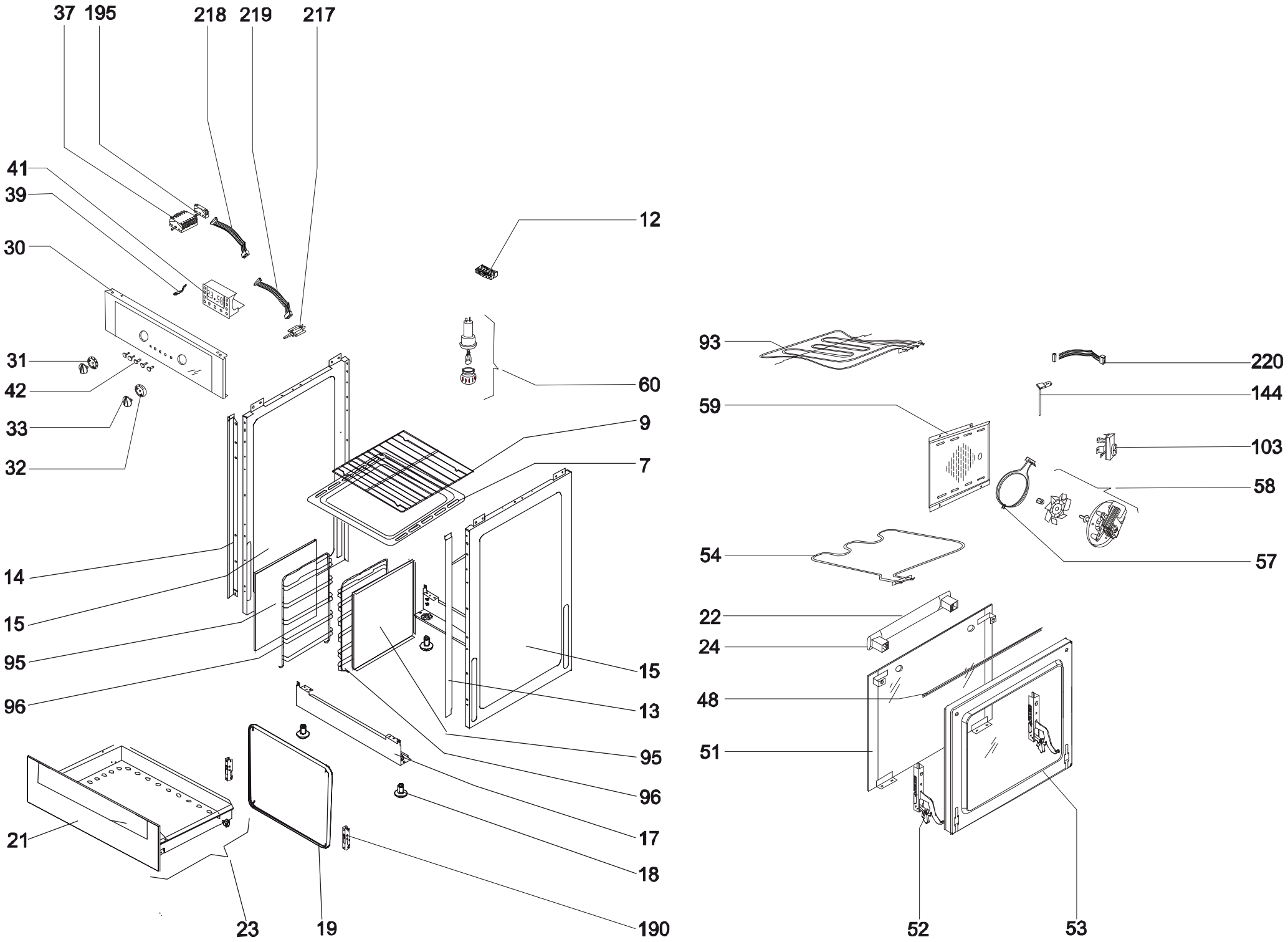
37
195
218
219
217
41
39
30
12
31
42
33
32
60
9
7
14
15
95
96
15
13
95
96
17
18
21
23
19
190
93
220
144
59
103
58
57
54
22
24
48
51
52
53