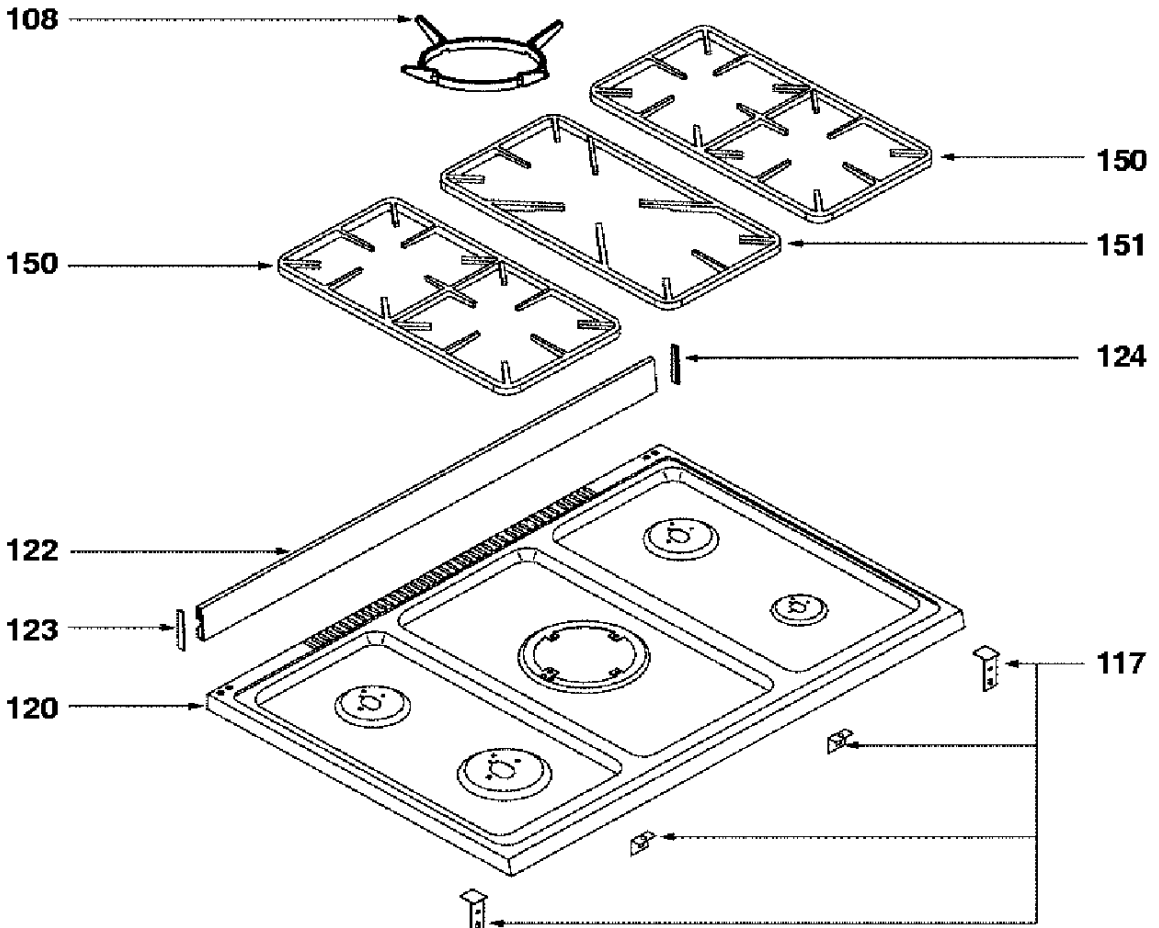
108
150
151
150
124
122
123
120
117

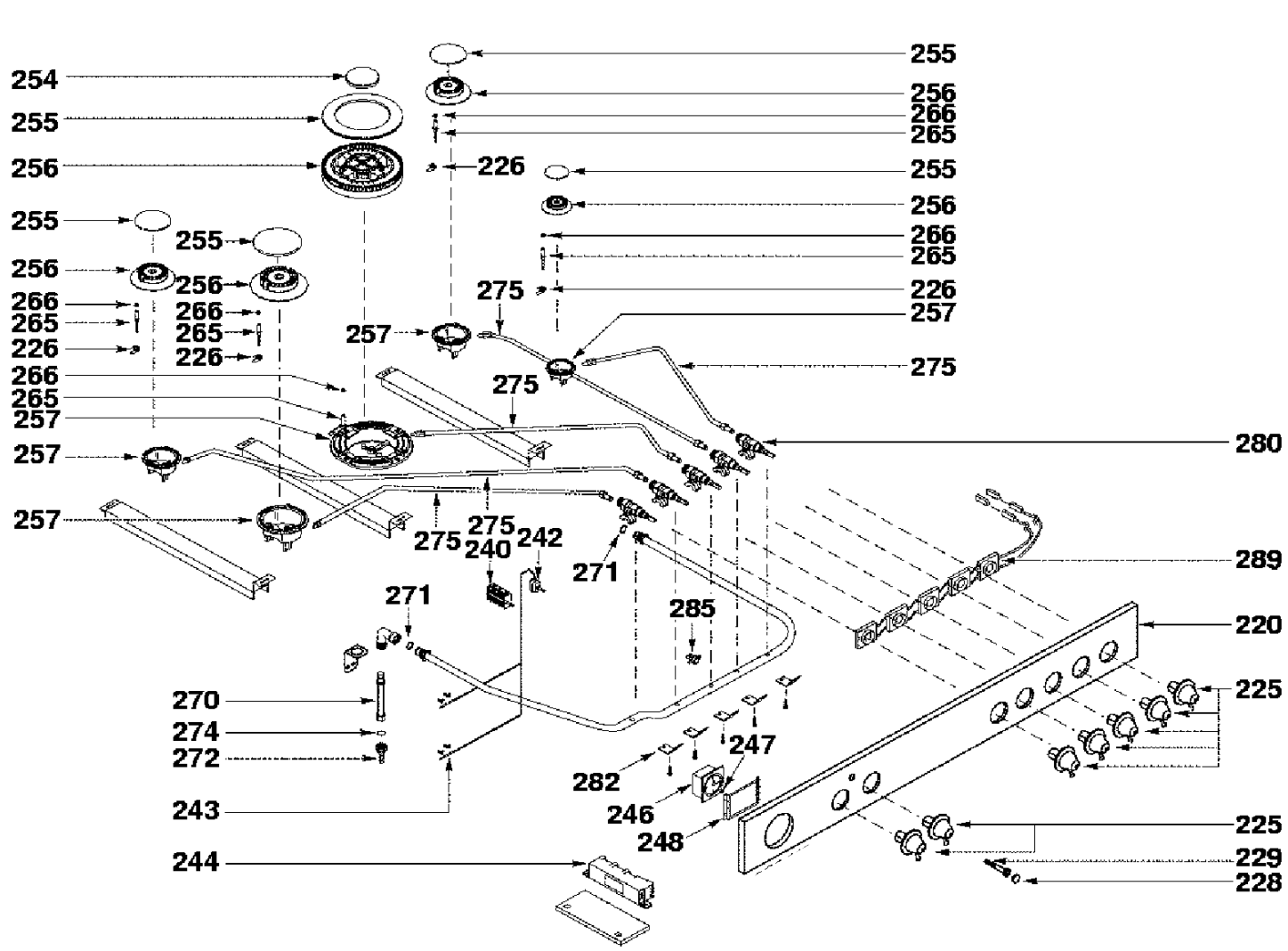
254
255
256
255
256
266
265
226
255
256
266
265
226
255
256
266
265
226
255
256
266
265
226
275
257
275
257
266
265
257
257
275
275
280
257
275
240
242
271
289
271
285
220
270
274
272
225
247
282
243
246
248
225
244
229
228

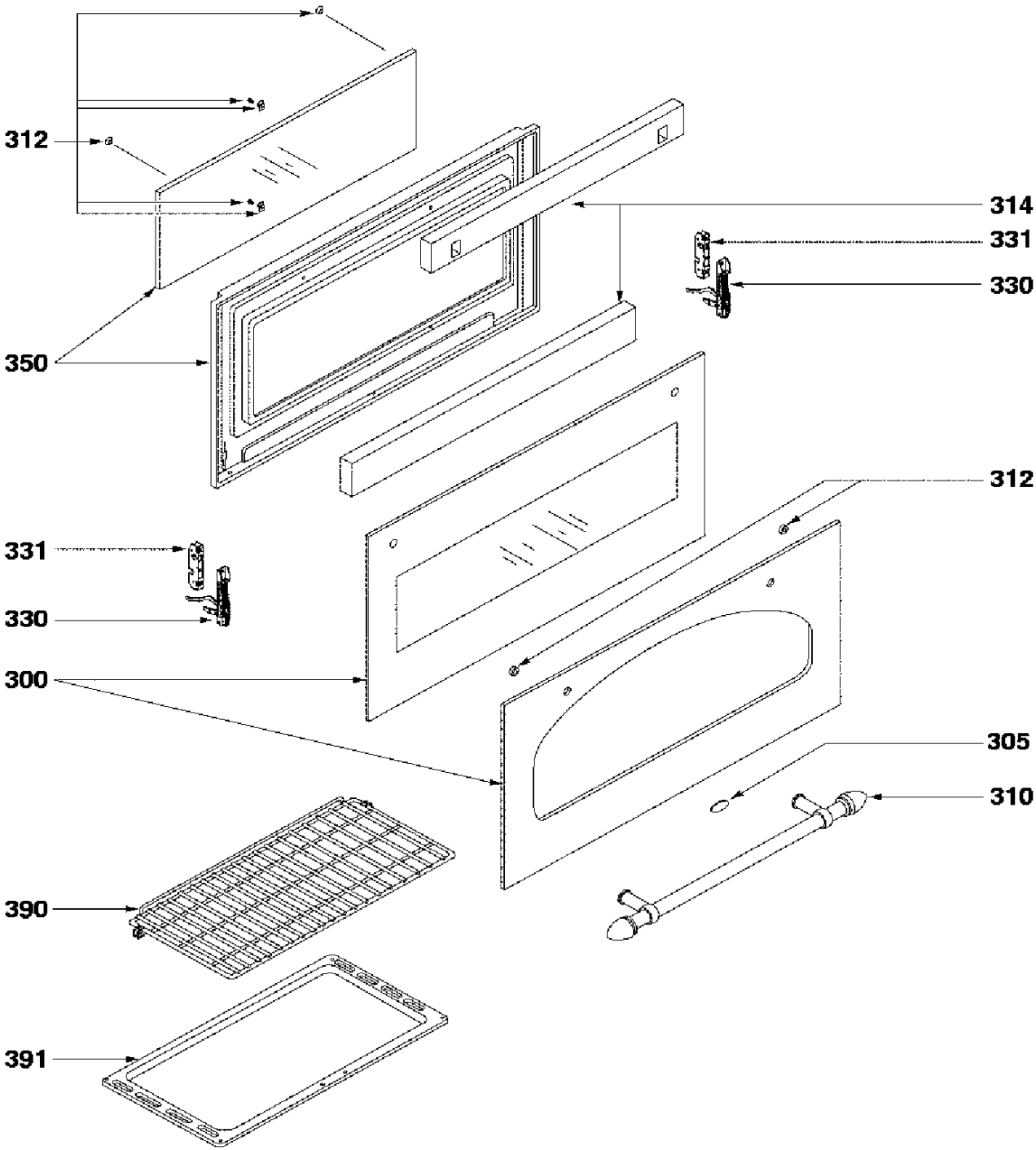
312
314
331
330
350
312
331
330
300
305
310
390
391

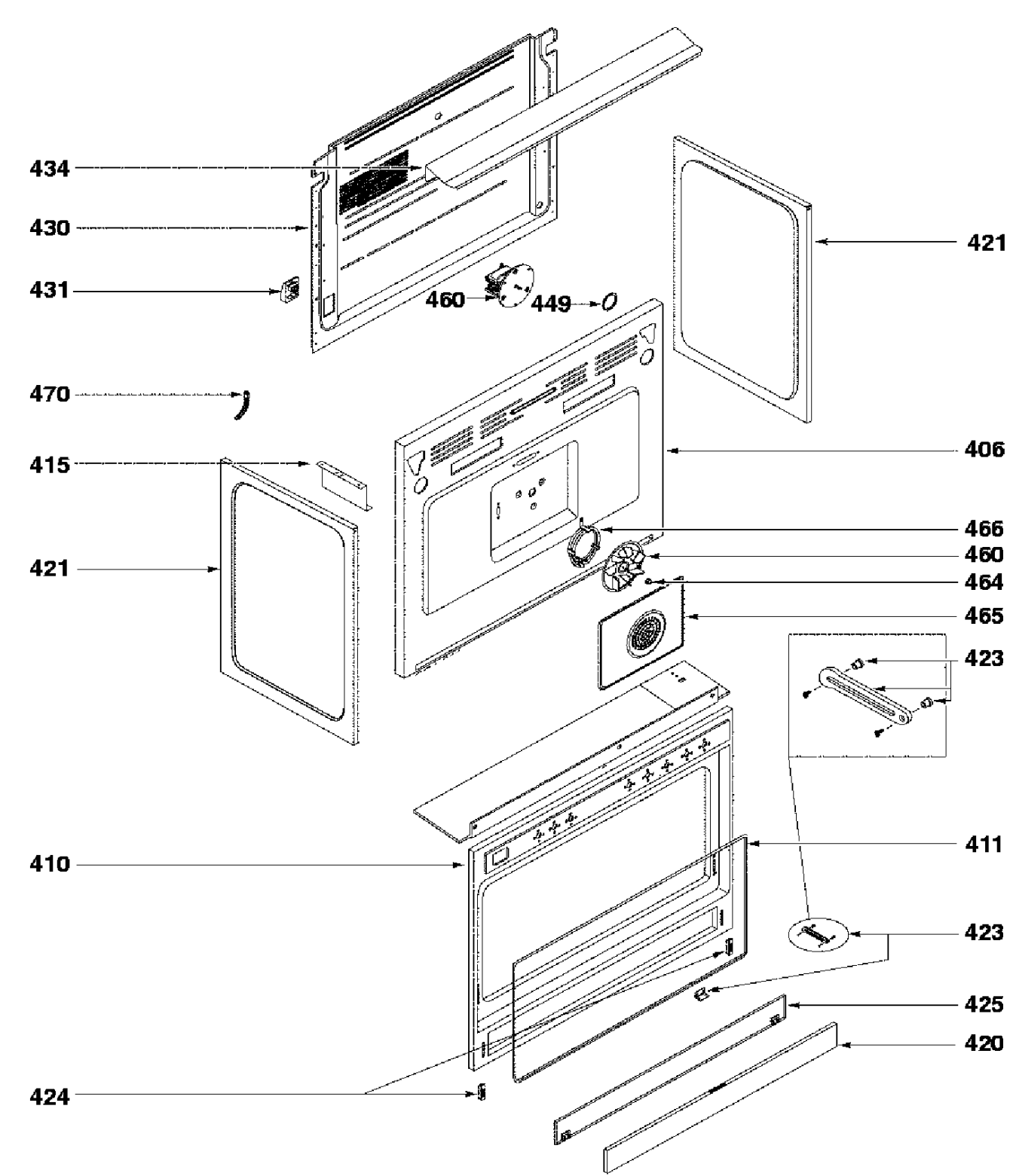
434
430
431
460
449
421
470
415
406
466
421
460
464
465
423
411
410
423
425
420
424

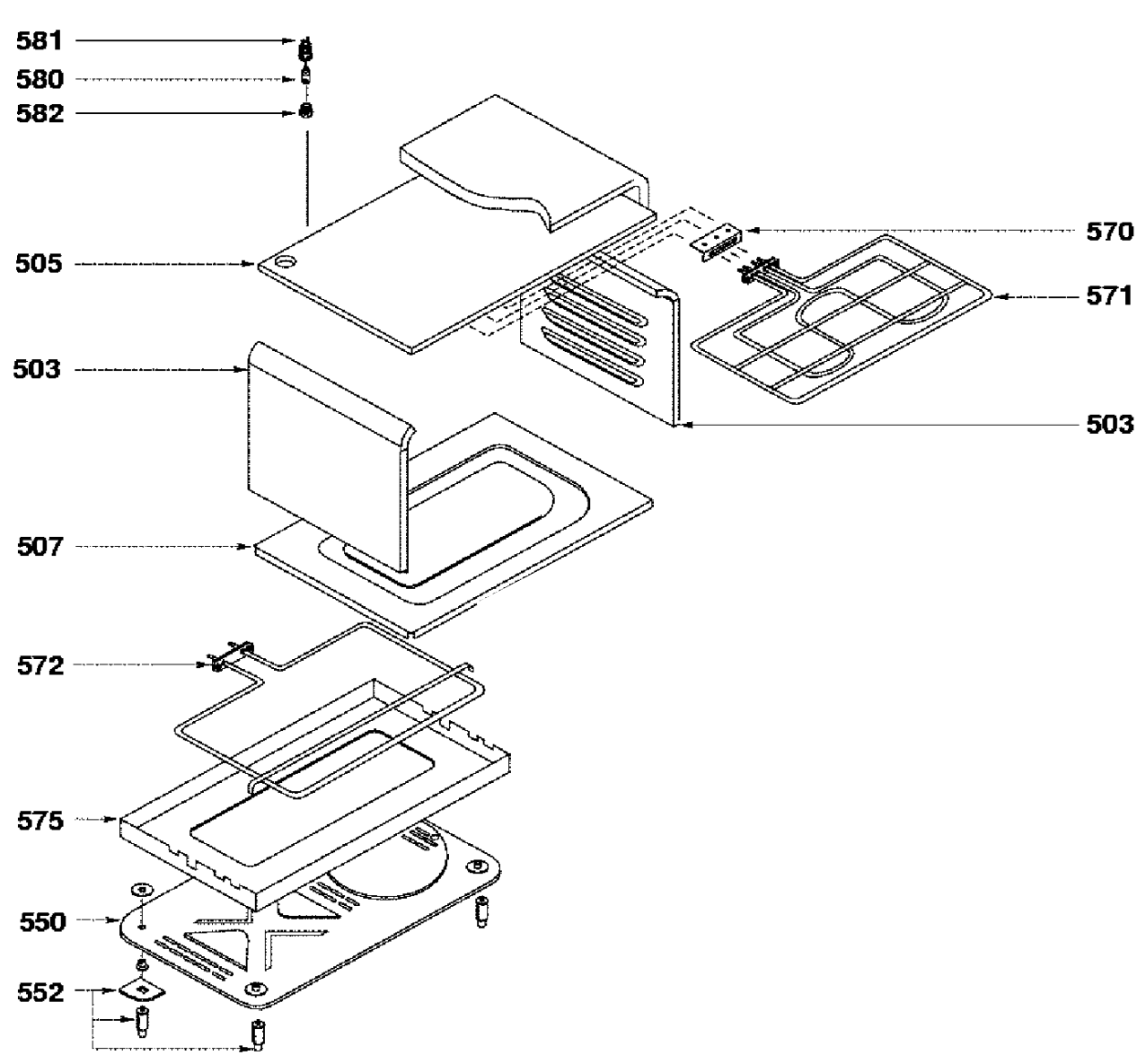
581
580
582
505
503
507
572
575
550
552
570
571
503