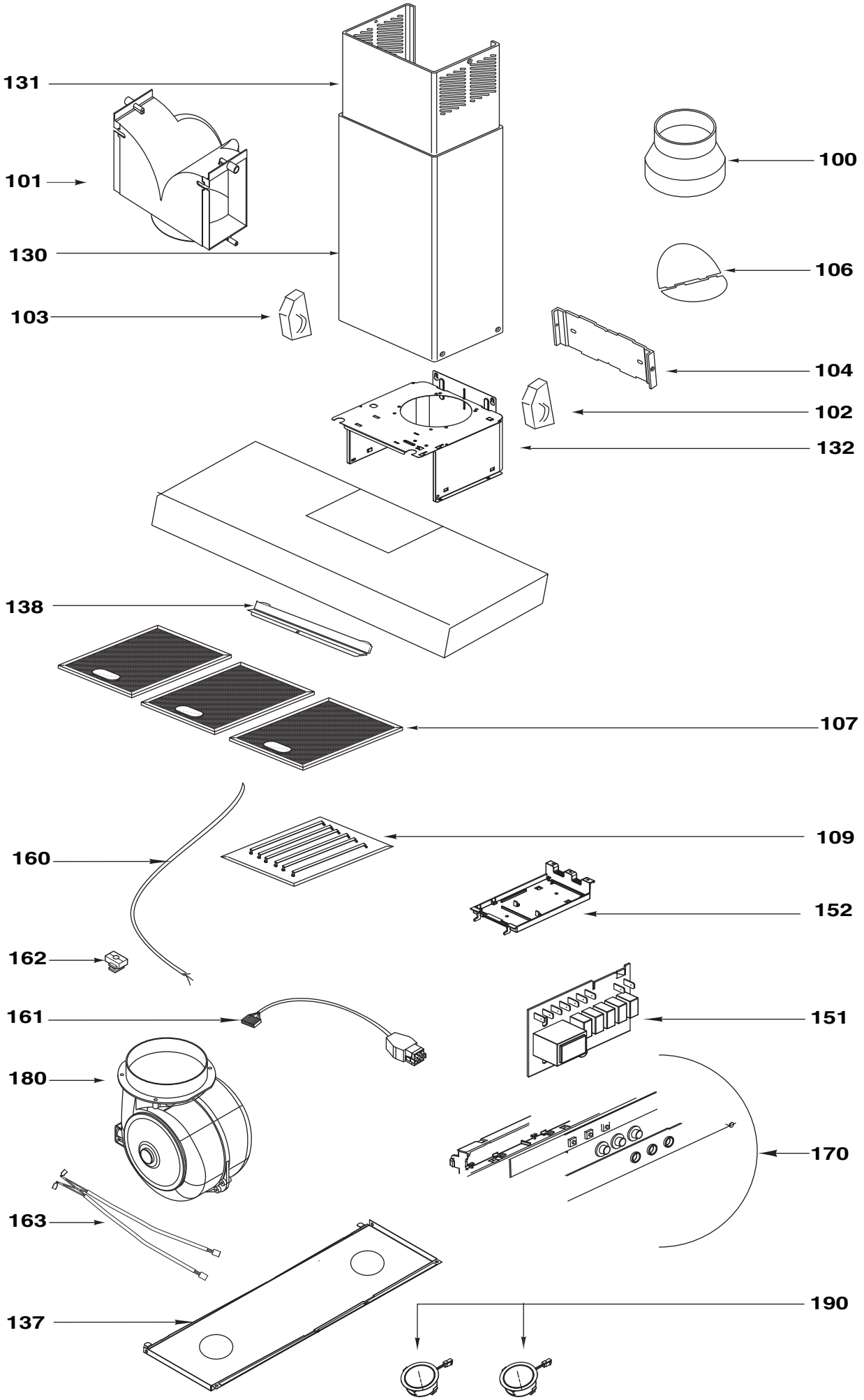
131
101
130
103
100
106
104
102
132
138
107
160
109
152
162
161
151
180
170
163
137
190