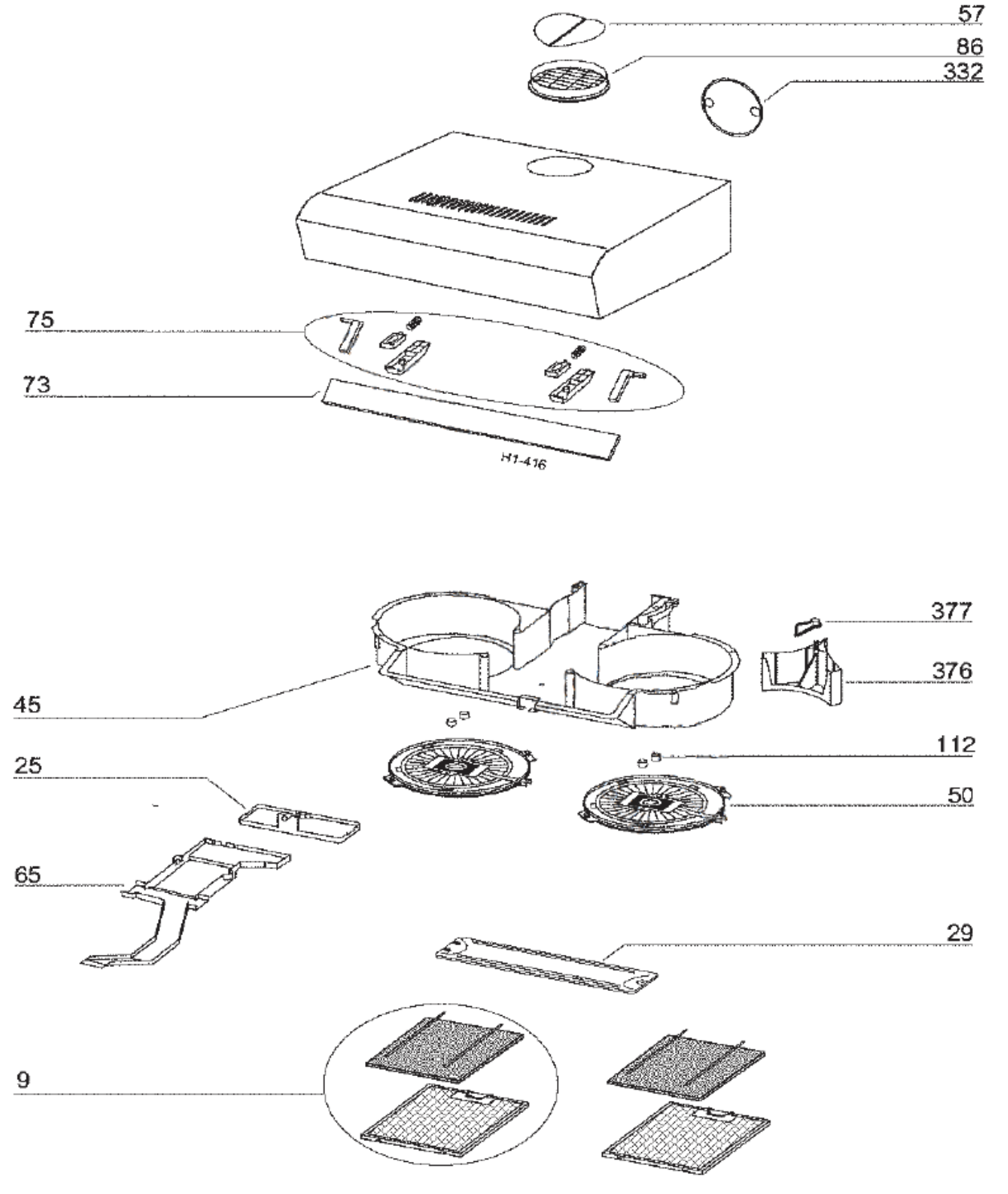
57
86
332
75
73
H1-416
377
376
45
112
25
50
65
29
9

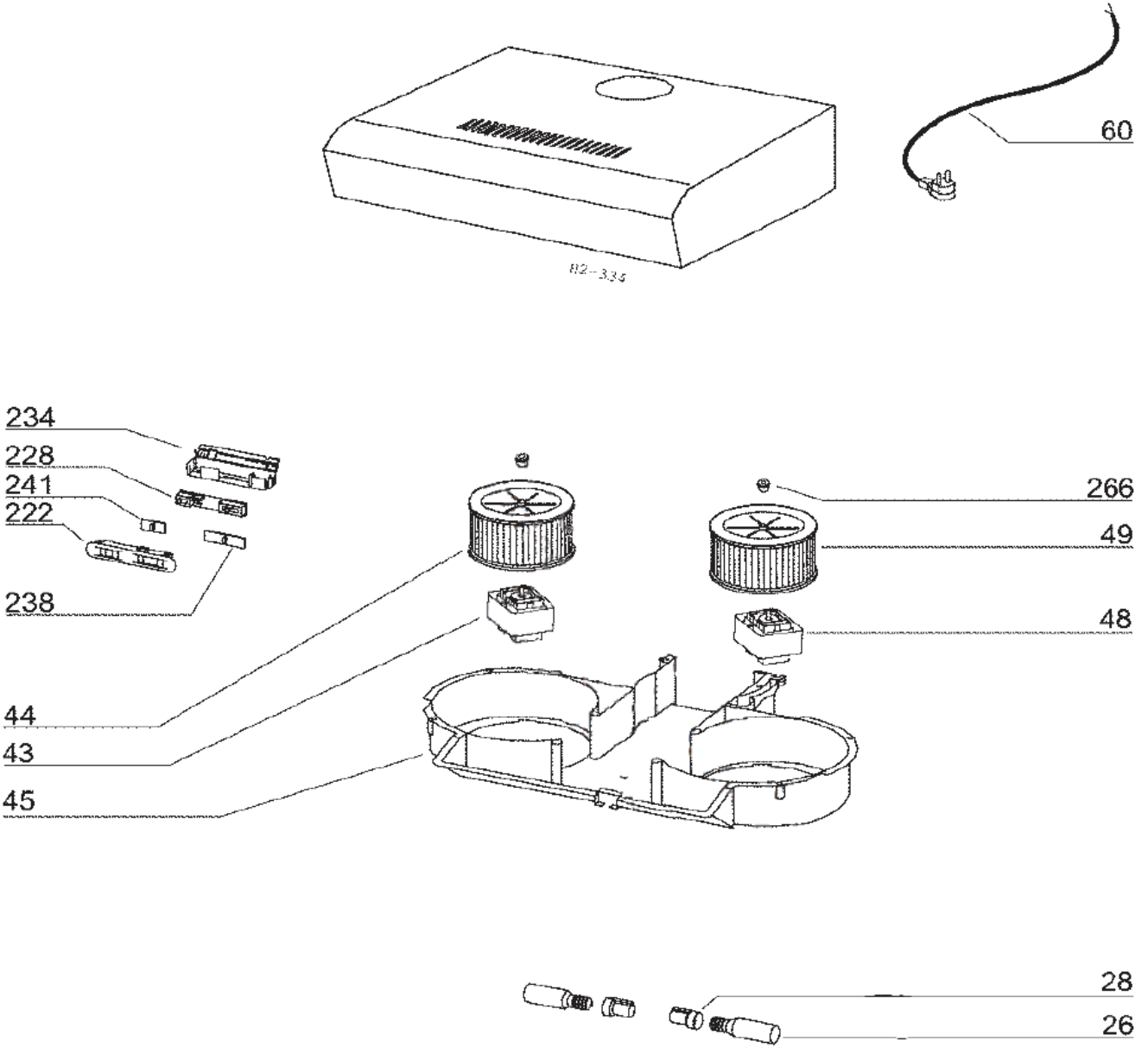
60
R2-335
234
228
241
222
238
266
49
48
44
43
45
28
26