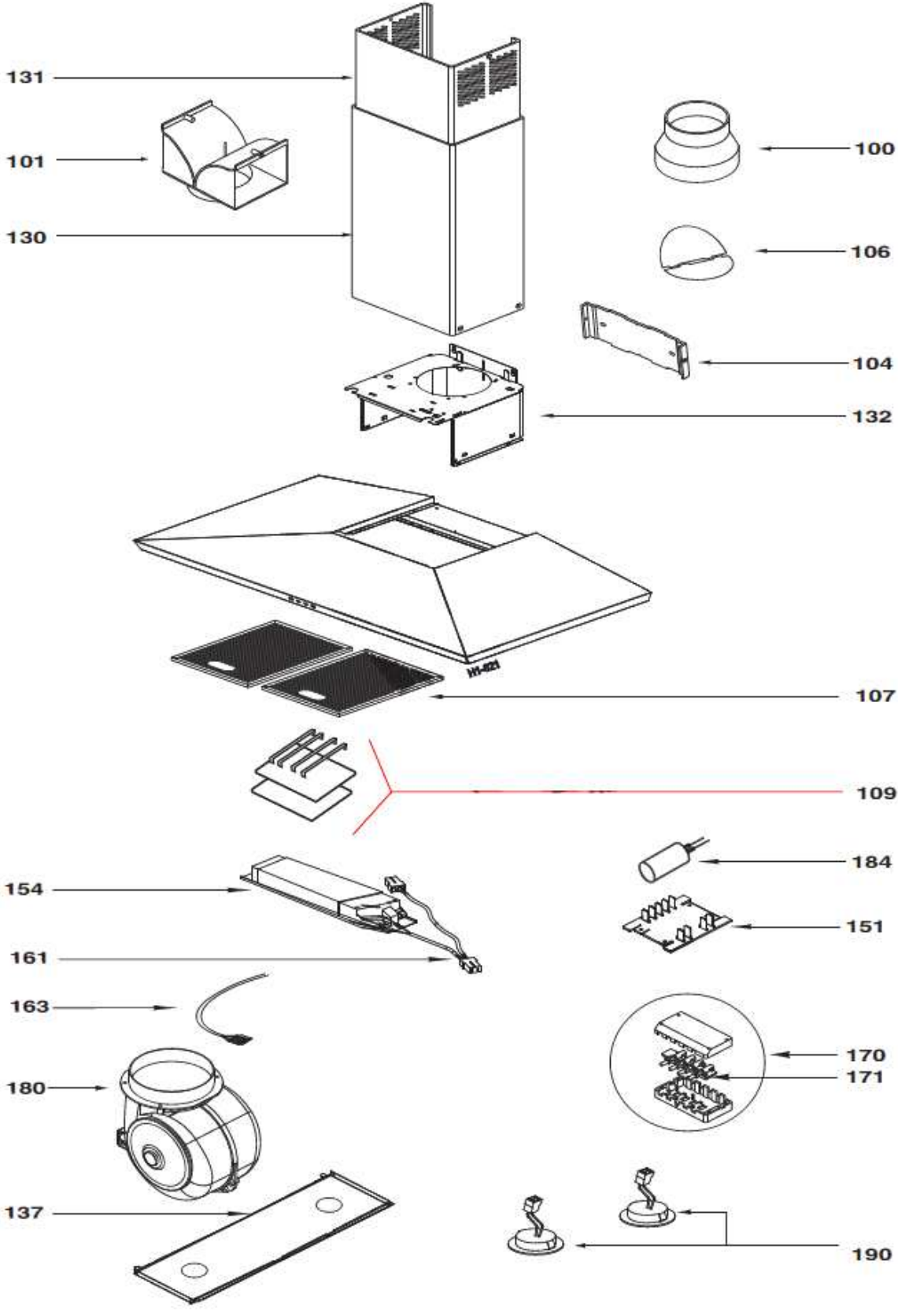
131
101
130
100
106
104
132
107
109
184
154
151
161
163
170
171
180
137
190